WITH PREMIUM EFF. MOTOR
プレミアム効率電動機搭載
IE3 EFF. EQUIVALENT
ＩＥ３効率相当品

Close-Coupled In-Line Pumps ASSEMBLY DRAWING

TSLP2形ステンレス製ラインポンプ外形寸法図

MODEL
型　式：TSLP2-50-52.2E

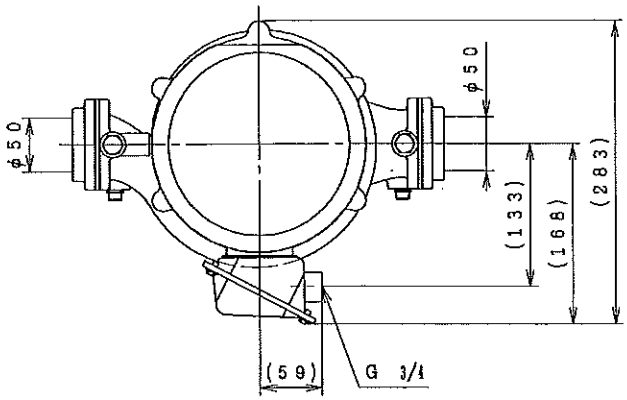

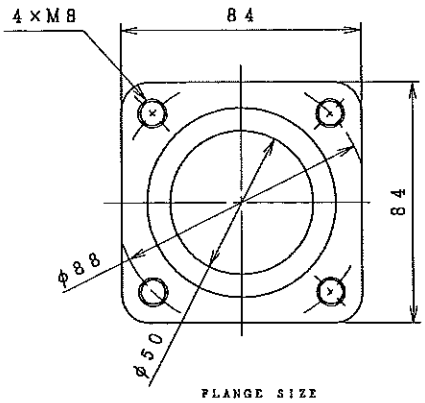

FLANGE SIZE
フランジ寸法

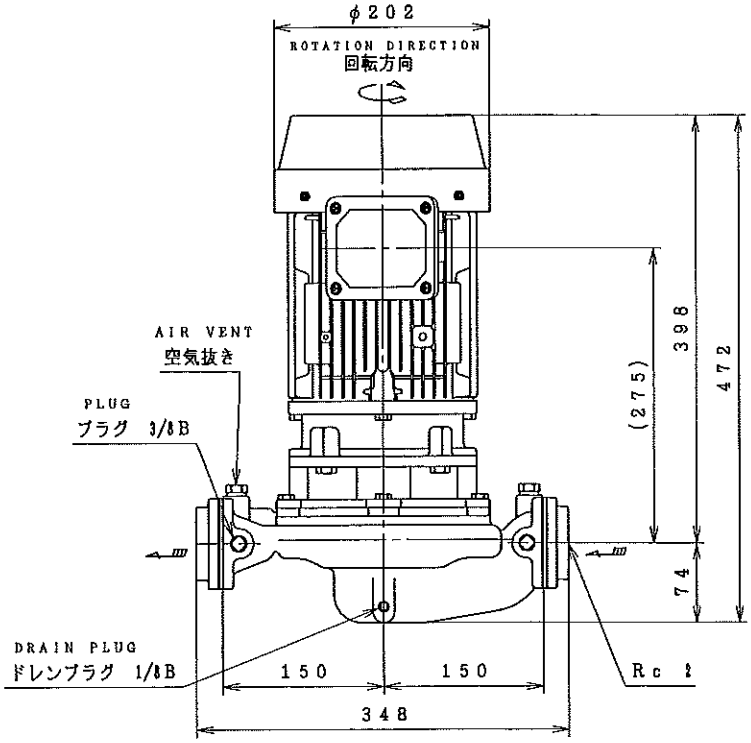

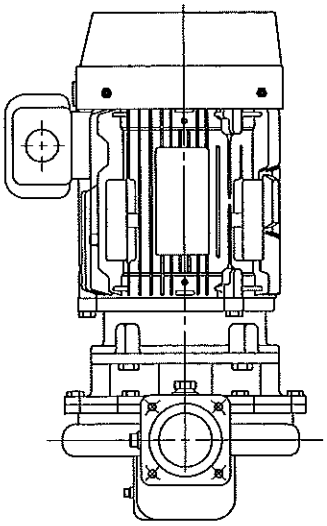

STNDARD ACCESSORIES;COMP-FLANGE(Contain Hex bolts and seals)
標準付属品：相フランジ（ステンレス製、ボルト・パッキン付）

付　属　品 ACCESSORIES	

概算質量 MASS　39 kg

仕　様 SPEC.		電　動　機　仕　様 MOTOR SPEC.			
吐出し量 CAPACITY	m^3/min	種　別 TYPE	全閉外扇形屋外 T.E.F.C.	極　数 POLE	2 P
全揚程 TOTAL HEAD	m	出　力 OUTPUT	2.2 kW	周波数 FREQUENCY	50 Hz
(同期) 回転速度 SPEED OF ROTATION	3000 min^{-1}	相・電圧 PHASE & VOLTAGE	3 φ　V	同期回転速度 SYNC. SPEED OF ROTATION	3000 min^{-1}

機器名称 ITEM NAME		機器番号 ITEM No.	
型　式 MODEL	TSLP2-50-52.2E	数　量 QUANTITY	

株式会社 寺田ポンプ製作所 Terada Pump Mfg. Co., Ltd.

No. ＰＣ４－１４５８１－０