| 御注文主 | 殿 |
|---|---|

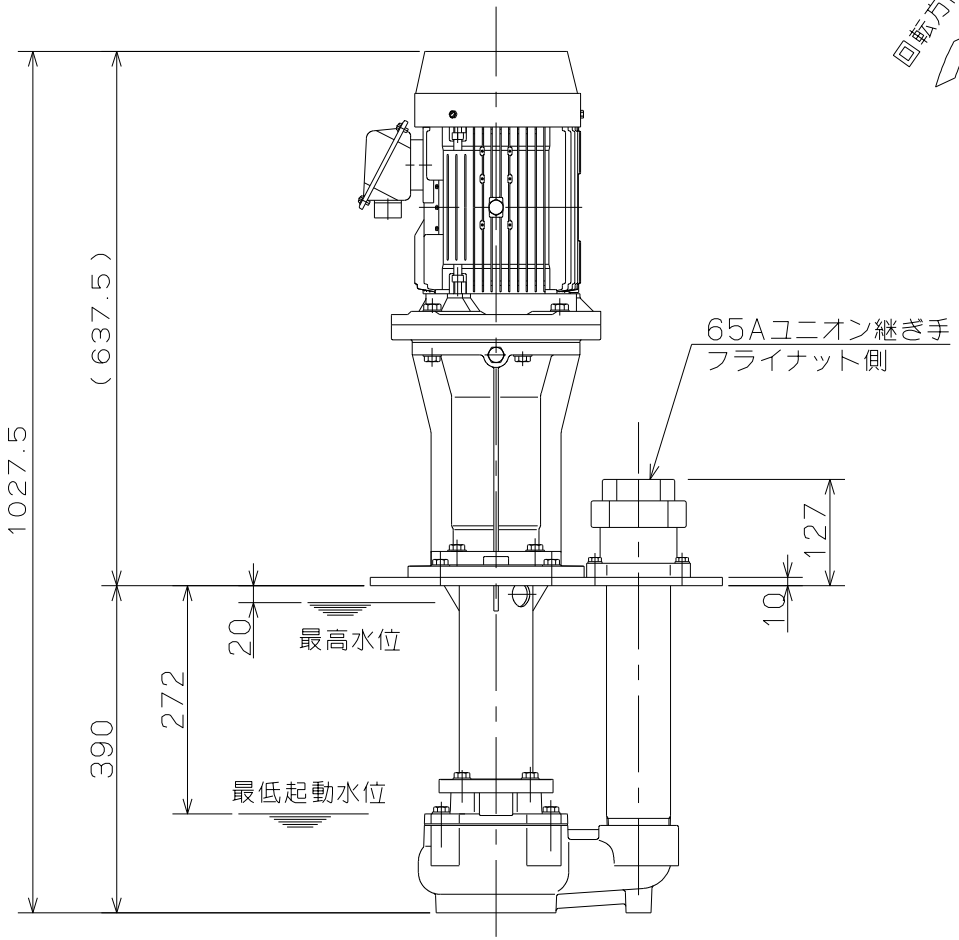


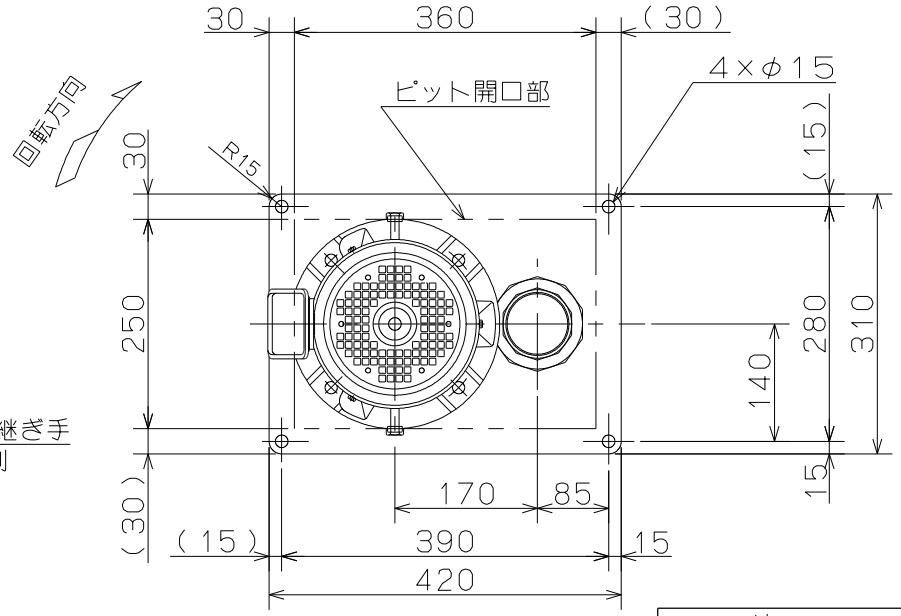


| 仕様表 | | |
|---|---|---|
| 周波数(Hz) | 50 | 60 |
| 吐出し量(m³/min) | 0.2/0.5 | 0.2/0.6 |
| 全揚程(m) | 15.0/9.0 | 22.0/13.0 |
| 羽根車 | ボルテックス形 | |
| 通過粒子径 | max. 30 mm | |
| 動力伝達方式 | カップリング直結 | |
| 電動機保護方式 | 全閉外扇屋外形 | |
| 電動機出力 | 3.7 kW | |
| 電圧 | 200V | 200/220V |
| 定格 | 連続 | |
| 極数 | 2 | |
| 質量 | 85.5 kg | |

注記
・電源50Hzも使用可

| | | | | | | | | | |
|---|---|---|---|---|---|---|---|---|---|
| | ボルテックスクーラントポンプ | | | | | | | 図名 | 外形寸法図 |
| 口径 | 65 mm | 形式 | VCC5-63.7-350 | 周波数 | 60 Hz | 極数 | 2 極 | 図番 | C41628 |

2013.4.12

株式会社 寺田ポンプ製作所