御注文主	殿

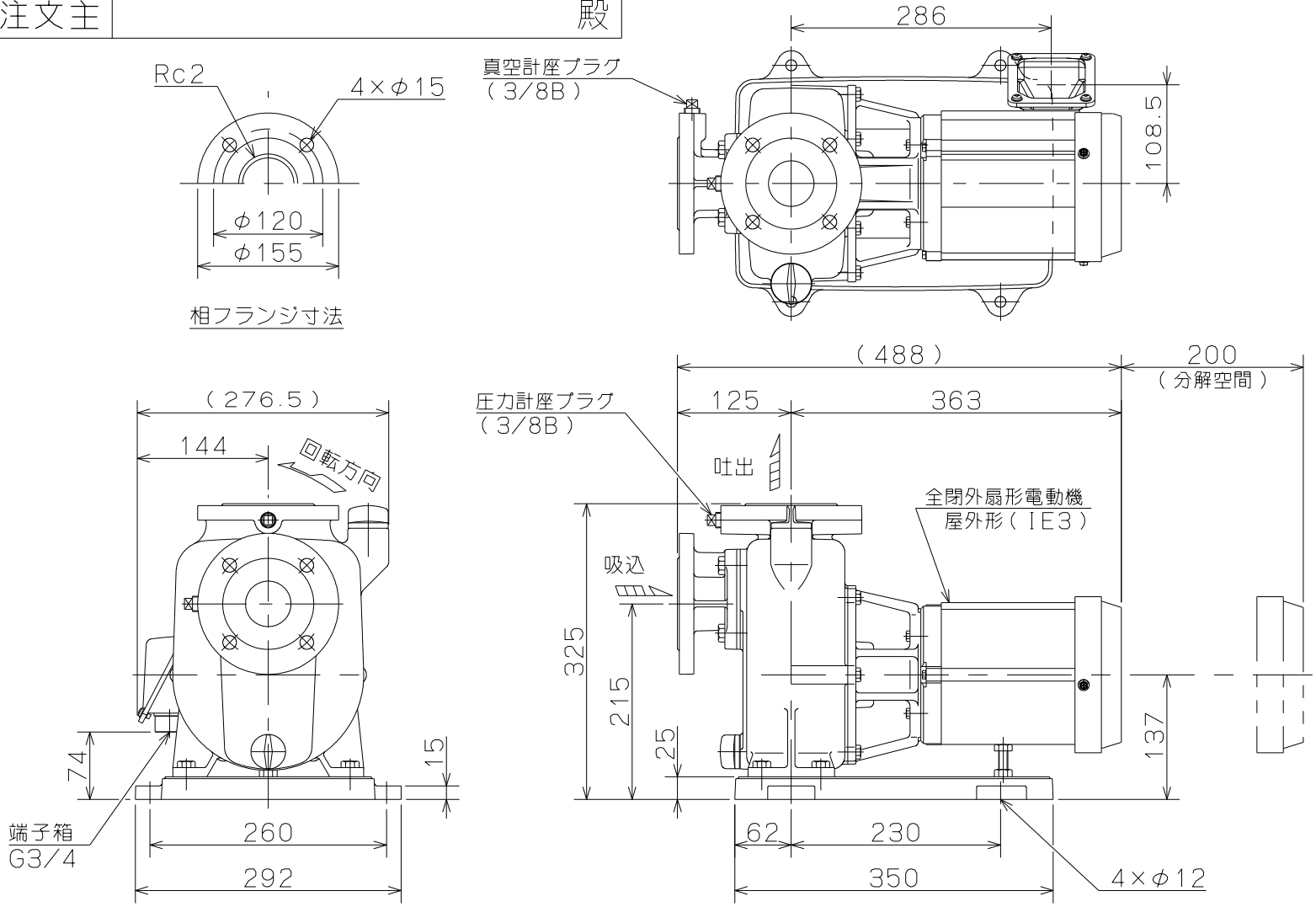

ポンプ仕様	
吐出量	m^3/min
全揚程	m
ポンプ質量	37.5 Kg
電動機仕様	
形式	IKH3-FCKLAW21E
出力	0.75 kW
電圧	200 V
極数	2 極
同期速度	3000 min^{-1}
製造者	東芝
電動機質量	ポンプ質量に含む

S.T	MPJ形 セルプラモーターポンプ							図名	外形寸法図
口径	50 mm	形式	MPJ4-50.71EN	周波数	50 Hz	極数	2	図番	C42212

2025.2.3

株式会社 寺田ポンプ製作所