御注文主	殿

口径	形　式	Hz	定格電圧 V	ポンプ仕様 吐出し量 ℓ/min	ポンプ仕様 全揚程 m	定格消費電力 W	接続部ねじ	質量※ Kg
32	SA-150C	50	100	80	5	305	管用平行おねじ G1¼	4.6
		60				301		

※キャブタイヤケーブル（4m）を含んだ質量です。

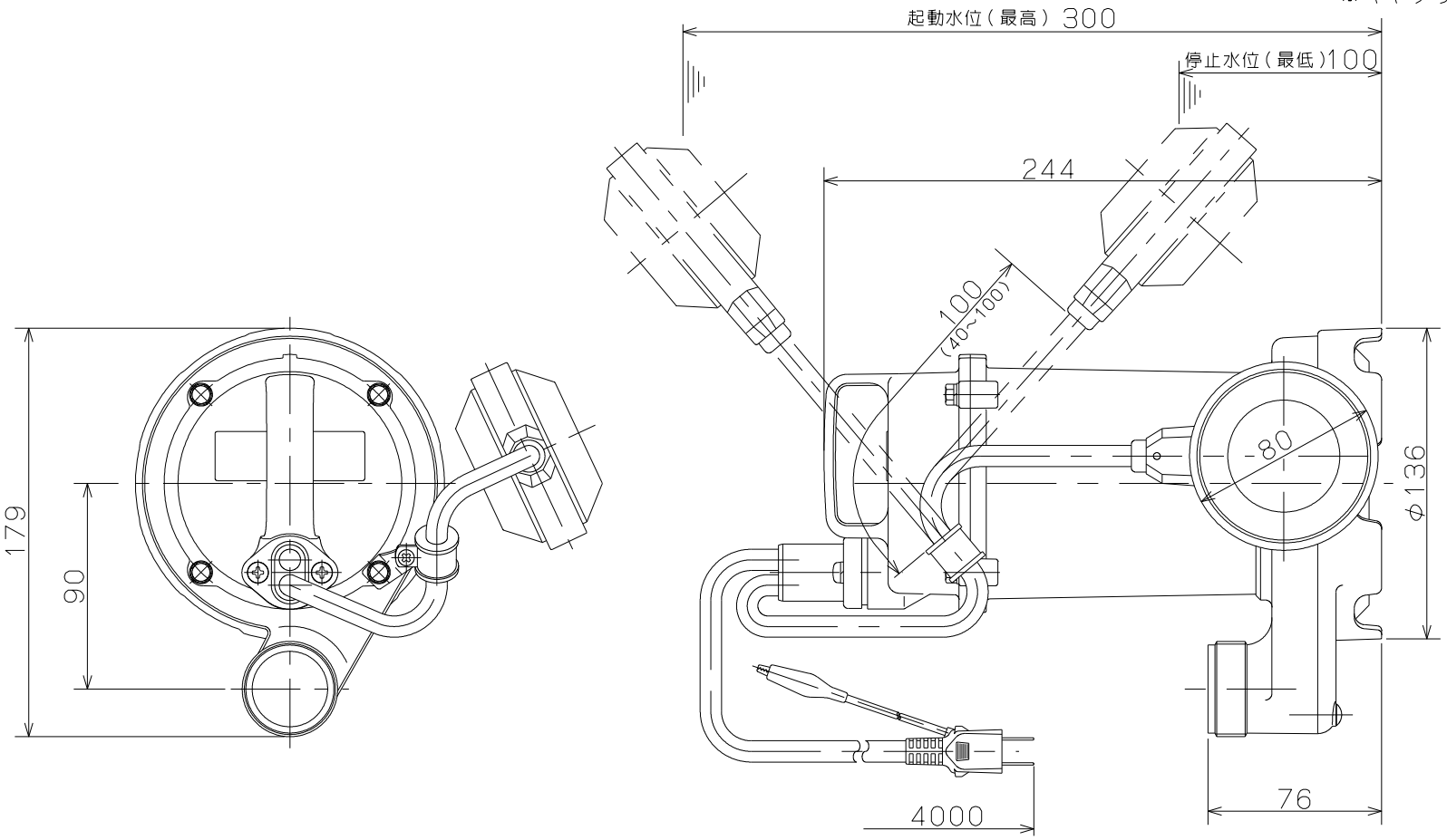

標準付属品

品　　名	個数
ホースカップリングナット	1
ホースカップリング竹の子（32mm用）	1
ホースカップリングパッキン	1
ホースバンド（32mm用）	1

S.T	水中ポンプ						図名	外形寸法図
口径	32 mm	形式	SA-150C	周波数	50/60 Hz	極数	2	図番 C42427

2025.3.31

株式会社 寺田ポンプ製作所