御注文主	殿

口径	形　式	Hz	定格電圧 V	ポンプ仕様 吐出し量 ℓ/min	ポンプ仕様 全揚程 m	定格消費電力 W	接続部ねじ	質量※ Kg
40	SX-150	50	100	100	3.5	305	管用テーパーめねじ Rc 1½	4.8
		60				301		

※キャブタイヤケーブル（4m）を含んだ質量です。

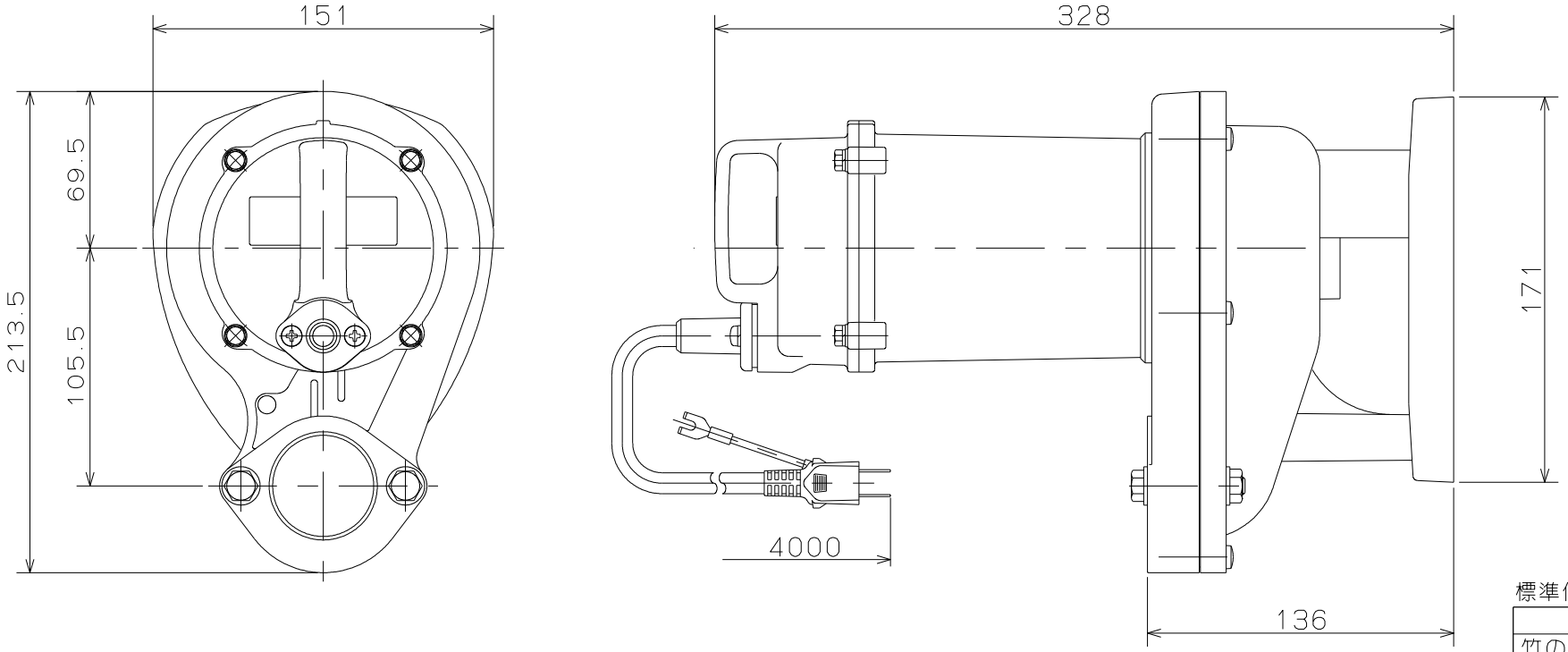

標準付属品

品　　名	個数
竹の子	1
ホースバンド（40mm用）	1
吊り下げロープ	1

S.T	SX形　水中ポンプ						図名	外形寸法図
口径	40 mm	形式	SX-150	周波数	50/60Hz	極数	2	図番	C42429

2025.3.31

株式会社 寺田ポンプ製作所