御注文主	殿

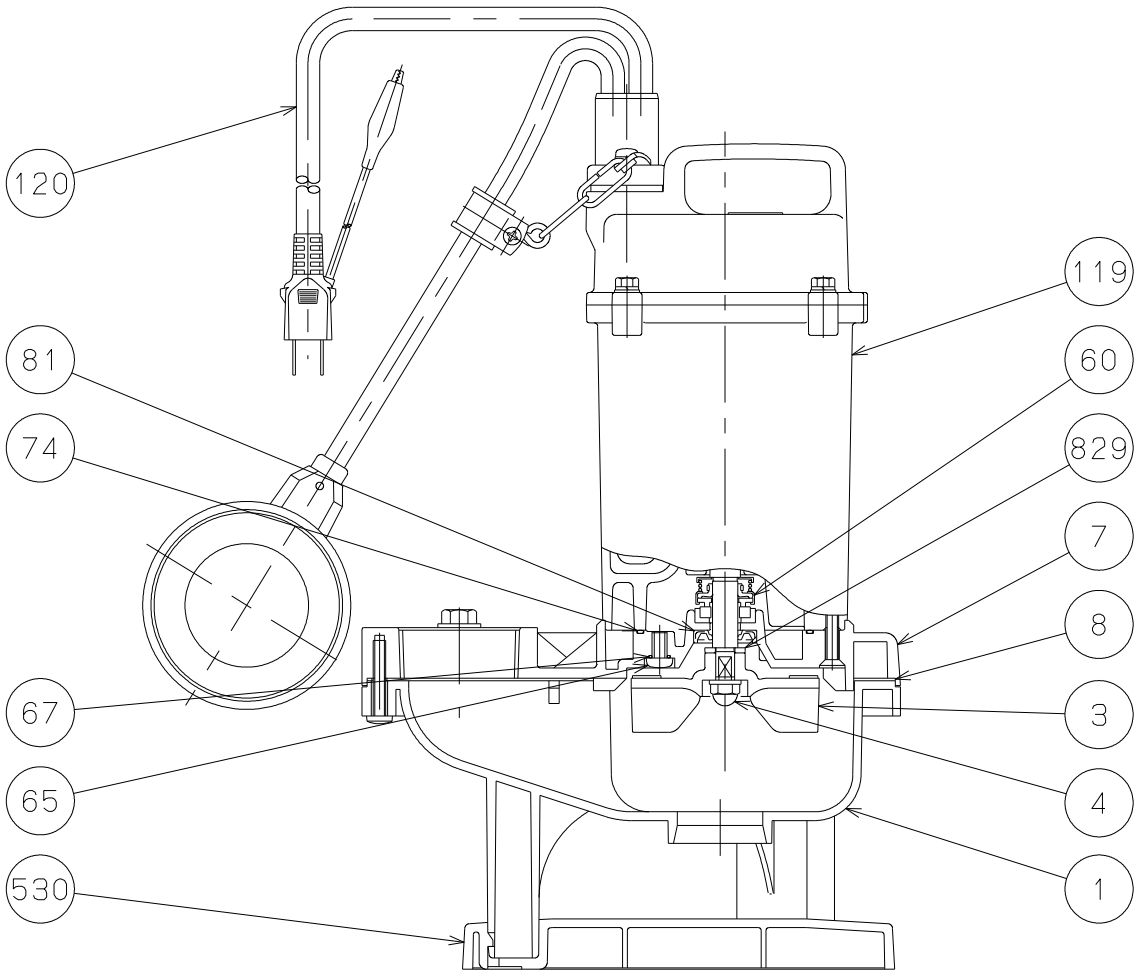

番号	品　名	数量	材質	備考
1	ケーシング	1	合成樹脂	
3	羽根車	1	合成樹脂	
4	羽根車袋ナット	1	SUS304	
7	ケーシングカバー	1	合成樹脂	
8	ケーシングパッキン	1	合成ゴム	
60	メカニカルシール	1	セラミック X カーボン	
65	注油口プラグ	1	SUS304	
67	注油口プラグパッキン	1	合成ゴム	
74	ケーシングカバーパッキン	1	合成ゴム	
81	オイルシール	1	合成ゴム	VC10255
119	電動機	1		
120	キャブタイヤケーブル	1	PVC	
530	底板	1	合成樹脂	
829	羽根車受金具	1	SUS304	

使用ベアリング
負荷側 ―――― 6201ZZC3
反負荷側 ―――― 6200ZZC3

	SXA形　水中ポンプ						図名	構　造　図
口径	40 mm	形式	SXA−150	周波数	50/60Hz	極数	2	図番	C42431

2025.3.31

株式会社 寺田ポンプ製作所