御注文主	殿

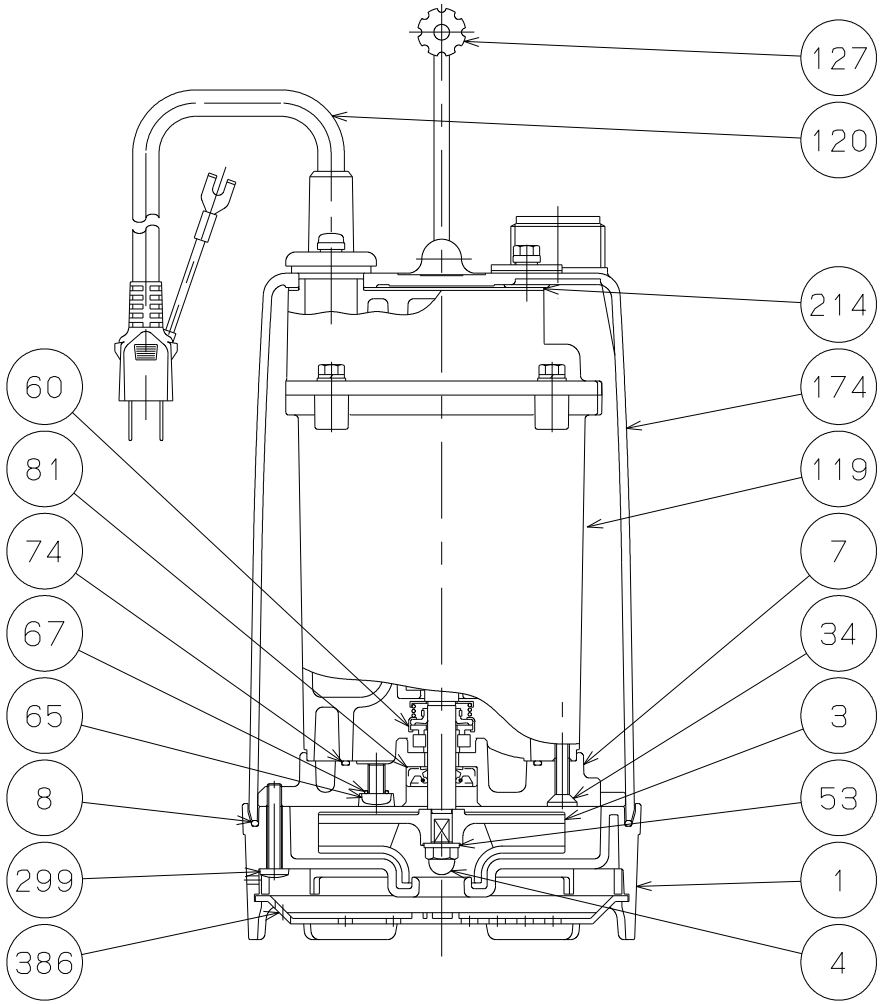

番号	品　名	数量	材質	備考
1	ケーシング	1	合成樹脂	
3	羽根車	1	合成樹脂	
4	羽根車ナット	1	SUS304	
7	ケーシングカバー	1	ADC12	
8	ケーシングパッキン	1	合成ゴム	
34	ケーシングカバー取付ねじ	3	SUS304	
53	羽根車取付け用平座金	1	SUS304	
60	メカニカルシール	1set	セラミック×カーボン	
65	注油口プラグ	1	SUS304	
67	注油口プラグパッキン	1	合成ゴム	
74	ケーシングカバーパッキン	1	合成ゴム	
81	オイルシール	1	合成ゴム	
119	電動機	1		
120	キャブタイヤケーブル	1	PVC	
127	持ち手	1	SPCC+PE	
174	外筒	1	合成樹脂	
214	ヘッドパッキン	1	合成ゴム	
299	ケーシング取付ねじ	3	SUS304	
386	ストレーナアミ	1	合成樹脂	

使用ベアリング
負荷側 ―――― 6201ZZC3
反負荷側 ―――― 6200ZZC3

	SH形　高圧水中ポンプ						図名	構　造　図
口径	25 mm	形式	SH−150	周波数	50/60Hz	極数	2	図番	C42434

2025.3.31

株式会社 寺田ポンプ製作所