# OSA-5
# OSA-6

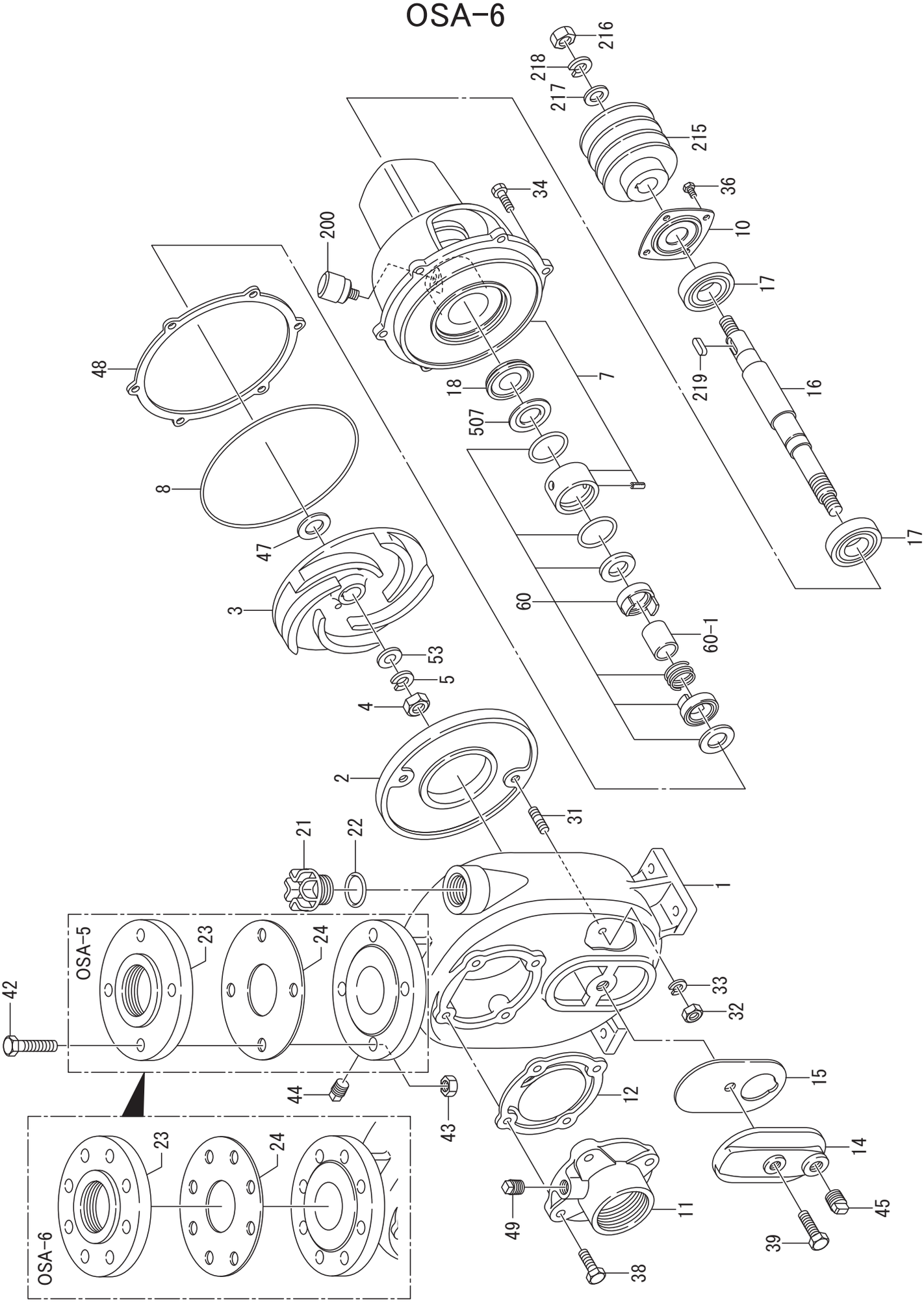

216
218
217
215
36
10
17
219
16
17
34
200
7
18
507
48
8
47
3
53
5
4
60
60-1
2
31
21
22
1
OSA-5
23
24
42
33
32
44
43
12
15
14
45
39
11
49
38
OSA-6
23
24