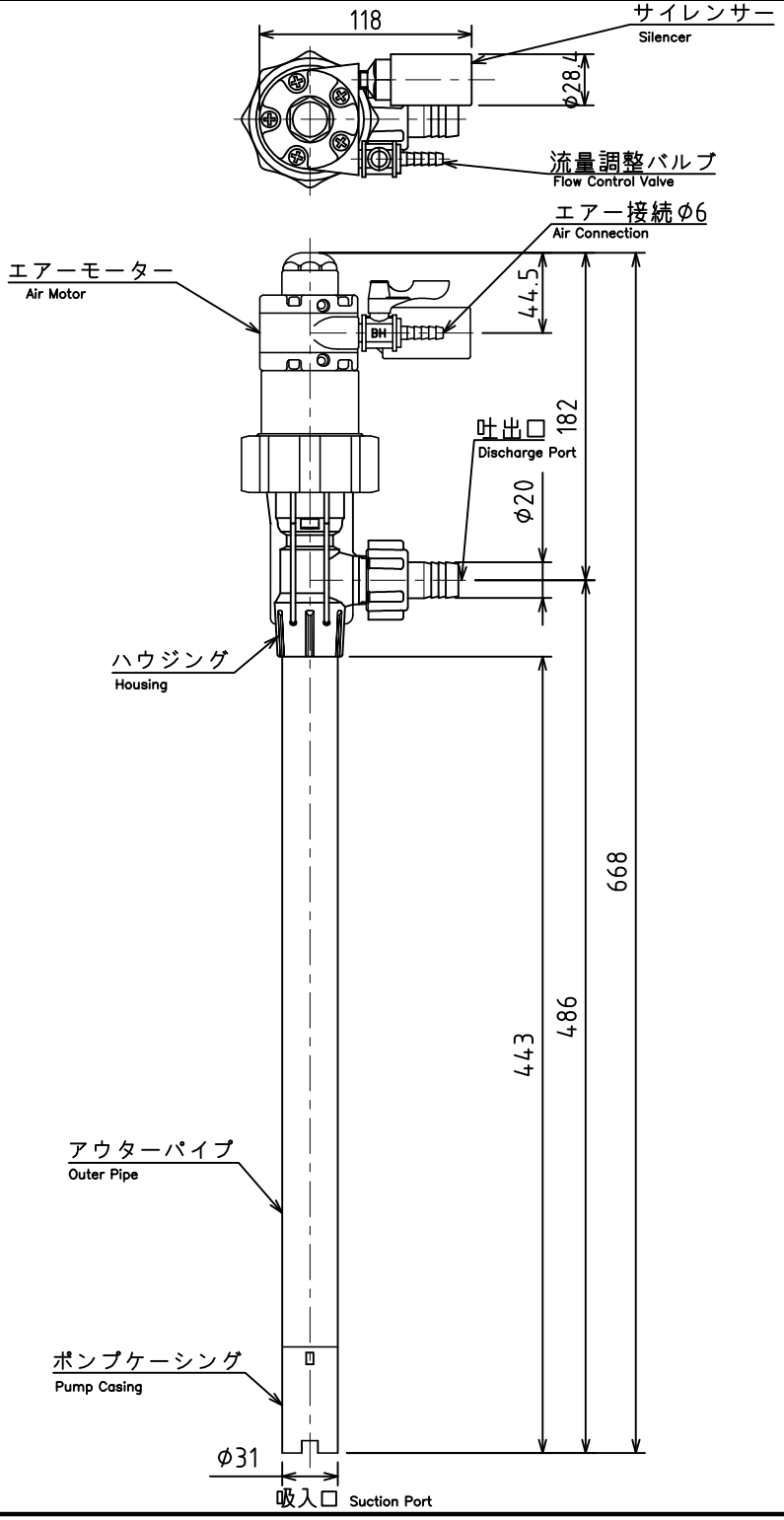

接液部材質 Wetted Parts Material	
吐出口 Discharge Port	ポリプロピレン（P.P）
Oリング O-Ring	FKM
メタル Metal	PTFE
シャフト Shaft	C276
ポンプケーシング Pump Casing	ポリプロピレン（P.P）
インペラー Impeller	ポリプロピレン（P.P）
インナーパイプ Inner Pipe	ポリプロピレン（P.P）
アウターパイプ Outer Pipe	ポリプロピレン（P.P）
ハウジング Housing	ポリプロピレン（P.P）

モーター仕様 Motor Specifications	
定格 Rating	連続 Continuous
エアー消費量 Air Consumption	500 NL/min
最大供給圧力 Max.Supply Pressure	0.6 MPa
モーター種類 Motor Type	ベーン型エアーモーター Vane Type Air Motor

仕様 Specification	
標準付属品 Standard Accessory	ｴｱｰﾎｰｽ 6×11 4m 1本 Air Hose
	ホースバンド 2ケ（エアー用含む） Hose Band （Including for air）
	ﾎｰｽ継手一式 Hose Fitting Set （ﾎｰｽﾆｯﾌﾟﾙ,ﾅｯﾄ,Oﾘﾝｸﾞ 各1ケ） （Hose Nipple,Nut, O-Ring）
	PVCﾎｰｽ19 1m 1本 PVC Hose19 1m
重量 Weight	2.0 Kg
最大使用粘度 Max.Operating Viscosity	100 CP
最大使用液温 Max.Operating Liquid Temperature	60 ℃
吐出口径 Discharge Port Diameter	20 A ホース接続 Hose Connection
全揚程 Total Head	4.7 m
最大吐出量（ｴｱｰ供給圧0.6MPa） Max.Discharge Rate （Air Supply Pressure）	27.5 L/min（揚程0mAq） （HEAD:0mAq）
型式 Model	TMHM-21NA

名称（Name）	Scale
外形図 Outline Drawing	1/1
	Size A0