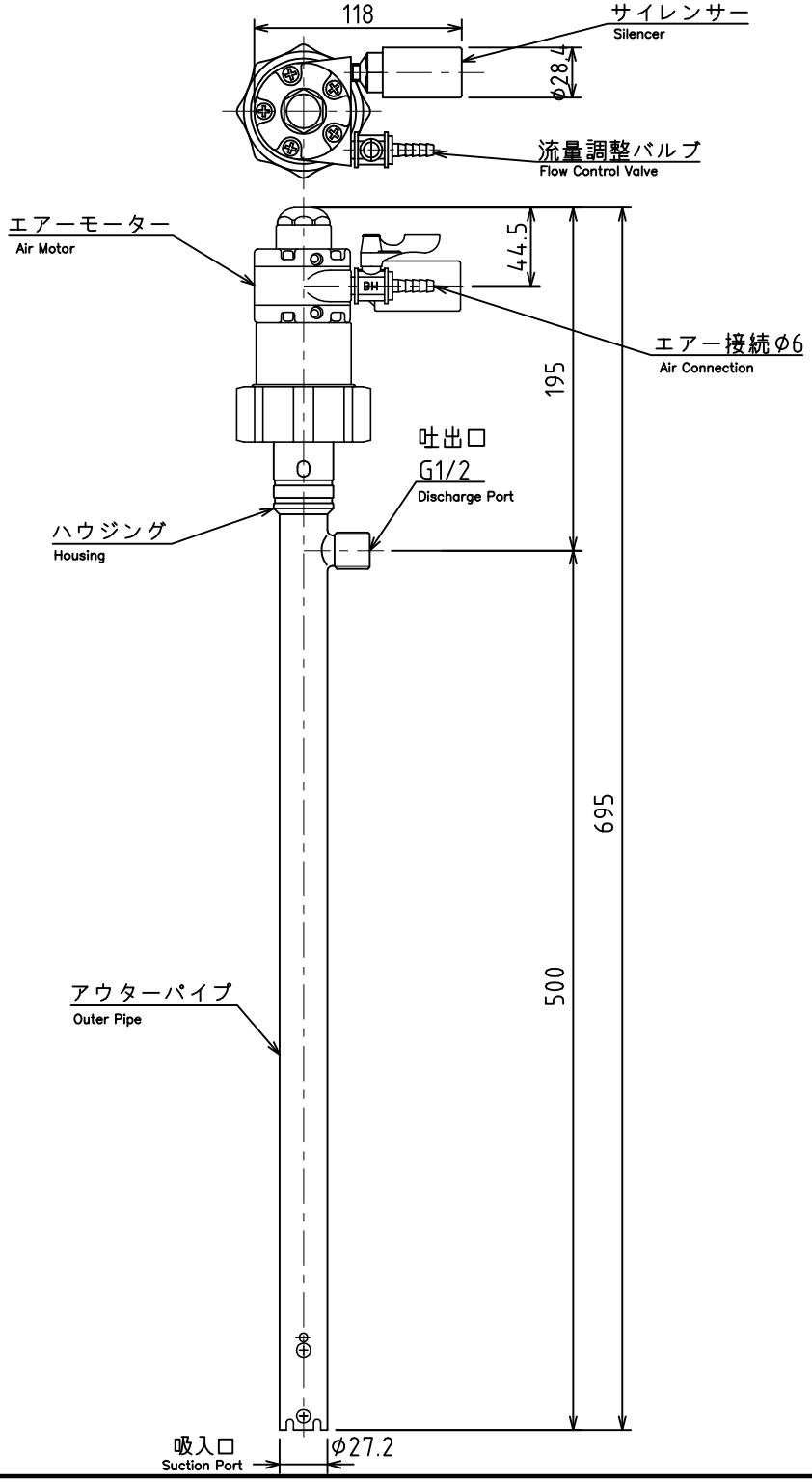

接液部材質 Wetted Parts Material	
Oリング O-Ring	PTFE
メタル Metal	PTFE
シャフト Shaft	SUS316
インペラー Impeller	PTFE
インナーパイプ Inner Pipe	SUS316
アウターパイプ Outer Pipe	SUS316
ハウジング Housing	SUS316

モーター仕様 Motor Specifications	
定格 Rating	連続 Continuous
エアー消費量 Air Consumption	500 NL/min
最大供給圧力 Max.Supply Pressure	0.6 MPa
モーター種類 Motor Type	ベーン型エアーモーター Vane Type Air Motor

仕様 Specification	
標準付属品 Standard Accessory	ホースバンド 1ケ Hose Band
	ｴｱｰﾎｰｽ 6×11 4m 1本 Air Hose
	SUS304製フレキシブルホース 15A 1m 1本 SUS304 Flexible Hose
重量 Weight	2.5 Kg
最大使用粘度 Max.Operating Viscosity	100 CP
最大使用液温 Max.Operating Liquid Temperature	60 ℃
吐出口径 Discharge Port Diameter	G 1/2
全揚程 Total Head	5 m
最大吐出量 Max.Discharge Rate	30 L/min（揚程0 mAq）(HEAD:0mAq)
型式 Model	TMHM-316MFA

名称（Name）	Scale
外形図 Outline Drawing	1/1
	Size A0