仕様/SPECIFICATION	
入口口径/BORE INLET	JIS 10K 25A
出口口径/BORE OUTLET	JIS 10K 25A
出力/OUTPUT	0.75 kW
電圧/VOLTAGE	V
相数/PHASE	3 φ
質量/WEIGHT	約 about 21kg

※電動機：富士電機製 MLU型(IE3)
MOTOR: FUJI ELECTRIC/TYPE MLH(IE3)

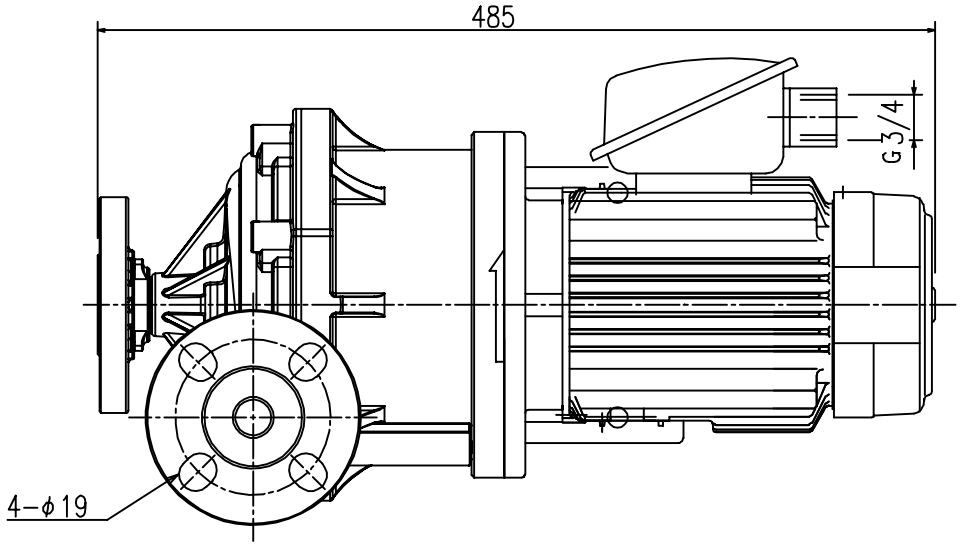

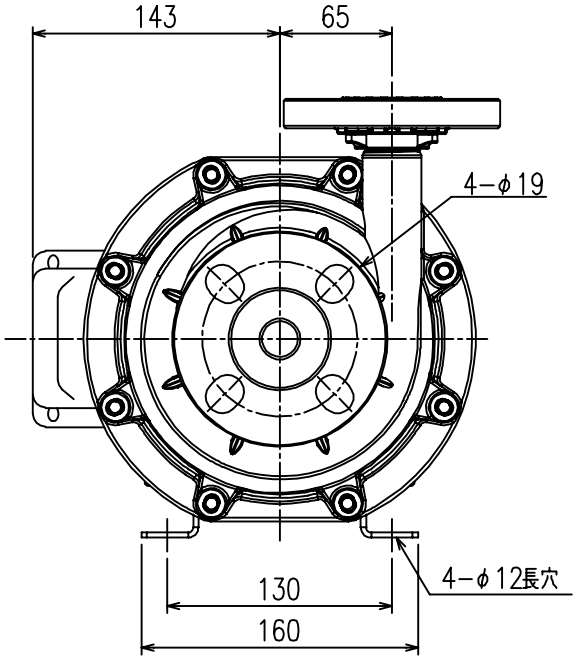

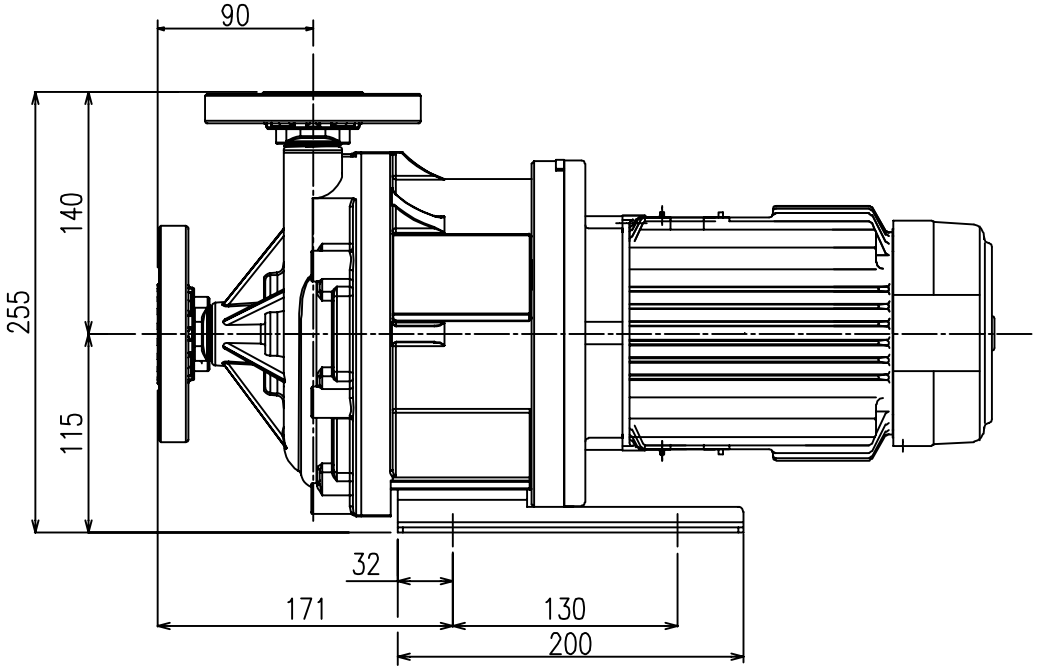

株式会社 寺田ポンプ製作所 TERADA PUMP MFG Co.,LTD.	△						APP. 承認	CHK. 検図	DSN. 設計	DWG. 作図	USER 納入先		DATE 日付	'15 8.3	SCALE 尺度	1:3
	△1	図面見直しによる改訂	2018.12.13	湧川	岩本	東	東	岩本	稲泉	湧川	TITLE 名称	TM−221P/F 組立図 INSTALLATION	DRAWING No.図面番号		SIZE	REV.
	REV. 訂正	EXPLANATION 記事	DATE 年月日	DWG. 作図	CHK. 検図	APP. 承認							MPAC−0081		A3	△1