Close-Coupled In-Line Pumps ASSEMBLY DRAWING

TSLP2形ステンレス製ラインポンプ外形寸法図

MODEL
型　式: TSLP2

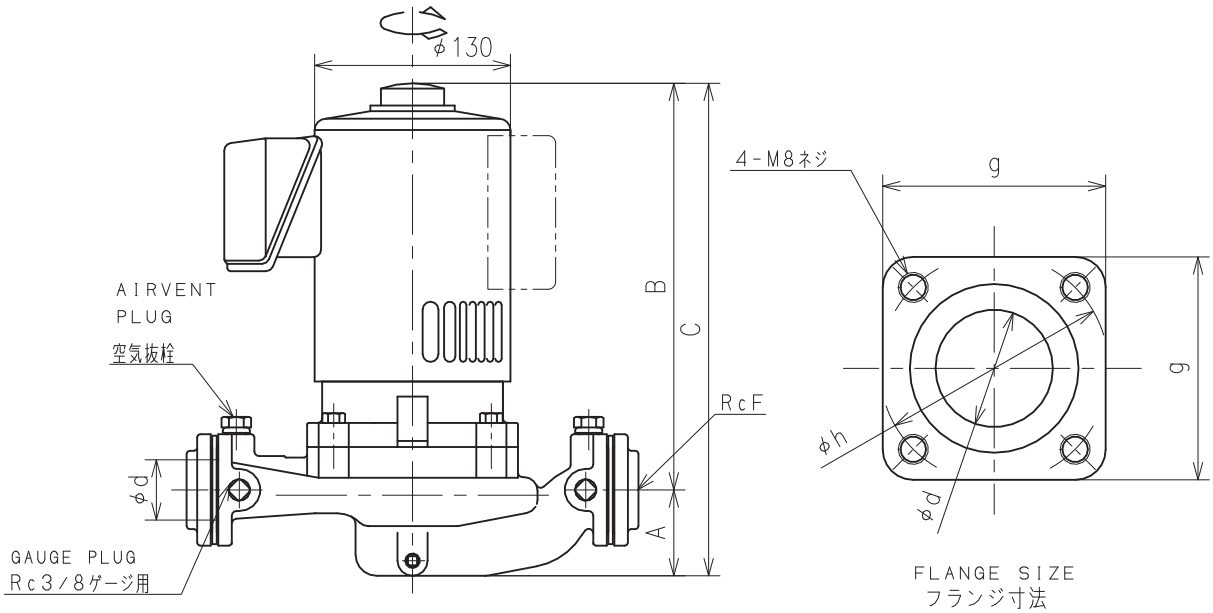

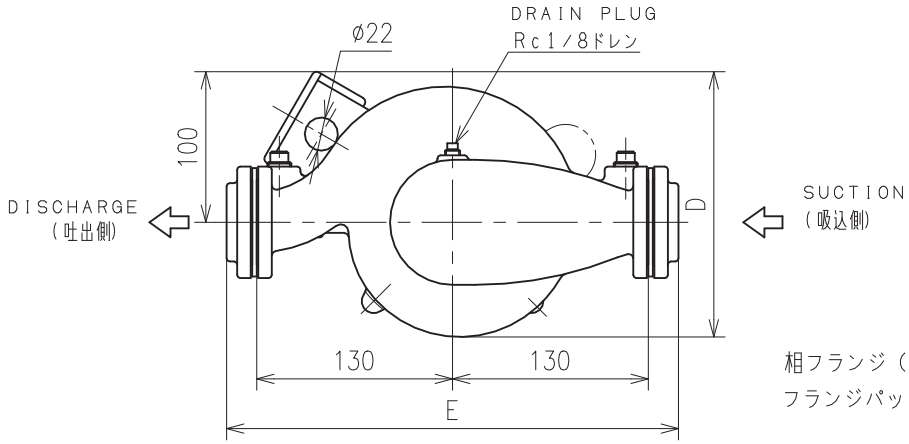

相フランジ（ステンレス製、ボルト付）…2組と
フランジパッキン…2枚を標準付属しています。

MODEL ポンプ型式	SIZE 呼称径 φd	OUT PUT 出力 W	A	B	C	D	E	F	FLANZE SIZE フランジ寸法 g	h	MASS 概算質量 kg
TSLP2-25-5.08S	25	80	51	279	330	173	296	1	62	60	12.5
TSLP2-25-5.15S		150	51	279	330	173	296		62	60	12.5
TSLP2-25-5.25S		250	51	289	340	173	296		62	60	13.8
TSLP2-32-5.25S	32	250	57	293	350	177	300	1¼	74	76	14.9
TSLP2-32-5.4S		400	57	319	376	177	300		74	76	17.2
TSLP2-40-5.25S	40	250	63	297	360	175	300	1½	74	76	14.7
TSLP2-40-5.4S		400	63	323	386	175	300		74	76	17.0
TSLP2-50-5.4S	50	400	65	328	393	178	308	2	84	88	17.6

付　属　品 ACCESSORIES	

概算質量 MASS　　kg

仕　様 SPEC.			電動機仕様 MOTOR SPEC.				
吐出し量	CAPACITY	m³/min	種　別	TYPE	防滴保護形	極　数 POLE	2P
全揚程	TOTAL HEAD	m	出　力	OUTPUT	W	周波数 FREQUENCY	50 Hz
(同期)回転速度	SPEED OF ROTATION	3000 min⁻¹	相・電圧	PHASE & VOLTAGE	1φ　V	同期回転速度 SYNC. SPEED OF ROTATION	3000 min⁻¹

機器名称 ITEM NAME		機器番号 ITEM No.	
型　式 MODEL		数　量 QUANTITY	

株式会社　寺田ポンプ製作所　Terada Pump Mfg. Co., Ltd.　　No.PC4-04259-1