WITH PREMIUM EFF. MOTOR
プレミアム効率電動機搭載
IE3 EFF. EQUIVALENT
ＩＥ３効率相当品

Close-Coupled End-Suction Centrifugal Pumps ASSEMBLY DRAWING

TSJM2形モートルポンプ外形寸法図

MODEL
型　式: TSJM2-50×40L62.2E

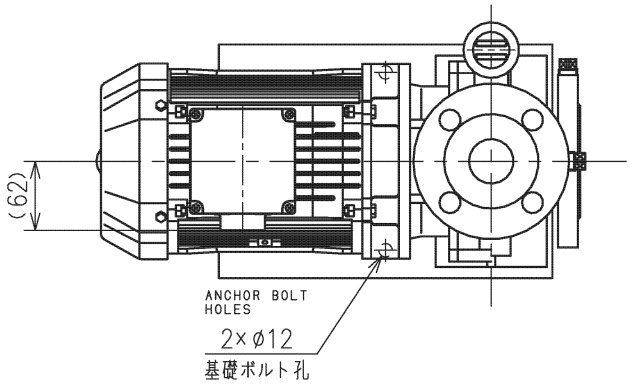

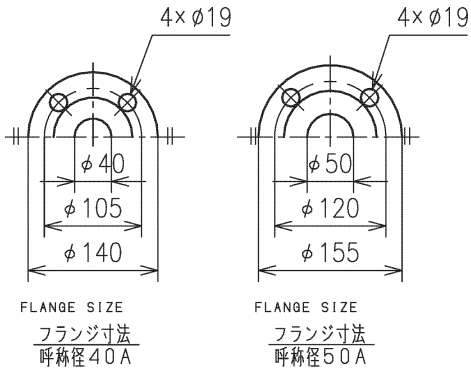

フランジ寸法はＪＩＳ１０Ｋ並形に準じています。
Flange size is conformed to JIS 10K regular type.

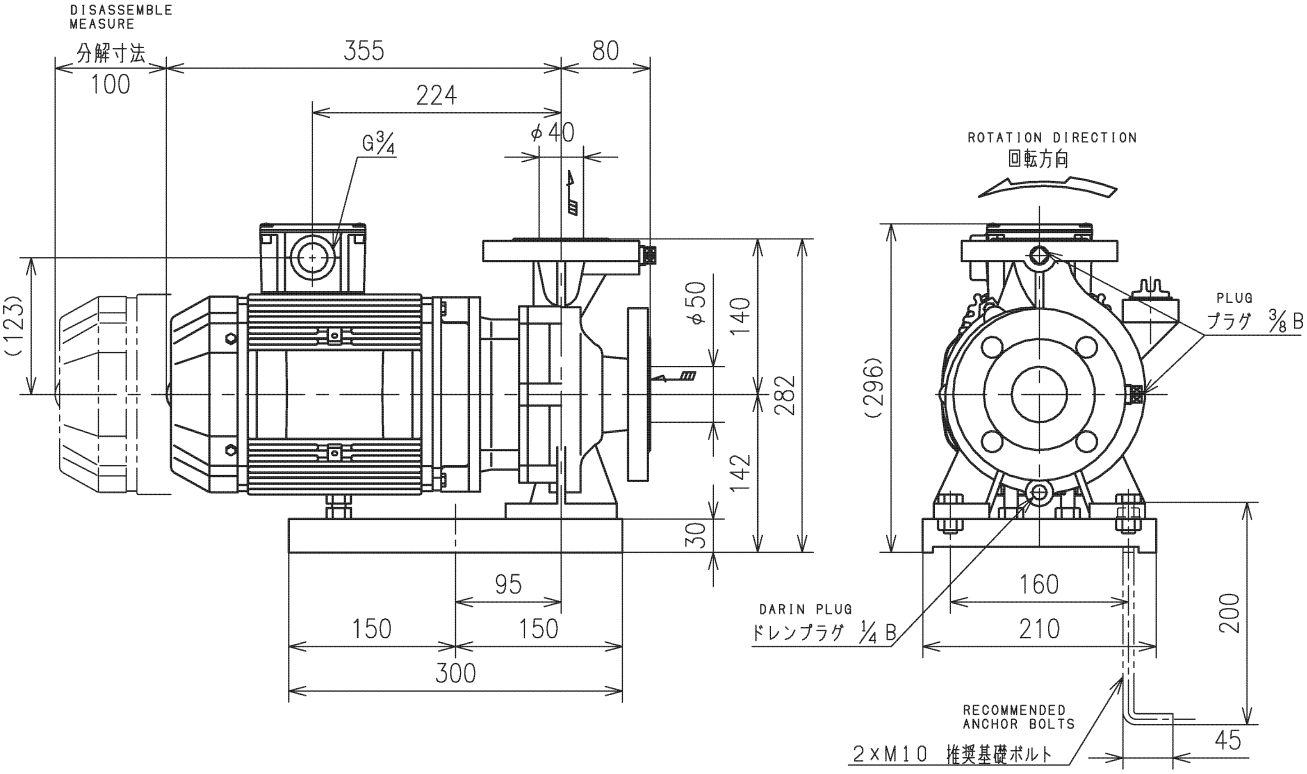

施工上の注意点　Note for installation
・配管類重量がポンプ本体にかからないようにしてください。　Do not load pipe weight on the pump.

付　属　品 ACCESSORIES		
		概算質量 MASS　40 kg

仕　様 SPEC.			電　動　機　仕　様 MOTOR SPEC.				
吐出し量	CAPACITY	m^3/min	種　別	TYPE	全閉外扇形屋外 T.E.F.C.	極　数 POLE	2 P
全揚程	TOTAL HEAD	m	出　力	OUTPUT	2.2 kW	周波数 FREQUENCY	60 Hz
(同期)回転速度	SPEED OF ROTATION	3600 min^{-1}	相・電圧	PHASE & VOLTAGE	3 φ　V	同期回転速度	SYNC. SPEED OF ROTATION 3600 min^{-1}

機器名称 ITEM NAME		機器番号 ITEM No.	
型　式 MODEL	TSJM2-50×40L62.2E	数　量 QUANTITY	

株式会社寺田ポンプ製作所　Terada Pump Mfg. Co., Ltd.　　No.PC4-14622-0