Close-Coupled In-Line Pumps ASSEMBLY DRAWING

TSLP2形ステンレス製ラインポンプ外形寸法図

MODEL
型　式: TSLP2-25-6.4E

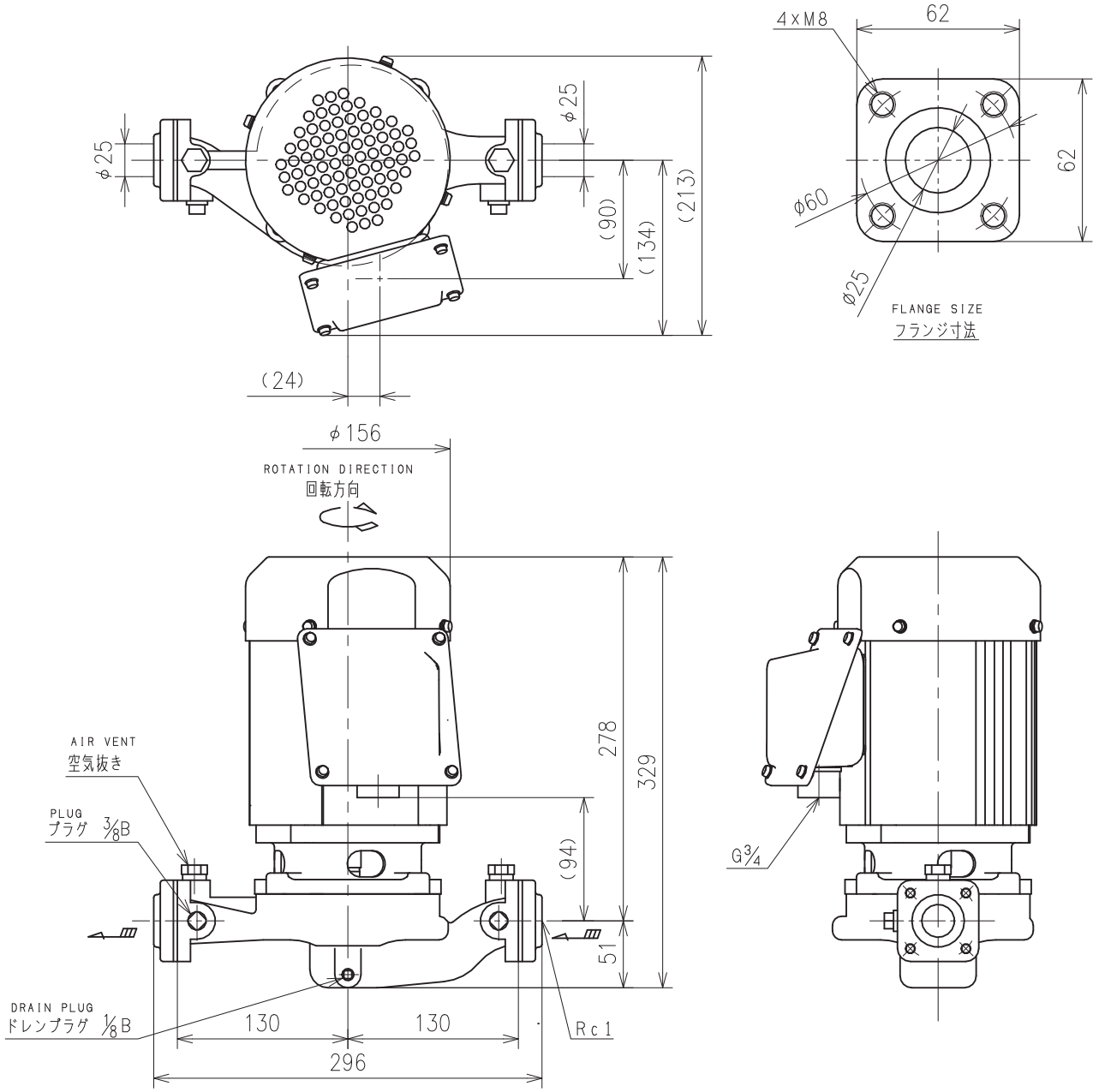

STNDARD ACCESSORIES;COMP-FLANGE(Contain Hex bolts and seals)
標準付属品：相フランジ（ステンレス製、ボルト・パッキン付）

付　属　品 ACCESSORIES	

概算質量 MASS　15 kg

仕　様 SPEC.			電　動　機　仕　様 MOTOR SPEC.				
吐出し量	CAPACITY	m³/min	種　別	TYPE	全閉外扇形屋外 T.E.F.C.	極　数	POLE	2 P
全揚程	TOTAL HEAD	m	出　力	OUTPUT	0.4 kW	周波数	FREQUENCY	60 Hz
(同期)回転速度	SPEED OF ROTATION	3600 min⁻¹	相・電圧	PHASE & VOLTAGE	3 φ　V	同期回転速度	SYNC. SPEED OF ROTATION	3600 min⁻¹

機器名称 ITEM NAME		機器番号 ITEM No.	
型　式 MODEL	TSLP2-25-6.4E	数　量 QUANTITY	

株式会社　寺田ポンプ製作所　Terada Pump Mfg. Co., Ltd.

No.PC4-24741-0