Multistage Centrifugal Pumps ASSEMBLY DRAWING

MF形多段ポンプ外形寸法図

MODEL
型　式:MF7-5225HE

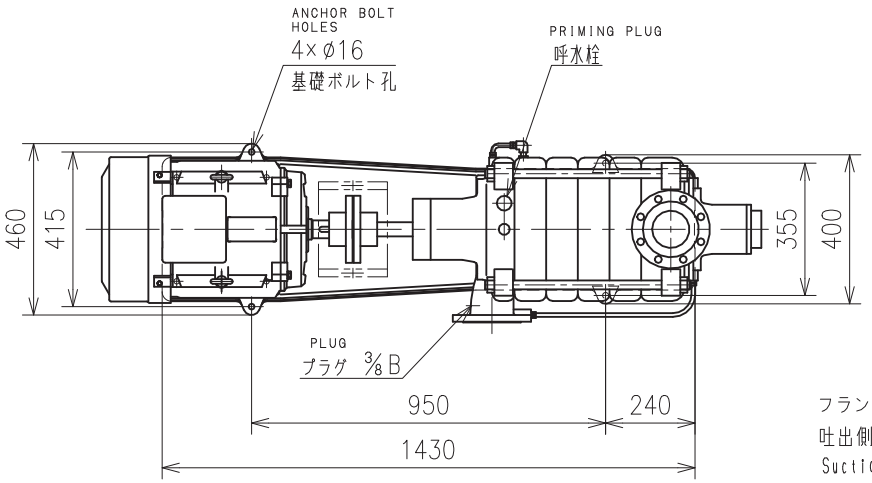

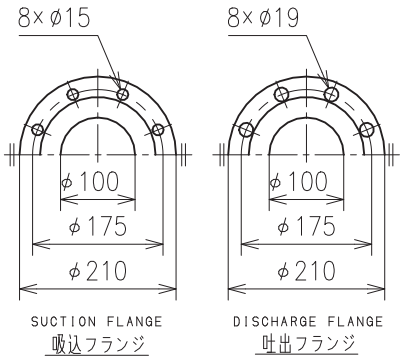

フランジ寸法は吸込側ＪＩＳ１０Ｋ薄形、
吐出側ＪＩＳ１０Ｋ並形に準じています。
Suction flange is conformed to JIS 10K thin type and discharge flange is conformed to JIS 10K regular type.

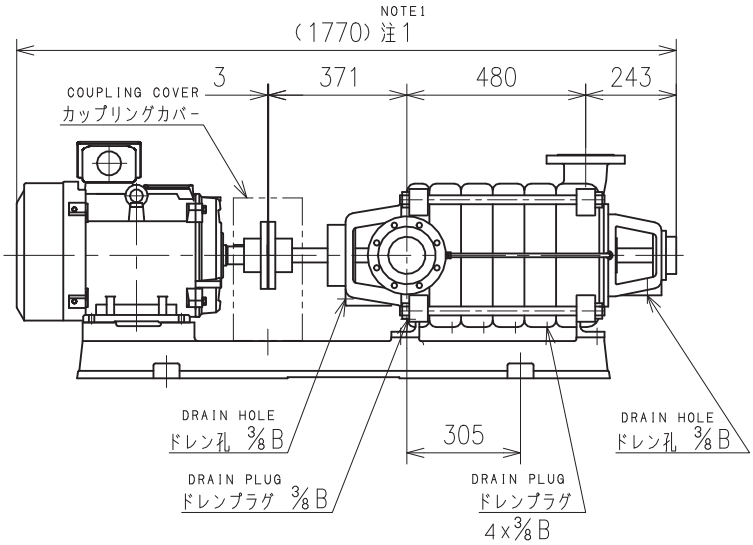

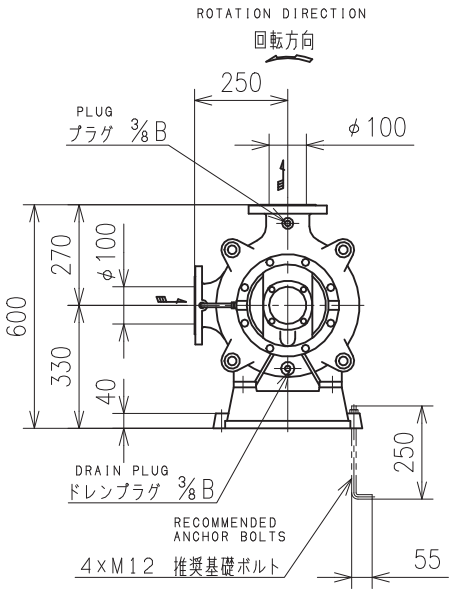

注１）全長寸法、概算重量及び端子箱位置は、電動機メーカーにより異なることがあります。
NOTE1) Total length, mass of the pump and terminal box position has difference depending on motor manufacturer.
カップリングカバーは標準付属品です。 Coupling cover is standard accessory.
適用電動機枠番：１８０Ｍ　Applicable Motor Frame No.:180M

施工上の注意点　Note for installation
- ポンプ据付後、軸継手軸芯確認、調整を行ってください。 Confirm and adjust shaft alignment after installation of the pump.
- 配管類重量がポンプ本体にかからないようにしてください。 Do not load pipe weight on the pump.

付　属　品 ACCESSORIES	

概算質量 MASS　554 kg

仕　様 SPEC.			電　動　機　仕　様 MOTOR SPEC.				
吐出し量	CAPACITY	m^3/min	種　別	TYPE	全閉外扇形 T.E.F.C.	極　数	POLE	4 P
全揚程	TOTAL HEAD	m	出　力	OUTPUT	22 kW	周波数	FREQUENCY	50 Hz
(同期)回転速度	SPEED OF ROTATION	$1500\ min^{-1}$	相・電圧	PHASE & VOLTAGE	3 φ　V	同期回転速度	SYNC. SPEED OF ROTATION	$1500\ min^{-1}$

機器名称 ITEM NAME		機器番号 ITEM No.	
型　式 MODEL	MF7-5225HE	数　量 QUANTITY	

株式会社　寺田ポンプ製作所　Terada Pump Mfg. Co., Ltd.　　No.PC4-26402-0