Multistage Centrifugal Pumps ASSEMBLY DRAWING

MF形多段ポンプ外形寸法図

MODEL
型　式:MF5-6115LE

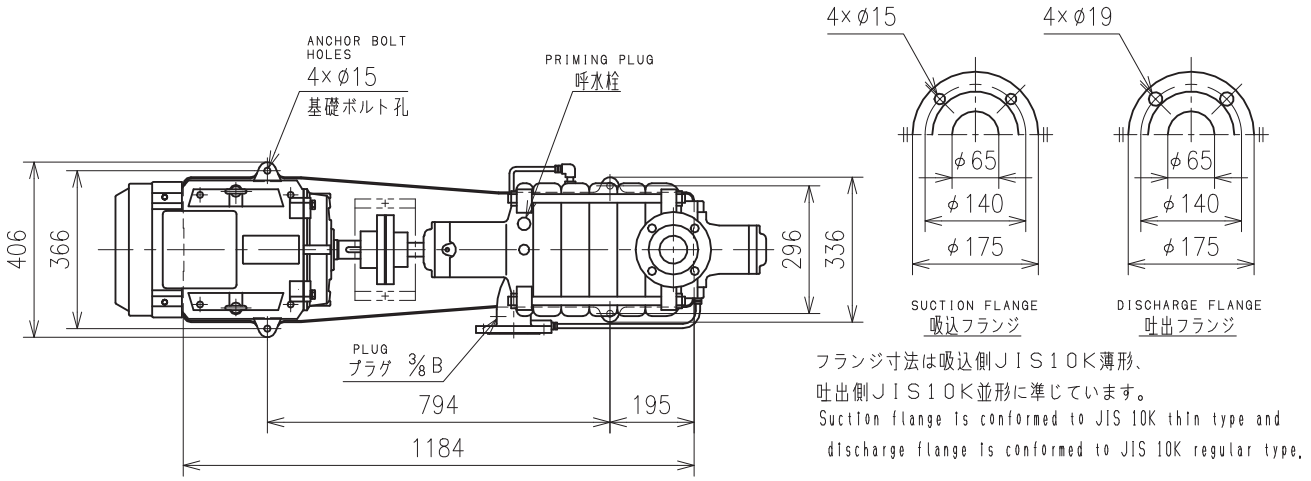

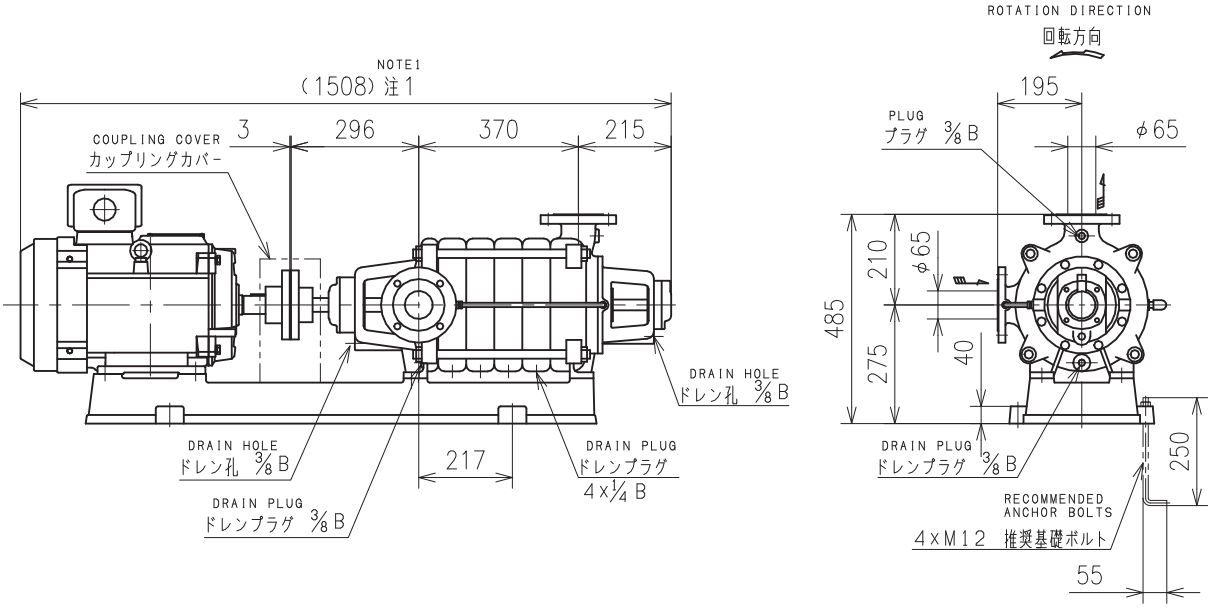

注１）全長寸法、概算重量及び端子箱位置は、電動機メーカーにより異なることがあります。
NOTE1) Total length, mass of the pump and terminal box position has difference depending on motor manufacturer.
カップリングカバーは標準付属品です。Coupling cover is standard accessory.
適用電動機枠番：１６０Ｍ Applicable Motor Frame No.:160M
施工上の注意点Note for installation
・ポンプ据付後、軸継手軸芯確認、調整を行ってください。Confirm and adjust shaft alignment after installation of the pump.
・配管類重量がポンプ本体にかからないようにしてください。Do not load pipe weight on the pump.

付　属　品 ACCESSORIES	

概算質量 MASS	310 kg

仕　様 SPEC.			電　動　機　仕　様 MOTOR SPEC.				
吐出し量	CAPACITY	m^3/min	種　別	TYPE	全閉外扇形 T.E.F.C.	極　数	POLE	4 P
全揚程	TOTAL HEAD	m	出　力	OUTPUT	11 kW	周波数	FREQUENCY	60 Hz
(同期)回転速度	SPEED OF ROTATION	1800 min^{-1}	相・電圧	PHASE & VOLTAGE	3 φ　V	同期回転速度	SYNC. SPEED OF ROTATION	1800 min^{-1}

機器名称	ITEM NAME		機器番号	ITEM No.	
型　式	MODEL	MF5-6115LE	数　量	QUANTITY	

株式会社　寺田ポンプ製作所　Terada Pump Mfg. Co., Ltd.

No.PC4-26584-0