外装		
	材質	色
ポンプケース	PE	2.5PB 2.5/7 近似値
ベース	PP	N 1.0 近似値

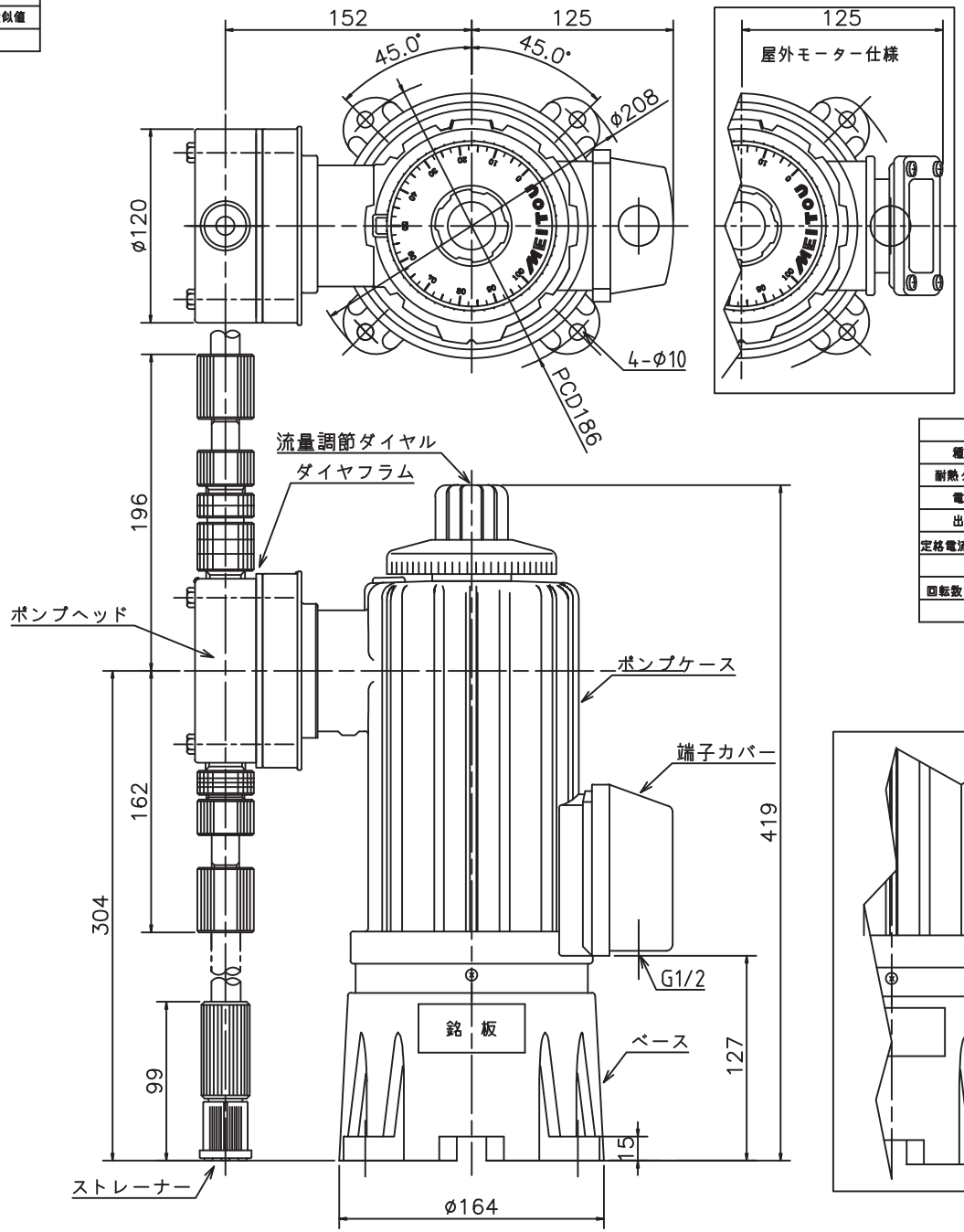

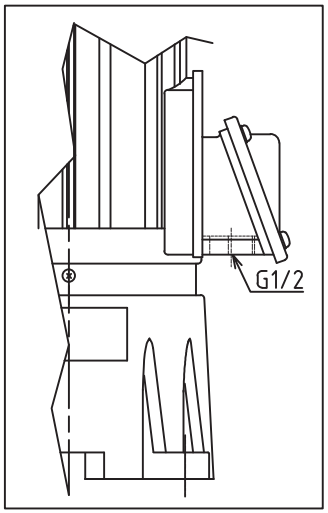

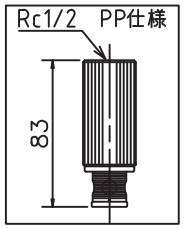

PP仕様の接続はRc1/2

ポンプ仕様				
型式		TMTX	1000	2000
吐出量50HZ		ml/min	100~1000	200~2000
60HZ			120~1200	240~2400
最大吐出圧力		MPa	0.5	0.5
最大ストローク		mm	6	7
最大吸込揚程		m	−2	−2
調節		運転、停止中可変		
接続	吐出		VP13	VP13
	吸込		VP13	VP13
重量		kg	13	13

電動機仕様								
種類		単相 全閉外扇屋内	三相 全閉外扇屋内・屋外					
耐熱クラス		E	E					
電源	V	AC100	AC200	AC220	AC380	AC400	AC415	AC440
出力	W	65	100					
定格電流50Hz	A	2.7	0.73	−	0.45	0.47	0.48	−
60Hz		2.3	0.68	0.69	−	0.39	−	0.43
回転数50Hz	rpm	1450	1430	−	1440	1445	1450	−
60Hz		1740	1720	1730	−	1735	−	1750

接液部材質				
	ポンプヘッド	PVC	PMMA	PP
	バルブ	PTFE・SUS・セラミック・ハステロイC		
	ダイヤフラム	PTFE		
	Oリング	バイトン・NBR・PTFE		
＊	スプリング	SUS高粘度仕様		−
＊	バルブシート	SUSスラリー仕様	−	−

名称	DIAPHRAGM PUMP TMTX-1000,2000P-P

株式会社寺田ポンプ製作所