ケミカルハンディポンプ®

取扱説明書

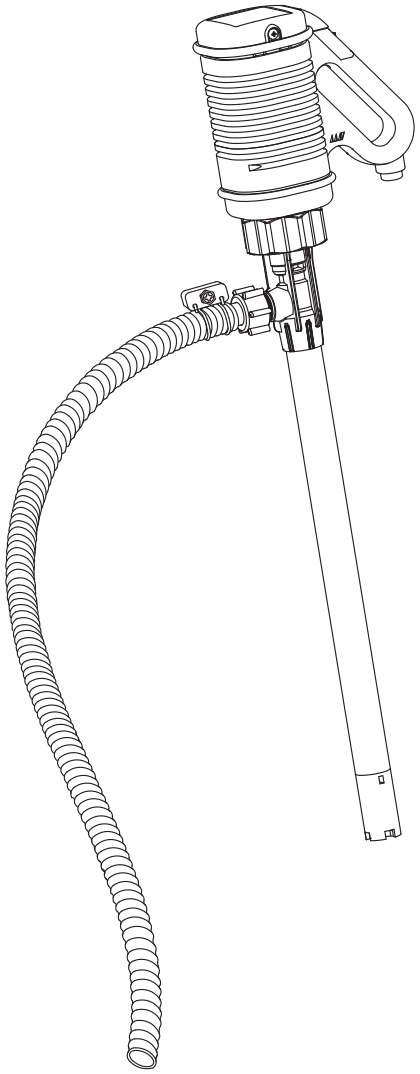

このたびは、ケミカルハンディポンプをご購入頂きましてありがとうございます。
ケミカルハンディポンプを正しくご使用頂くために、取扱説明書をご熟読のうえ、大切に保管してください。

株式会社寺田ポンプ製作所

もくじ

ご使用の前に

- 本書の使い方 …… 1
- 使用条件 …… 1
- 取扱い上のご注意 …… 2
- 商品の確認 …… 3
- 型式表示 …… 3

ご使用方法

- AC100V モーター仕様 …… 4
- カーボンブラシの点検・交換 …… 5
- エアモーター仕様 …… 6
- 防爆モーター仕様 …… 7
- ホースの接続 …… 7
- 運転使用時の注意 …… 9
- 空運転の対策 …… 9
- 運転終了後の注意 …… 10
- ポンプ保管例 …… 10

性能曲線 …… 11

仕様 …… 13

付属品 …… 14

分解図 …… 15

アフターサービス

- 保証について …… 18
- 修理について …… 18
- メンテナンスデータ …… 18

ご使用の前に

本書の使い方

この取扱説明書は、安全に正しく取り扱っていただくために、内容をつぎのように表示しています。いずれも安全に関する重要な内容ですので、必ず守ってください。

⚠警告

この表示の欄は、誤った取扱いをすると、死亡または重傷を負う可能性がある内容です。

⚠注意

この表示の欄は、誤った取扱いをすると、傷害を負う内容または物的損害が想定される内容です。

お願い

この表示の欄は、機器そのものの性能・寿命確保のために、必ず守っていただきたい内容です。

使用条件

⚠注意

- このポンプは、液体を移送する用途以外には、使用しないでください。事故や故障の原因となります。
- 使用するポンプの主接液部をご確認ください。
- 使用する薬品に対する耐蝕性を考慮してください。
  使用する薬品の性状に合ったモーター仕様のポンプをご使用ください。
- 使用可能範囲を越えないでください。故障の原因となります。
- スラリーの移送は出来ません。
- ケミカルハンディポンプは簡易移送式ポンプのため、高所への移送には適していません。
- 空転厳禁です。

取扱い上のご注意

⚠警告

- 使用関係者以外の人や、子供の手に触れない様にしてください。
- 濡れた手で操作しないでください。感電の原因となります。
- アース端子は確実に接地してください。
- 危険な薬液を取扱う場合、または点検、修理の場合は、保護具（ゴム手袋、マスク、保護メガネ、耐薬液作業衣など）を着用し、薬品がかからないようにしてください。
- 異なる薬液に使用する場合は、必ず洗浄してからご使用ください。
- 電源回路には“漏電遮断器”を取付けてください。漏電遮断器がないと感電、火災の原因となることがあります。

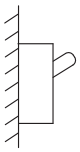

- 電源プラグ、電源コードの絶縁材及び被覆に割れ、損傷があるときは交換してください。感電、火災の原因となります。
- 引火性の液体を使用する場合、静電気対策を行ってください。

⚠注意

- ポンプを落としたり、破損した場合は使用せず、販売店または弊社営業所にご連絡ください。
- 異常時（煙が出る、こげ臭い時など）は運転を停止し、販売店または弊社営業所にご連絡ください。火災・感電や故障の原因となります。
- 運転中はモーター金属部分に手を触れないでください。高温になるため、やけどの原因となります。
- 継手とホースなどは、必ず付属品、もしくは指定のものを使用してください。事故や故障の原因となります。
- ホースは無理に曲げないでください。亀裂・破損の原因となります。
- モーターの冷却通風口は、塞がないでください。火災・感電や故障の原因となります。

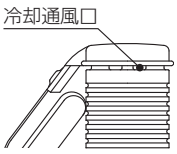

- モーター部に水、薬液をかけないでください。感電、火災の原因となります。

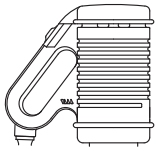

- 付属品の軟質塩ビホースは、消耗品として定期的に交換してください。また、使用液によっては可塑剤が抽出され、ホースが硬化する場合がありますので、定期的にホースを点検していただき、ホースに変化が現れたら早めに交換してください。
- メンテナンスまたは修理する前には、ポンプを洗浄してください。
- “スイッチカバー”に亀裂が生じたり、破損したら、必ず交換してください。感電、火災の原因となります。

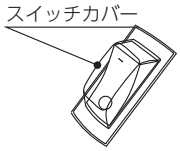

- 電源プラグの刃の根元にほこりが付着したときは、よくふき取ってください。感電、火災の原因となります。

- 電源プラグを抜く時は、必ず先端のプラグを持って引抜いてください。プラグ以外を持って引抜くと、プラグの損傷の原因となります。

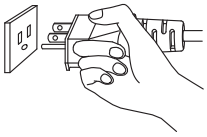

お願い

- 使用時以外は、電源プラグをコンセントから抜いてください。
  感電、火災の原因となります。

ご使用の前に　商品の確認・型式表示

商品の確認

荷解きされましたら、まず以下の確認をお願いいたします。

1. ご注文どおりの製品ですか？
2. ポンプ銘板の型式はご注文の型式ですか？
3. 付属品は間違いなくついていますか？

13、14 ページの付属品リストにしたがってご注文の型式の付属品をご確認ください。

4. 輸送中の振動や衝撃でいたんでいませんか？
5. ネジ類が緩んだり、外れたりしていませんか？

オプション部品のご確認もお願いいたします。部品によっては別梱包の場合も有ります。

細心の注意を払って出荷しておりますが、万一お気付きの点がございましたら、販売店または当社までお知らせください。

型式表示

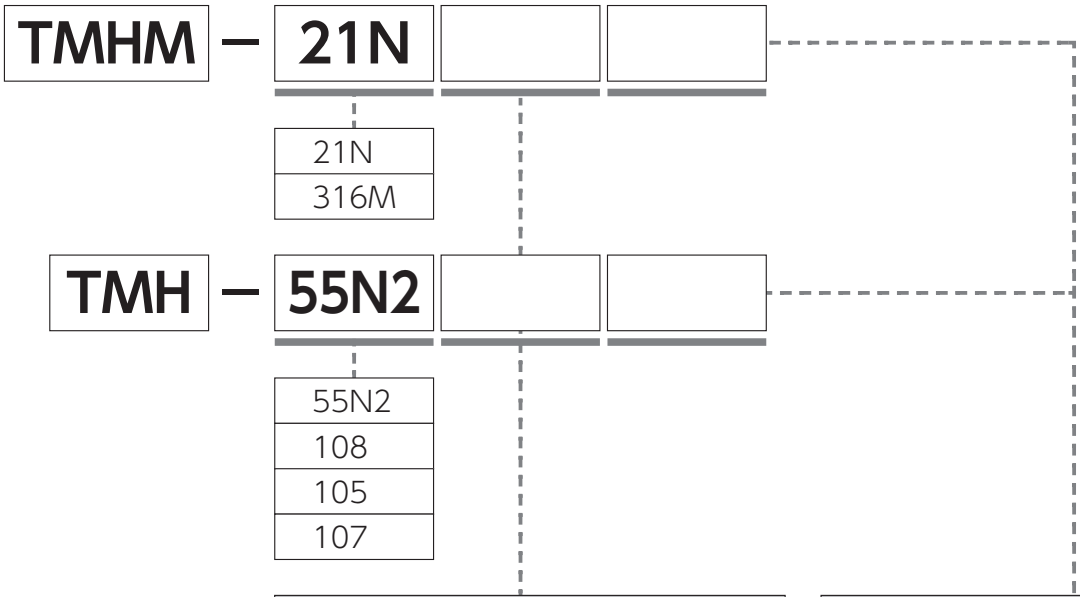

ポンプ部仕様	
無表示	標準仕様
S	ショートタイプ
L	ロングタイプ
K	PVC タイプ
F	SUS304 製フレキシブルホース付タイプ
V	ボールバルブ付タイプ
QK	PVC キュービーテナータイプ

※ポンプ部仕様は重なることがあります。
例）LK

モーター	
無表示	AC100V モーター仕様
A	エアーモーター仕様
D	100V 耐圧防爆モーター仕様 (d2G3)

ご使用方法

AC100V モーター仕様 ⚠警告

(1)引火のおそれのある液体には、使用できません。

(2)アースを必ず接続してください。
D 種接地工事が必要です。

(3)スイッチについて
プラグを差し込む前に、ポンプのスイッチを OFF にしてください。
危険防止のため、スイッチ OFF 側を一度押してください。

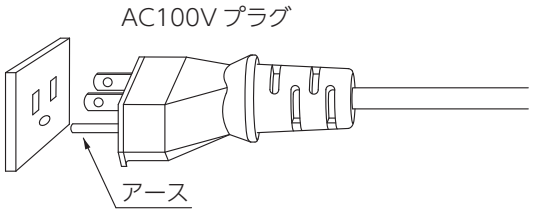

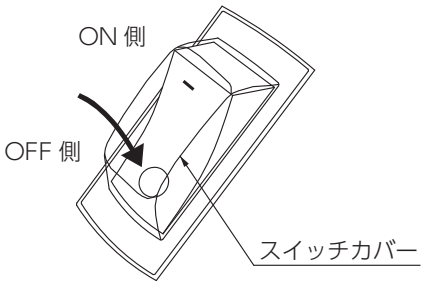

⚠注意

- モーターの冷却通風口は、塞がないでください。火災・感電や故障の原因となります。
- モーター部に水、薬液をかけないでください。感電、火災の原因となります。

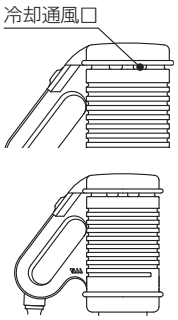

お願い

- 使用時以外は、電源プラグをコンセントから抜いてください。感電、火災の原因となります。

TMHM-21N、TMHM-316M、TMH-55N2

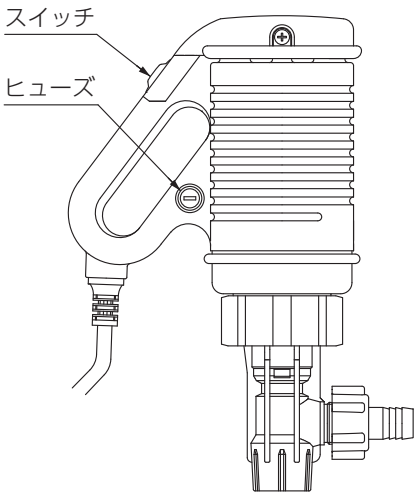

TMH-108、TMH-105、TMH-107

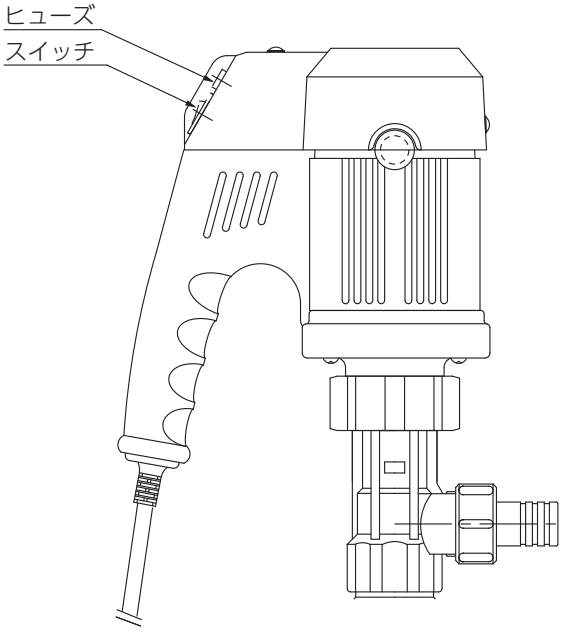

ご使用方法　カーボンブラシの点検・交換

⑴カーボンブラシは、消耗品ですので稼動時間200 時間ごとに点検してください。

⑵保護リング（下）を外す。

⑶ケース取付けネジ 4 本外す。

⑷モーターケースよりモーター本体一式を下に引き出す。

⑸ブラシキャップを（－）ドライバーで回しキャップを外し、図のカーボンブラシを引きぬき、ブラシの残量を点検、交換してください。

● **モーターの組立**
分解の順序の逆に組立てください。

TMHM-21N、TMHM-316M、TMH-55N2

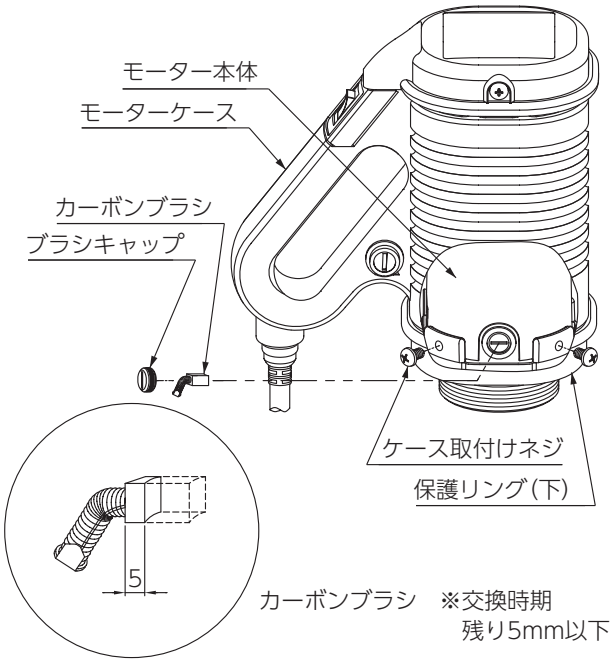

⚠ 注意

組立時の注意

⑴各リード線がファンに当らないようにしてください。
モーター本体一式をケース内に差込むとき、分解時にケース内に引き込まれたリード線3本を上側へ引っ張りながらモーター本体一式を差込んでください。

⑵モーターシャフトを手で回してリード線がファンに当ってないか確認してください。

⑴カーボンブラシは、消耗品ですので稼動時間200 時間ごとに点検してください。

⑵右図のようにブラシ用ブッシュ（ゴム製）を外し、ブラシキャップをドライバーで外しその奥のカーボンブラシを交換してください。特に塩素系の薬品をご使用の場合は、塩素ガスによるカーボンブラシのスプリングおよび、整流子面の腐食によって摩耗が激しくなりますので、こまめに点検してください。

TMH-108、TMH-105、TMH-107

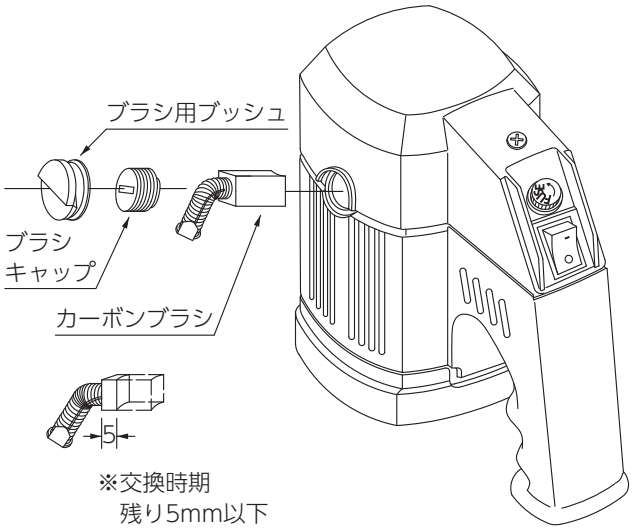

ご使用方法

エアーモーター仕様　⚠注意

エアーコントロールユニットについて
エアーモータータイプは、内部摺動部の潤滑と防錆のため給油が必要です。
給油およびエアー圧力の調節、エアーラインのゴミ水分を取り除くためにエアーラインとポンプ（エアーモーター）との間にエアーコントロールユニットを設置してください。（オプション）

TMHM－ □□ **A** ……エアーモーター仕様

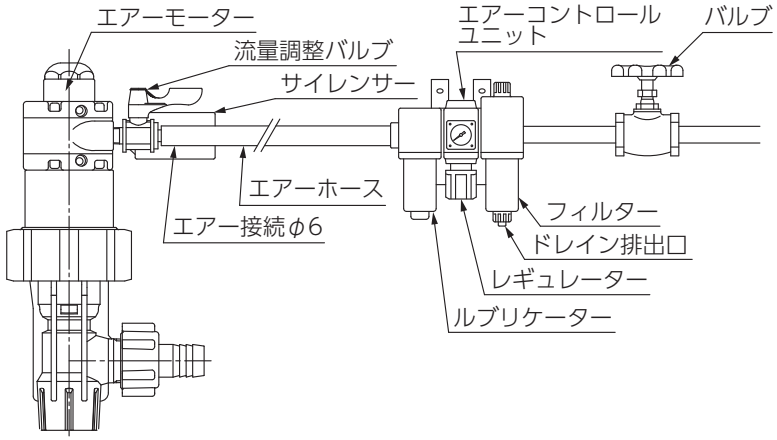

TMH－ □□ **A** ……エアーモーター仕様

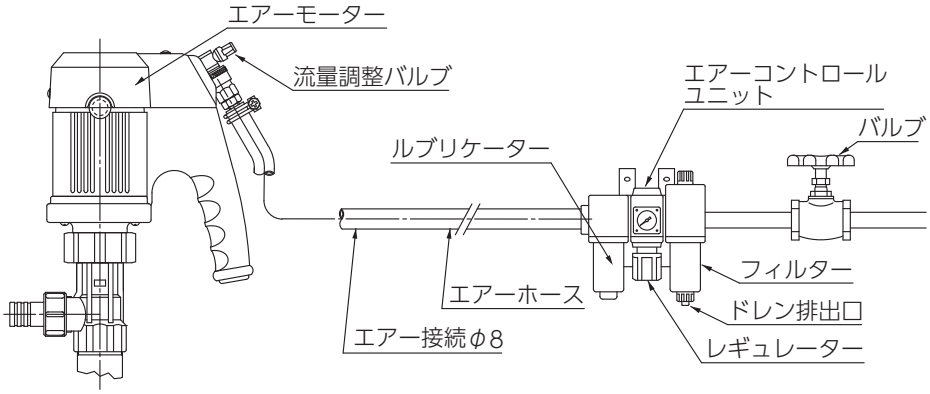

⚠警告

流動・攪拌によって静電気が発生し、引火性の液体では火災等の重大事故が発生します。
静電気予防対策として、アースの接地を行ってください。

お願い

潤滑油の種類
- タービン油 ISO VG32 をご使用ください。　例）コスモタービン 32 など

取　付
- エアーコントロールユニットは、出来るかぎりポンプの近くに取付けてください。付属の標準エアーホースが使用できる程度の距離にしてください。
- エアー消費量は、0.6MPa で 500N ℓ/min 必要です。
- 空気流量（エアーコントロールユニットを通すことができる）は、0.6MPa で 500N ℓ/min 以上流すことが出来るユニットを設置してください。それ以下の空気流量ですと、ポンプの性能が低下します。
- エアーモーターは、給油式です。使用されるエアーコントロールユニットの適正な油量の調整が必要です。（ルブリケーターの滴下量は 1 分間に 2 ～ 3 滴ぐらいが適量です。）

※エアー供給圧力 0.7MPa 以上でのご使用はさけてください。

ご使用方法　ホースの接続

防爆モーター仕様

⚠警告

流動・攪拌によって静電気が発生し、引火性の液体では火災等の重大事故が発生します。
静電気予防対策として、アースの接地を行ってください。

⚠注意

- 空転禁止
- 周囲温度 0℃～ +40℃
- 分解及び改造禁止
- 付属の１次電線は耐屈曲仕様ではありません。可動部への搭載はできません。一次側電線の接続はかならず、防爆対応端子箱内に接続してください。カーボンブラシの交換はメーカー修理となります。
- 必ず防爆用プラグ及び防爆用コンセントをご用意して使用ください。

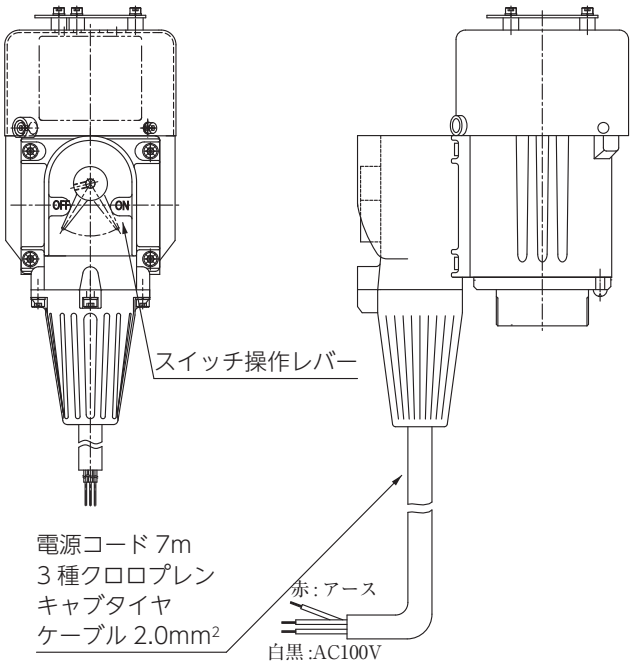

ホースの接続　⚠注意

TMHM-21N

付属のホースニップル(O-リング付)を吐出口に差込み、ニップルナットで締め付けてください。

付属の吐出ホースをニップルナットまで差込み、ホースバンドで締め付け、確実に取付けてください。

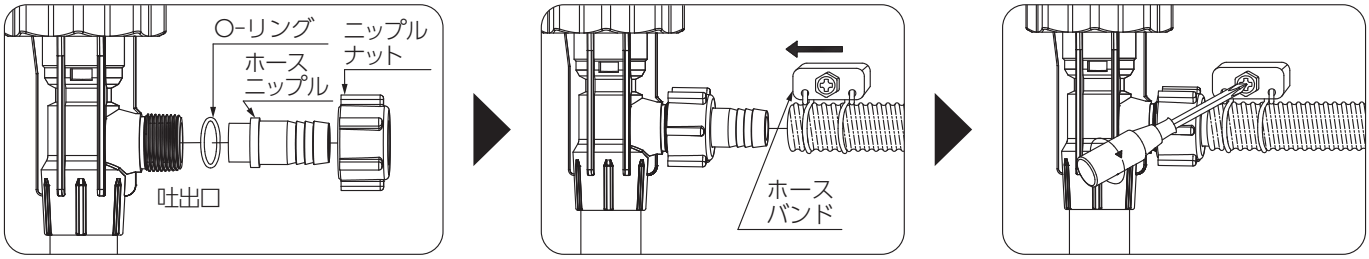

TMHM-316M

付属のホースニップルを吐出口に締め付けてください。

付属の吐出ホースをホースニップルの根元まで差込み、ホースバンドで締め付け、確実に取付けてください。

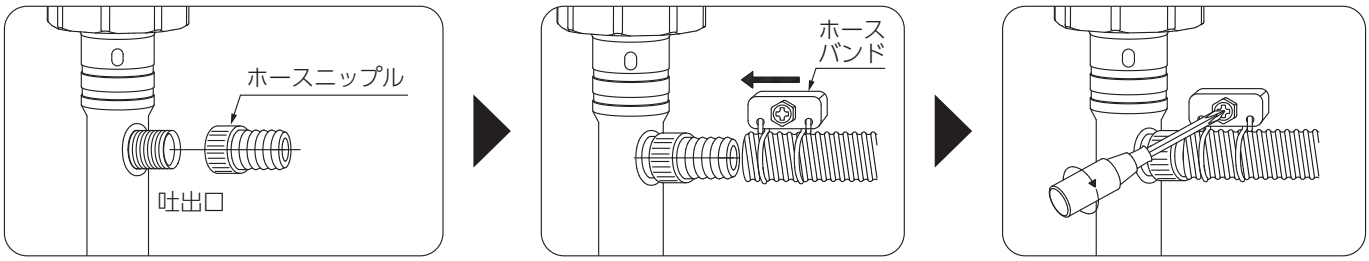

ご使用方法 ホースの接続

ホースの接続 ⚠注意

TMHM-316MF

付属の吐出ホースフクロナットをポンプの吐出口にネジ込んでください。

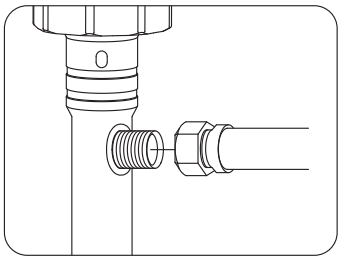

TMH-55N2 108

付属のホースニップル(O-リング付)を吐出口に差込み、ニップルナットで締め付けてください。

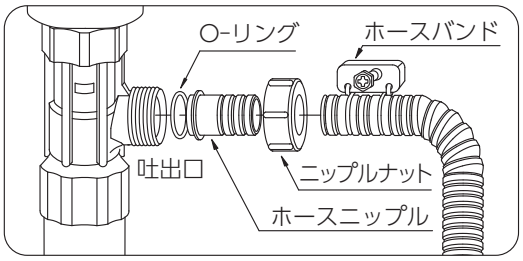

ホースをニップルナットまで差込み、ホースバンドで締め付け、確実に取付けてください。

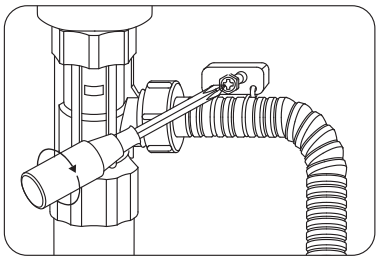

TMH-105

付属の吐出ホースをポンプの吐出口(ホースニップル)の元まで差込み、ホースバンドで締め付け、確実に取付けてください。

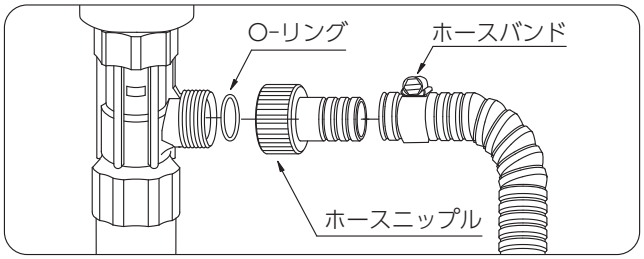

⚠注意

ホースバンドは確実に取付けてください。緩んでいると液漏れの要因に繋がります。
軟質塩ビホースは、消耗品として定期的な点検と交換をしてください。ホースの破損や劣化による硬化などで液漏れの要因に繋がります。
TMHM-21NV、TMHM-316M(F)、TMH-107の吐出口にはシールテープを巻いてください。
巻いていないと液漏れの要因に繋がります。

TMHM-21NV

付属のボールバルブとホースニップルが組み立てられたものを、ポンプの吐出口のネジにネジ込んでください。

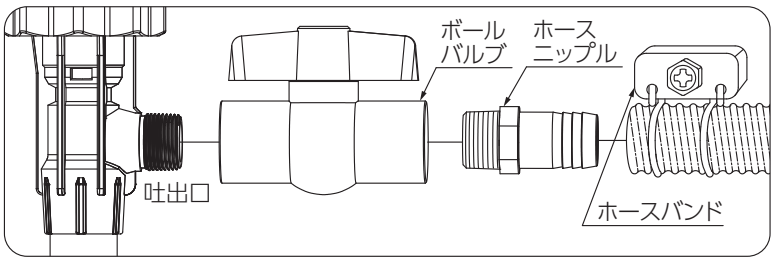

付属の吐出ホースをホースニップルの根元まで差込み、ホースバンドで締め付け、確実に取付けてください。

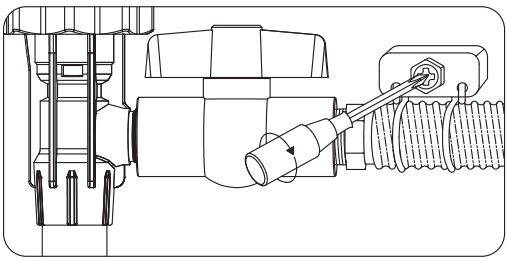

TMH-107

付属のボールバルブをポンプの吐出口のネジにネジ込み、付属の吐出ホースをボールバルブにネジ込んでください。

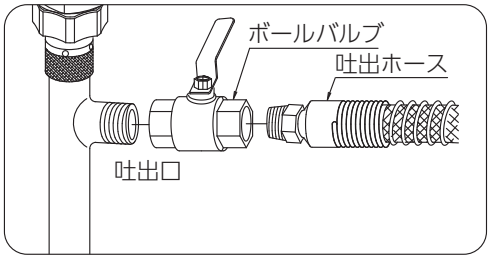

付属の吐出ホースをポンプの吐出口ボールバルブにネジ込んでください。

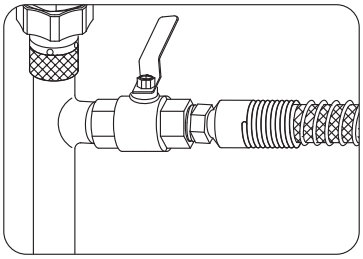

⚠注意

ボールバルブ（ガンノズル）を締切った状態で運転しますと、ハウジングの穴から液漏れし、故障の原因となりますので、必ずモーターの電源（エアー供給）を切ってください。

ご使用方法　運転使用時の注意・空運転の対策

運転使用時の注意　お願い

⑴ポンプ吸入パイプを揚液の中へ入れて、ポンプが転倒しないようにしてスイッチを入れてください。

⑵運転中は空運転防止のため、なるべくポンプから離れないようにしてください。(空転厳禁)

⑶薬液槽の液が少なくなり、ポンプケーシングが液面上に出ますと、ポンプケーシングの横穴から揚液が少し出ているのが見えます。この状態は異常ではありません。また、この穴は絶対にふさがないでください。揚液が、インナーパイプ内を上昇してベアリングやモーターが、損傷する原因となります。

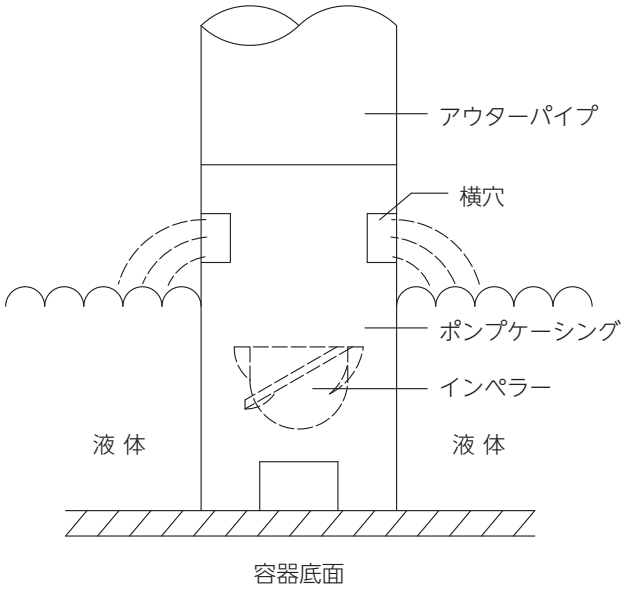

空運転の対策　運転前後で気をつけること　お願い

⑴液体の無い場所での運転は空運転となり、ハンディポンプを損傷しますので気をつけてください。

⑵ポンプの先端を液中に入れ、容器の底面に着けてからご使用ください。

⑶移送が完了しましたら、スイッチを切って運転を停止させてください。

⑷運転中に液体が少なくなり、ポンプ先端から空気を吸込み始めるか、ポンプケーシングの横穴より下に液面が到達したら、直ぐにポンプを停止してください。軸受部の発熱による損傷の原因となります。
図を参照し、常に水位をご確認の上、ポンプをご使用ください。

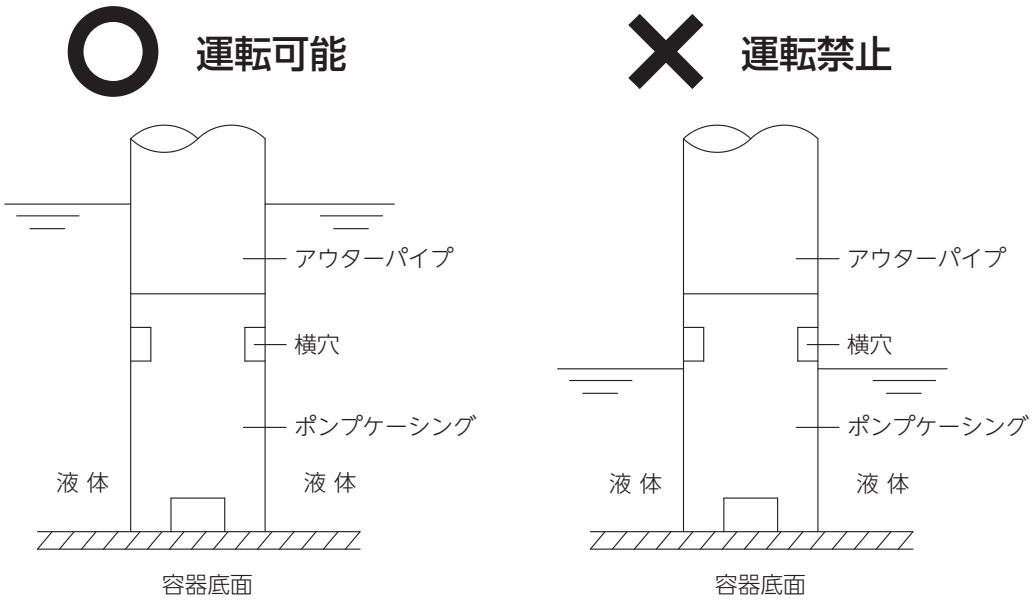

ご使用方法　運転終了後の注意・ポンプ保管例

運転終了後の注意　お願い

⑴ポンプケーシングの横穴から、インナーパイプ内の薬液が少し出てきます。その液が止まってから薬品槽から取り出してください。

⑵ご使用後は水での循環洗浄をお願いします。
水で循環洗浄できない薬品（溶剤・油系含む）につきましては、劣化を遅らせる意味でご使用後のポンプ内部乾燥をお勧め致します。
硫酸などの水和熱の発生する液体の場合は乾燥後、大量の水にて循環洗浄した後、乾燥保管をお願いいたします。

⑶保管について
保管には、高温・直射日光・雨水等をさけて必ず“モーター部”を上にして保管してください。

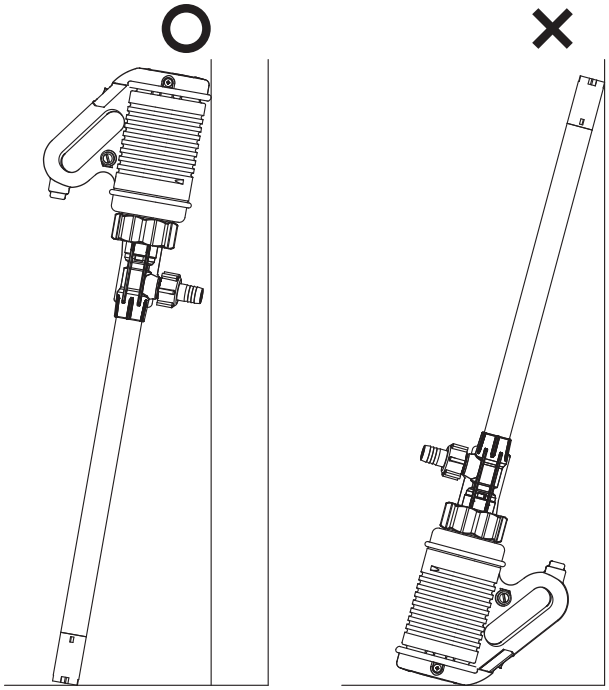

ポンプ保管用カベカケ fit 使用例（オプション）

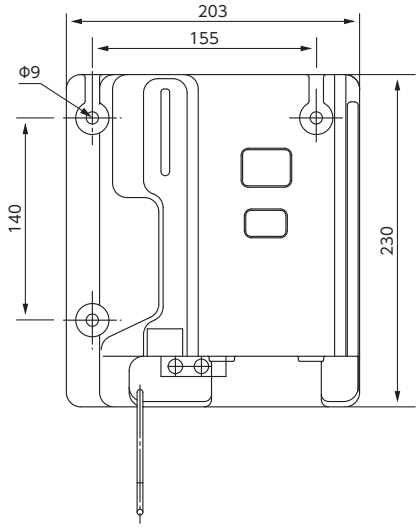

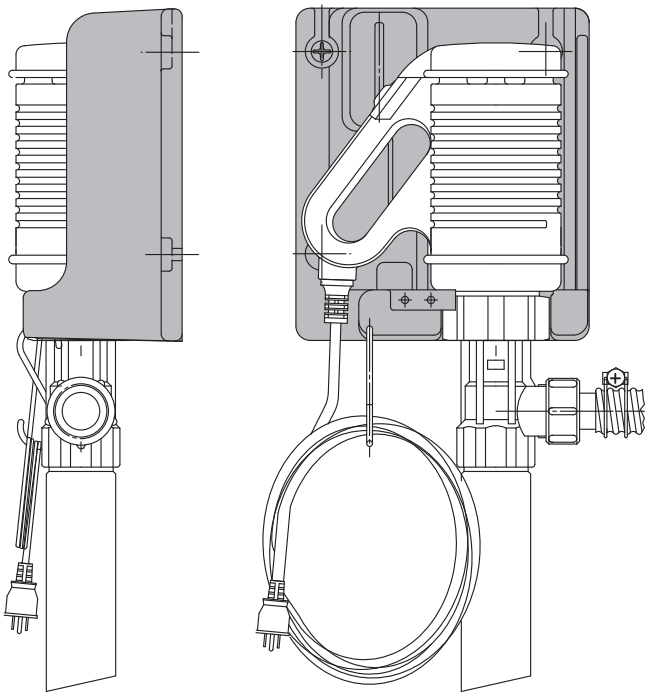

ポンプ保管用カベカケ fit が使用できない機種
TMHM-21NA、TMHM-316MA、TMHM-316MD、TMH-108D、TMH-107D

性能曲線

TMHM-21N シリーズ

TMHM-21N

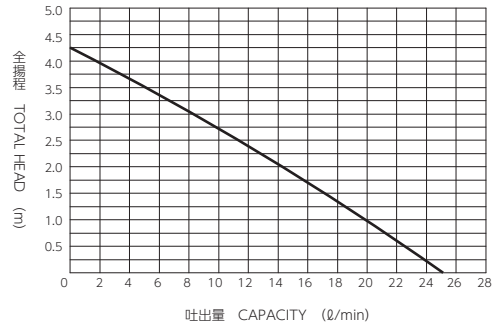

TMHM-21NA

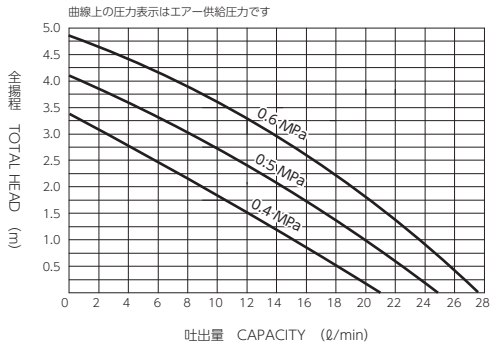

TMHM-316M シリーズ

TMHM-316M

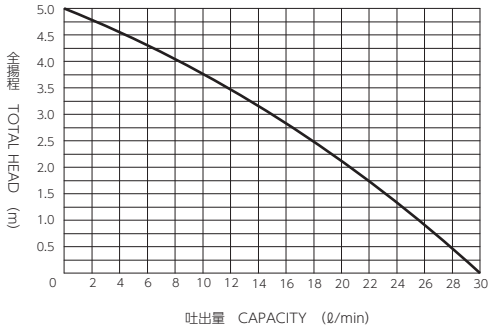

TMHM-316MA

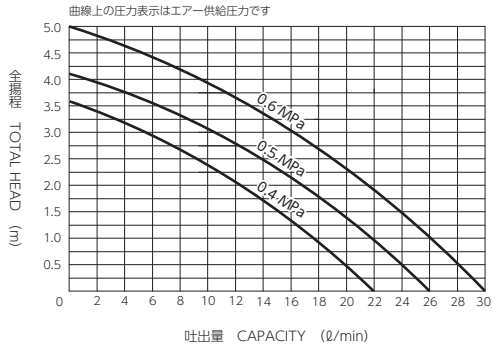

TMH-55N2 シリーズ

TMH-55N2

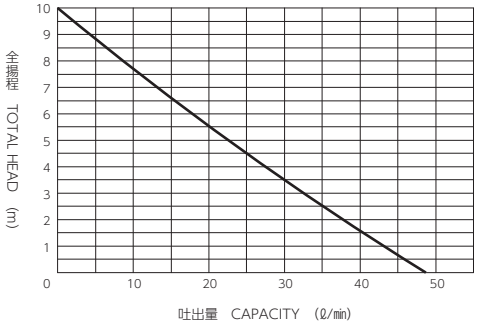

性能曲線

TMH-108 シリーズ

TMH-108	TMH-108A	TMH-108D
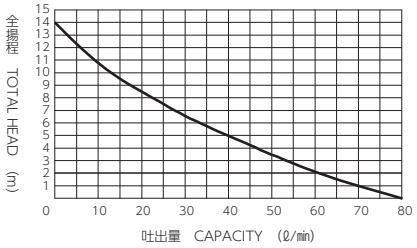	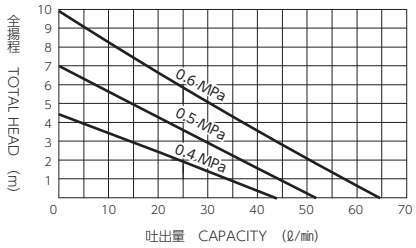	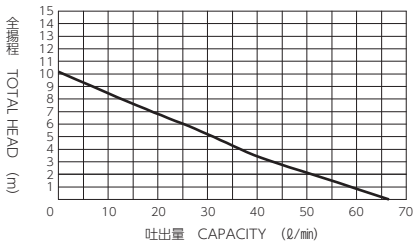

TMH-105 シリーズ

TMH-105	TMH-105A
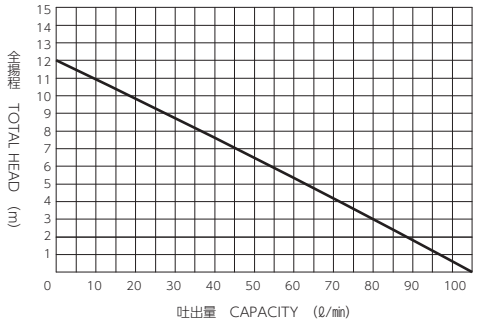	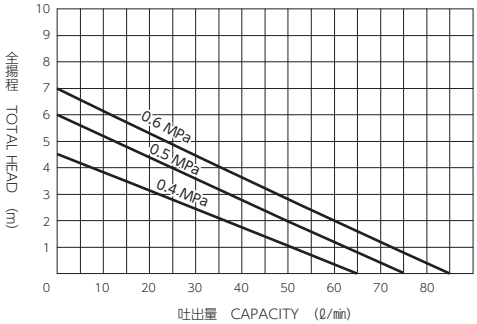

TMH-107 シリーズ

TMH-107	TMH-107A	TMH-107D
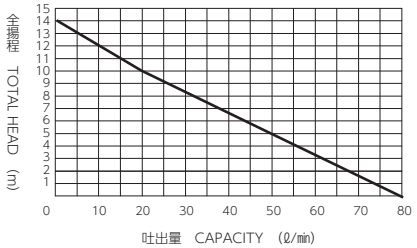	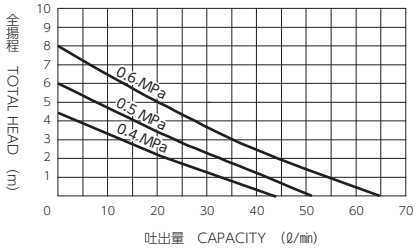	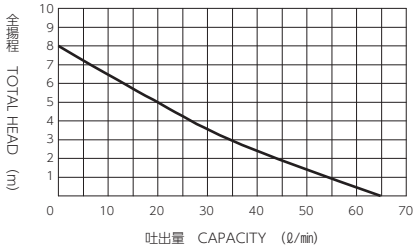

同機種にてのロングタイプ・ショートタイプ、異材質での吐出量変動はありません。

仕様

型　　式	種　　類	定格電圧/エアー圧力	ヒューズ定格	消費電力/エアー消費量	定　　格	絶縁階級	最大吐出量	全 揚 程	吐出口径	最大使用温度	最大使用粘度	本体主要材質
TMHM-21N	整流子モーター	AC100V	2.0A	156W	連続	E 種	25L/min	4.2m	20A	60℃	100cp	P.P
TMHM-21NV	整流子モーター	AC100V	2.0A	156W	連続	E 種	25L/min	4.2m	25A	60℃	100cp	P.P
TMHM-21NK	整流子モーター	AC100V	2.0A	156W	連続	E 種	25L/min	4.2m	20A	60℃	100cp	PVC
TMHM-21NA	エアーモーター	0.6MPa	—	500NL/min	連続	—	27.5L/min	4.7m	20A	60℃	100cp	P.P
TMHM-316M	整流子モーター	AC100V	2.0A	125W	連続	E 種	30L/min	5m	20A	60℃	100cp	SUS316
TMHM-316MD	防爆型モーター d2G3	AC100V	—	150W	連続	E 種	30L/min	5m	20A	60℃	100cp	SUS316
TMHM-316MA	エアーモーター	0.6MPa	—	500NL/min	連続	—	30L/min	5m	20A	60℃	100cp	SUS316
TMHM-316MF	整流子モーター	AC100V	2.0A	125W	連続	E 種	30L/min	5m	G1/2(オネジ)	60℃	100cp	SUS316
TMHM-316MFD	防爆型モーター d2G3	AC100V	—	150W	連続	E 種	30L/min	5m	G1/2(オネジ)	60℃	100cp	SUS316
TMHM-316MFA	エアーモーター	0.6MPa	—	500NL/min	連続	—	30L/min	5m	G1/2(オネジ)	60℃	100cp	SUS316
TMH-55N2	整流子モーター	AC100V	2.0A	190W	連続	E 種	48L/min	10m	25A	60℃	100cp	P.P
TMH-108	整流子モーター	AC100V	4A	333W	連続	E 種	80L/min	14m	25A	60℃	100cp	P.P
TMH-108D	防爆型モーター d2G3	AC100V	—	203W	1H	E 種	65L/min	10m	25A	60℃	100cp	P.P
TMH-108A	エアーモーター	0.6MPa	—	500NL/min	連続	—	65L/min	10m	25A	60℃	100cp	P.P
TMH-105	整流子モーター	AC100V	5A	380W	1H	E 種	105L/min	12m	32A	60℃	50cp	P.P
TMH-105A	エアーモーター	0.6MPa	—	500NL/min	連続	—	85L/min	7m	32A	60℃	50cp	P.P
TMH-107	整流子モーター	AC100V	4A	363W	連続	E 種	80L/min	14m	R1	60℃	100cp	SUS304
TMH-107D	防爆型モーター d2G3	AC100V	—	210W	1H	E 種	65L/min	8.5m	R1	60℃	50cp	SUS304
TMH-107A	エアーモーター	0.6MPa	—	500NL/min	連続	—	65L/min	8m	R1	60℃	100cp	SUS304

※ロング・ショートタイプも同仕様となります。

付属品

型　式	ホース	ホースバンド	備　考
TMHM-21N	PVC 製　呼び　19　1 m	26mm　1 ケ	電源用 2 極アダプター　ホースニップル・ナット　O リング　各 1 ケ
TMHM-21NV	PVC 製　呼び　25　1 m	30mm　1 ケ	電源用 2 極アダプター　ホースニップル　PVC ボールバルブ 20 A (O リング EPDM)　各 1 ケ
TMHM-21NK	PVC 製　呼び　19　1 m	26mm　1 ケ	電源用 2 極アダプター　ホースニップル・ナット　O リング　各 1 ケ
TMHM-21NA	PVC 製　呼び　19　1 m	26mm･12mm 各1ケ	エアー用ホース　6 ×11　4 m　ホースニップル・ナット　O リング　各 1 ケ
TMHM-316M	PVC 製　呼び　19　1 m	26mm　1 ケ	電源用 2 極アダプター　1 ケ
TMHM-316MD	PVC 製　呼び　19　1 m	26mm　1 ケ	
TMHM-316MA	PVC 製　呼び　19　1 m	26mm･12mm 各1ケ	エアー用ホース　6 ×11　4 m
TMHM-316MF	SUS304 製　15A　1 m		電源用 2 極アダプター　1 ケ
TMHM-316MFD	SUS304 製　15A　1 m		
TMHM-316MFA	SUS304 製　15A　1 m	12mm　1 ケ	エアー用ホース　6 ×11　4 m
TMH-55N2	PVC 製　呼び　25　1.3m	30mm　1 ケ	電源用 2 極アダプター　ホースニップル・ナット　O リング　各 1 ケ
TMH-108	PVC 製　呼び　25　1.3m	30mm　1 ケ	電源用 2 極アダプター　ホースニップル・ナット　O リング　各 1 ケ
TMH-108D	PVC 製　呼び　25　1.3m	30mm　1 ケ	ホースニップル・ナット　O リング　各 1 ケ
TMH-108A	PVC 製　呼び　25　1.3m	30mm･14mm　各1ケ	ホースニップル・ナット　O リング　エアーカプラー　各 1 ケ　エアー用ホース　8×13.5　4 m
TMH-105	PVC 製　呼び　32　1.5m	40mm･14mm　各1ケ	電源用 2 極アダプター　ホースニップル　O リング　各 1 ケ
TMH-105A	PVC 製　呼び　32　1.5m	40mm　1 ケ	ホースニップル　O リング　エアーカプラー　各 1 ケ　エアー用ホース　8×13.5　4 m
TMH-107	SUS304 製　25A　1.5m		電源用 2 極アダプター　1 ケ　SUS304 ボールバルブ　1 ケ
TMH-107D	SUS304 製　25A　1.5m		SUS304 ボールバルブ　1 ケ
TMH-107A	SUS304 製　25A　1.5m	14mm　1 ケ	エアーカプラー　1 ケ　エアー用ホース　8 ×13.5　4 m　SUS304 ボールバルブ　1 ケ

分解図

TMHM-21N シリーズ

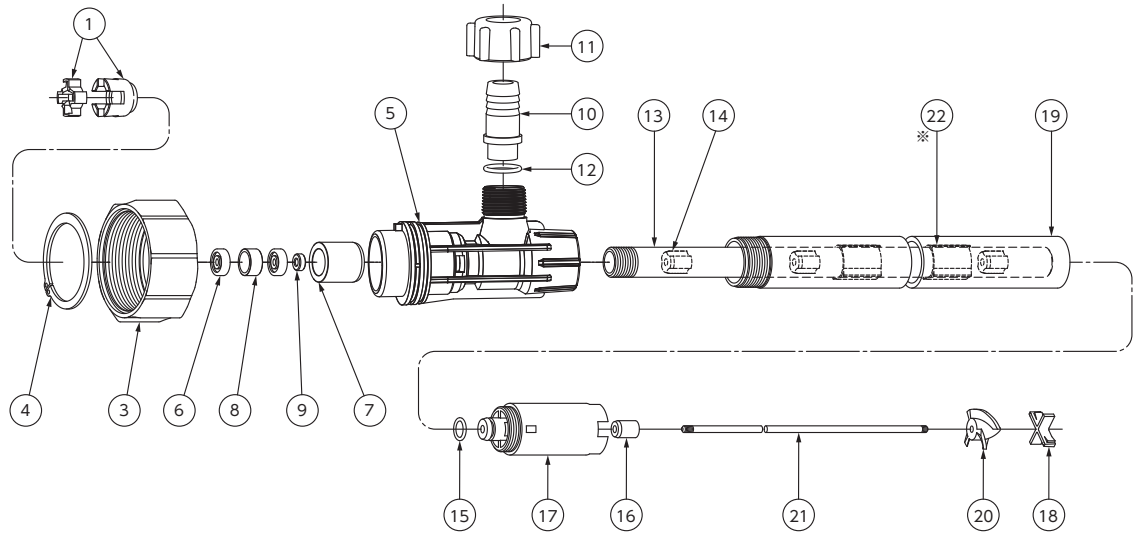

NO.	部　品　名	材質	個数	材質(Kタイプ)	NO.	部　品　名	材質	個数	材質(Kタイプ)	NO.	部　品　名	材質	個数	材質(Kタイプ)
1	ジョイント	POM	1SET	—	11	吐出口締付ナット	P.P	1	—	19	アウターパイプ	P.P	1	PVC
3	ポンプ締め付けナット	P.P	1	—	12	O-リング	FPM	1	—	20	インペラー	P.P	1	—
4	スナップリング	SCM	1	—	13	インナーパイプ	P.P	1SET	PVC	21	シャフト	C276	1	—
5	ハウジング	P.P	1	—	14	メタル B	PTFE		—					
6	ベアリング	SUS	2	—	※22	パイプガイド	P.P		—					
7	ベアリングケース	AL	1	—	15	O-リング	FPM	1	—					
8	スペーサー	BSBM	1	—	16	メタル A	PTFE	1	—					
9	シール	FPM	1	—	17	ポンプケーシング	P.P	1	—					
10	φ19 ホースニップル	P.P	1	—	18	案内羽根	P.P	1	—					

※㉒は、L タイプで使用します。

TMHM-316M シリーズ

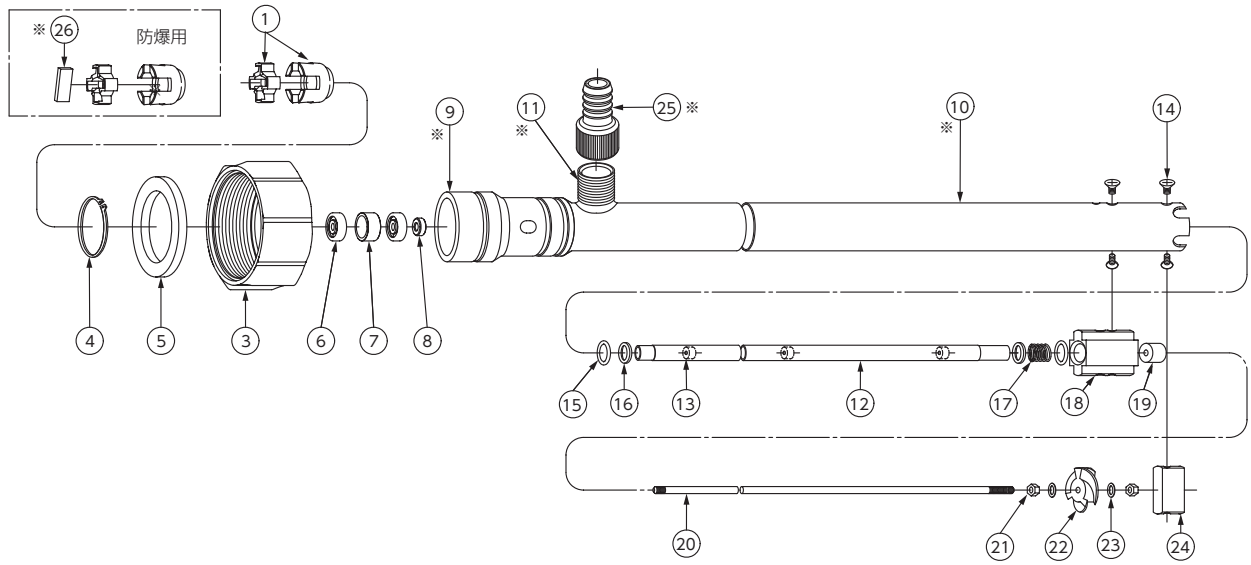

NO.	部　品　名	材質	個数	NO.	部　品　名	材質	個数	NO.	部　品　名	材質	個数
1	ジョイント	POM	1SET	10	アウターパイプ	SUS316	1SET※	19	メタル A	PTFE	1
※26	切り板	ジュラコン		11	1/2 ニップル	SUS316		20	シャフト	SUS316	1
3	ポンプ締め付けナット	P.P	1	12	インナーパイプ	SUS316	1SET	21	ナット	SUS316	2
4	スナップリング	SCM	1	13	メタル B	PTFE		22	インペラー	PTFE	1
5	スペーサー	P.P	1	14	＋ネジ	SUS316	4	23	ワッシャ	SUS316	2
6	ベアリング	SUS	2	15	O-リング	PTFE	2	24	案内羽根	SUS316	1
7	スペーサー	BSBM	1	16	ワッシャ	SUS316	2	※25	ホースニップル	P.P	1
8	シール	FPM	1	17	スプリング	SUS316	1				
9	ハウジング	SCS13	1SET※	18	メタルケース	SUS316	1				

※⑨⑩⑪は溶接で一体です。
※㉕ホースニップルは、TMHM-316Mのみ。
※㉖切り板は、防爆のみ。

分解図

TMH-55N2 シリーズ

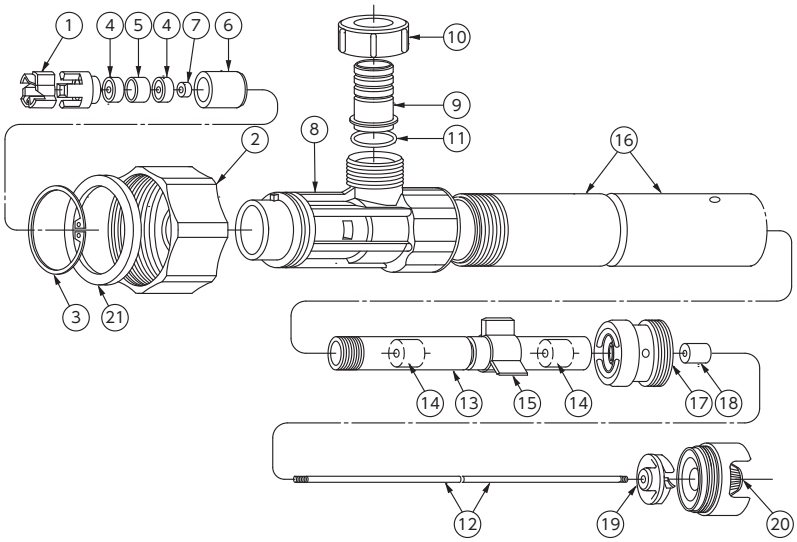

NO.	部　品　名	材質	個数	NO.	部　品　名	材質	個数	NO.	部　品　名	材質	個数
1	ジョイント	POM	1SET	9	ホースニップル	P.P	1	17	メタルケース	P.P	1
2	ポンプ締め付けナット	P.P	1	10	ニップルナット	P.P	1	18	メタル A	PTFE	1
3	スナップリング	SCM	1	11	O-リング	FPM	1	19	インペラー	P.P	1
4	ベアリング	SUS	2	12	シャフト	C276	1	20	ストレーナー	P.P	1
5	スペーサー	BSBM	1	13	インナーパイプ	P.P	1SET	21	スペーサー	P.P	1
6	ベアリングケース	AL	1	14	メタル B	PTFE					
7	シール	FPM	1	15	パイプガイド	P.P					
8	ハウジング	P.P	1	16	アウターパイプ	P.P	1				

TMH-108 シリーズ

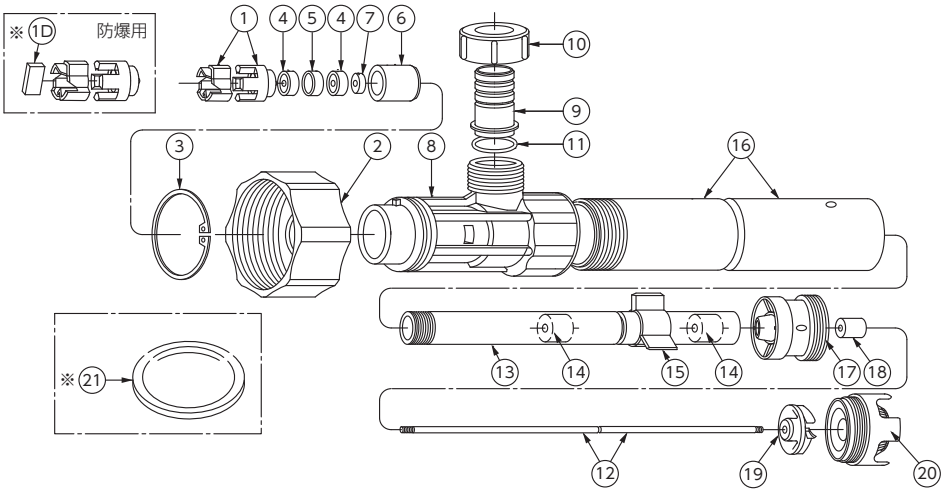

NO.	部　品　名	材質	個数	NO.	部　品　名	材質	個数	NO.	部　品　名	材質	個数
1	ジョイント	POM	1SET	8	ハウジング	P.P	1	16	アウターパイプ	P.P	1
※1D	切り板	ジュラコン		9	ホースニップル	P.P	1	17	メタルケース	P.P	1
2	ポンプ締め付けナット	P.P	1	10	ニップルナット	P.P	1	18	メタル A	PTFE	1
3	スナップリング	SCM	1	11	O-リング	FPM	1	19	インペラー	P.P	1
4	ベアリング	SUS	2	12	シャフト	C276	1	20	ストレーナー	P.P	1
5	スペーサー	BSBM	1	13	インナーパイプ	P.P	1SET	※21	スペーサー	P.P	1
6	ベアリングケース	A ℓ	1	14	メタル B	PTFE					
7	シール	NBR	1	15	パイプガイド	P.P					

※防爆仕様の場合
ⓓと㉑を追加。

分解図

TMH-105 シリーズ

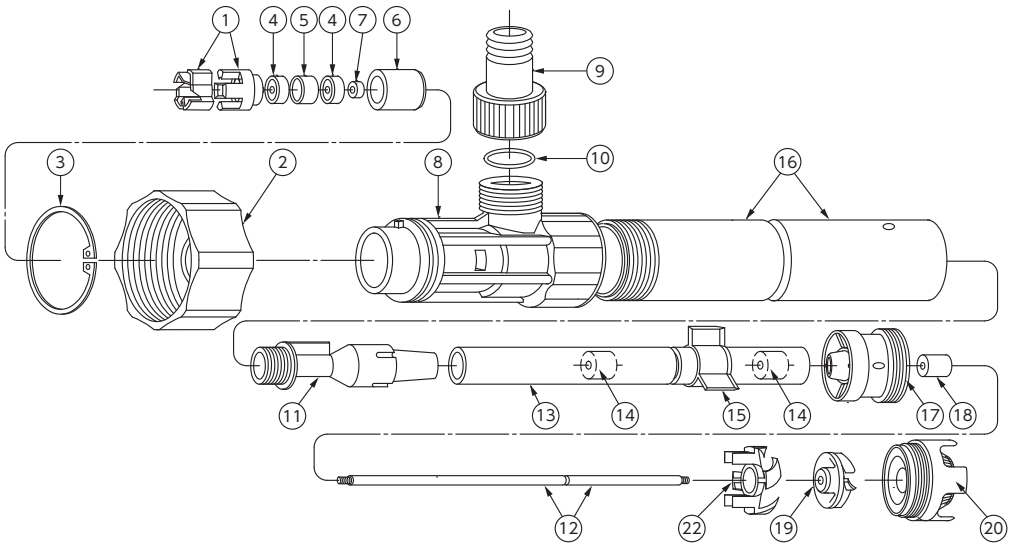

NO.	商　品　名	材質	個数	NO.	商　品　名	材質	個数	NO.	商　品　名	材質	個数
1	ジョイント	POM	1SET	9	ホースニップル	P.P	1	17	メタルケース	P.P	1
2	ポンプ締め付けナット	P.P	1	10	O-リング	FPM	1	18	メタル A	PTFE	1
3	スナップリング	SCM	1	11	インナーガイド	P.P	1	19	インペラー	PVDF	1
4	ベアリング	SUJ	2	12	シャフト	C276	1	20	ストレーナー	P.P	1
5	スペーサー	BSBM	1	13	インナーパイプ	P.P	1SET	22	案内羽根	PVDF	1
6	ベアリングケース	A ℓ	1	14	メタル B	PTFE					
7	シール	NBR	1	15	パイプガイド	P.P					
8	ハウジング	P.P	1	16	アウターパイプ	P.P	1				

TMH-107 シリーズ

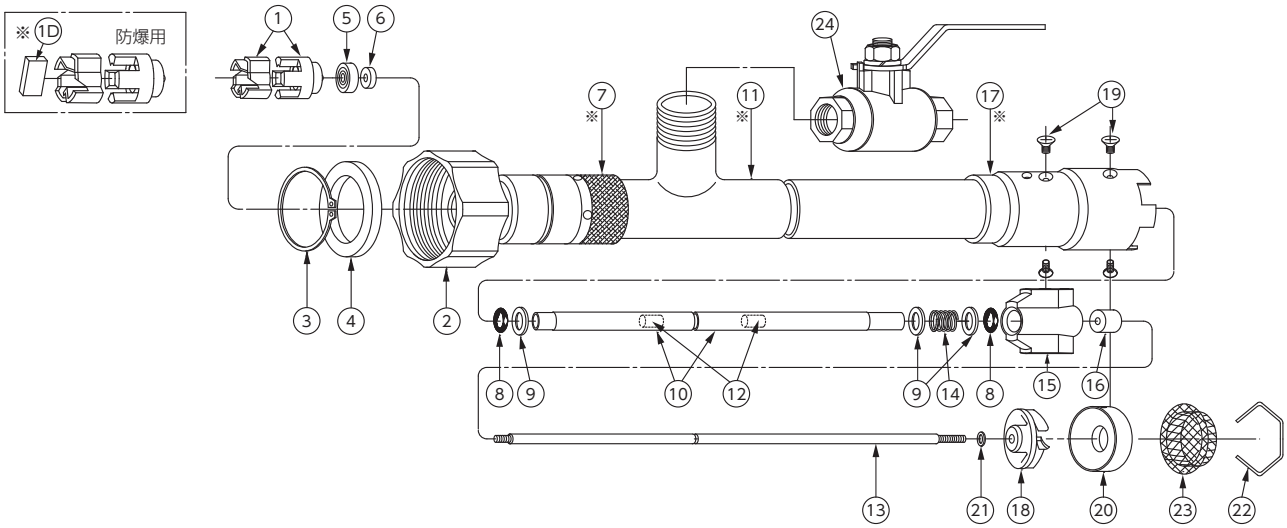

NO.	商　品　名	材質	個数	NO.	商　品　名	材質	個数	NO.	商　品　名	材質	個数
1	ジョイント	POM	1SET	17	ポンプケーシング	SUS304	1SET※	18	インペラー	PVDF	1
※1D	切り板	ジュラコン		8	O-リング	PTFE	2	19	サラネジ	SUS304	4
2	ポンプ締め付けナット	P.P	1	10	インナーパイプ	SUS304	1SET	20	吸入口	SUS304	1
3	スナップリング	SCM	1	12	メタル B	PTFE		21	ワッシャー	SUS304	1
4	スペーサー	PE	1	9	リング	SUS304	3	22	ストッパー	SUS304	1
5	ベアリング	SUJ	1	13	シャフト	SUS304	1	23	ストレーナー	SUS304	1
6	シール	NBR	1	14	スプリング	SUS304	1	24	流量調整バルブ	SUS304	1
7	ハウジング	SUS304	1SET※	15	メタルケース	SUS304	1				
11	アウターパイプ	SUS304		16	メタル A	PTFE	1				

※⑦⑪⑰は溶接で一体です。
※ⓓ切り板は、防爆のみ。

保証について

●保証期間と範囲

⑴保証は日本国内で使用される場合のみ適用します。

⑵保証期間は１年間です。

⑶弊社ハンディポンプは工場出荷後12ケ月以内で材質上または製造上の不具合により故障・破損が発生した場合、故障･破損個所を無償修理または交換します。

⑷保証の適応を除外する事項
消耗品（定期的に交換する部品）の交換。
標準仕様の限度を超えた使用。（液温・粘度・電圧等）
天災（地震･台風･水害）及び火災等により生じた故障。
樹脂成形品の自然退色。
取扱いの不注意や正常でない使用による故障･破損。（空転、転倒、その他この取説の警告、注意、お願いの事項が守られなかったことによる故障･破損。）
お客様による製品の改造。
当社指定品以外の部品をご使用の場合の故障･破損。
保証期間満了後の故障・破損。

⑸故障・破損の判定に疑義が生じた場合は、お客様と弊社の協議の結果に従うものとします。

⑹ご使用中に発生した故障・破損に起因する種々の費用その他の損害の補償は致しかねますのでご了承ください。

⚠注意

付属品の軟質塩ビホースは、消耗品として定期的に交換してください。また、使用液によっては可塑剤が抽出され、ホースが硬化する場合がありますので、定期的にホースを点検していただき、ホースに変化が現れたら早めに交換してください。

修理について

ご使用中に異常を感じられましたら直ちに使用を中止し、故障か否かを点検してください。
異常がある場合は下記の［メンテナンスデータ］にご記入の上お買い上げの販売店へ、ご依頼ください。

⑴保証期間中
お買い上げの販売店までご依頼ください。保証の記載内容に従って修理させて頂きます。

⑵保証期間を過ぎているとき
お買い上げの販売店までご依頼ください。修理によって製品の機能が維持できる場合はお客様のご希望により有償修理させて頂きます。

⚠注意

修理品を返送される場合は作業者の安全を守り、環境を保全する為、次のような液体を扱ったポンプは修理できませんので返送しないでください。

⑴放射能を帯びた液体

⑵人体に有害な細菌を含む液体

⑶化学兵器等の特に人体に有害な薬品を含む液体

廃棄について

弊社製品の廃棄の際には、取扱説明書の中に記入してあります材質などをご確認のうえ各自治体の法令に従い、処分して頂くようお願い申し上げます。

メンテナンスデータ

貴　社　名		電話番号	（　　）　　－
ご　住　所		FAX番号	（　　）　　－
ご担当部署		ご担当者	
ご購入会社名			
ポンプ型式			
ご購入年､月		製造番号	
ご使用開始年､月	商品名の場合（商品名　　）（製造メーカー名　　）		
このポンプで使う薬液について	複数の薬液を一台で扱う場合はその薬品名を複数記入してください。		
薬　液　名			
濃　　度			
液　　温			
使用場所の室温（使用時の温度）　最高　　℃　～　最低　　℃			
メ　　モ			

株式会社寺田ポンプ製作所

本　　社　〒635-8535　奈良県大和高田市東雲町3番17号
TEL（0745）52-5101㈹　　FAX（0745）23-0013
URL www.teradapump.co.jp