テラダポンプ総合カタログ

TERADA PUMP PRODUCTS

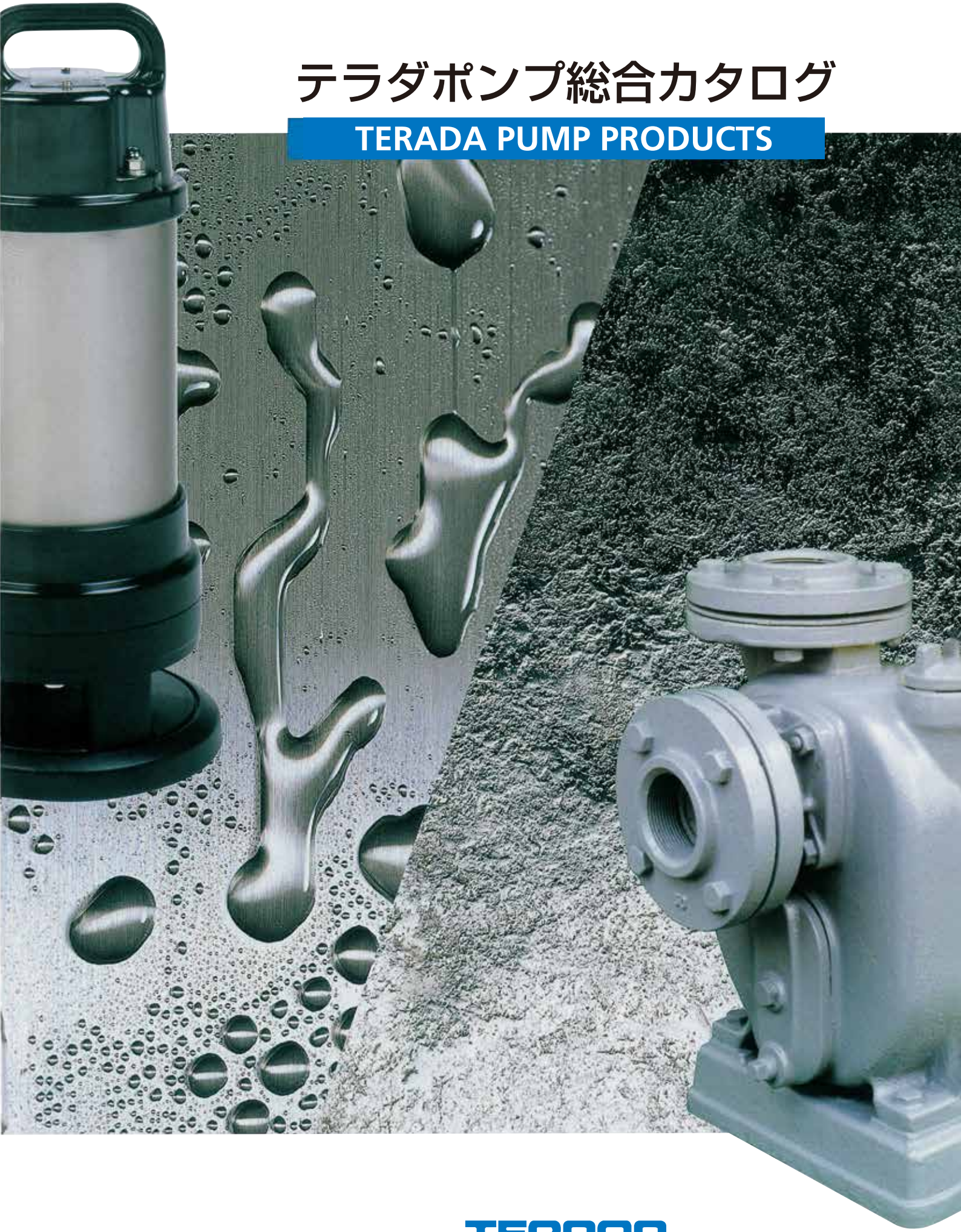

TERADA

テラダポンプ製品目次

陸上ポンプ（鋳鉄製）

自吸式ポンプの故障診断と処置 ・・・・・・・・・・・・・・・・・・4
用途別製品一覧表 ・・・・・・・・・・・・・・・・・・・・・・・・・・5

●直結／自吸式

O-M形 ・・・・・・・・・・・・・ メカニカルシール ・・・・・・6～7
O-G形 ・・・・・・・・・・・・・ グランドパッキン ・・・・・・8～9
O形 ・・・・・・・・・・・・・・・ 口径125mm以上 ・・・・10～11
OH形 ・・・・・・・・・・・・・ 高揚程 ・・・・12～13
OW形・OHW形・・・・・ メカニカルシール（2連） ・・・・14～15
TO形 ・・・・・・・・・・・・・ トラッシュポンプ ・・・・16～17
P形 ・・・・・・・・・・・・・・・ ペアーポンプ ・・・・18～19
MFS形・・・・・・・・・・・・・ 多段ポンプ ・・・・20～23

●直結／非自吸

MF形 ・・・・・・・・・・・・・ 多段ポンプ ・・・・24～28
TSJM形 ・・・・・・・・・・・ うず巻ポンプ ・・・・29～31
OF形 ・・・・・・・・・・・・・ うず巻ポンプ ・・・・32～35

●直動／自吸式

MP形・MPT形 ・・・・・ メカニカルシール ・・・・36～37
MPJ形・・・・・・・・・・・・・ メカニカルシール ・・・・38～39

●直動／非自吸

LV形 ・・・・・・・・・・・・・ ラインポンプ ・・・・40～44

陸上ポンプ（ステンレス製／樹脂製）

液質適性一覧表／仕様一覧表 ・・・・・・・・・・・・・・・・・・45

●直結／自吸式（ステンレス製）

CO形（4P）・・・・・・・・・・・ グランドパッキン・SCS13 ・・・・46～47
CO形（4P）・・・・・・・・・・・ グランドパッキン・SCS14 ・・・・48～49
COM形（4P）・・・・・・・・・ メカニカルシール・SCS13 ・・・・50～51
COM形（4P）・・・・・・・・・ メカニカルシール・SCS14 ・・・・52～53
CO形（2P）・・・・・・・・・・・ 高揚程 ・・・・54～55

●直結／非自吸（ステンレス製）

TFS形・TFSH形 ・・・・・ グランドパッキン・メカニカルシール ・・・・56～58
TUFS形・TJS形 ・・・・・ 高揚程 ・・・・59～61

●直動／非自吸（ステンレス製）

TSLP2形・・・・・・・・・・・ ラインポンプ ・・・・62～63
TFSD形 ・・・・・・・・・・・ うず巻ポンプ ・・・・・・・・64

●直結／自吸式（樹脂製）

COP形・・・・・・・・・・・・・ メカニカルシール ・・・・・・・・65

●直動／自吸式（樹脂製）

CMP形 ・・・・・・・・・・・ メカニカルシール ・・・・66～68
CMP-D形・・・・・・・・・・・ 直流24V専用 ・・・・・・・・69
HP形 ・・・・・・・・・・・・・ 小型軽量 ・・・・70～71

陸上ポンプ 準汎用品

簡易海水仕様（O-G形・O-M形・OH形）・・・・・・・・・・・・72
簡易海水仕様（P形）・・・・・・・・・・・・・・・・・・・・・・・・73
軸封部外部注水仕様（O-M形）・・・・・・・・・・・・・・・・・・73
要部砲金・要部ステンレス仕様（O-G形・O-M形）・・・・・・・・74
耐熱・耐油仕様（O-G形・O-M形・MP形）・・・・・・・・・・74
耐熱・耐油仕様（MPJ形）・・・・・・・・・・・・・・・・・・・・・75
メカニカルシール材質変更・異電圧・・・・・・・・・・76
その他特別仕様・・・・・・・・・・・・・・・・・・・・・・・・・・・77

水中ポンプ

水中ポンプの故障診断と処置 ・・・・・・・・・・・・・・・・・・78
用途別製品一覧表・・・・・・・・・・・・・・・・・・・・・・・・・・79

●樹脂製／合成ゴム製／ステンレス製

PX形・PXA形 ・・・・・・ 汚物混入水用 ・・・80～81
PG形・PGA形 ・・・・・・ 汚水用 ・・・82～83
CX形・CXA形 ・・・・・・ 汚物混入水用 ・・・84～85
CX-L形 ・・・・・・・・・・・・ 底水用 ・・・84～85
S形・S-500LN ・・・・・・ 特殊合成ゴム製 ・・・・・・・86
S形（大型）・・・・・・・・・・・・ 軽量 ・・・・・・・87
CS形・CS-L形 ・・・・・・ ステンレスポンプ ・・・88～89
CS-N形 ・・・・・・・・・・・・ ステンレス製・防食形 ・・・90～91

●鋳鉄製

TCVS形 ・・・・・・・・・・・・ ボルテックス ・・・92～93
TCN形・・・・・・・・・・・・・・ ノンクロッグ ・・・94～95
SD形 ・・・・・・・・・・・・・・ 土木用・高揚程 ・・・96～97
SSX-500・・・・・・・・・・・・ スラッジ用 ・・・・・・・98
SXD形・・・・・・・・・・・・・・ 土木用・軽量 ・・・・・・・99
SDK形 ・・・・・・・・・・・・・ スラッジ用 ・・・・・・100

●小型水中ポンプ（樹脂製）

SX-150・SXA-150 ・・・ 汚物混入水用 ・・・・・・101
SG-150C・SA-150C ・・・ 汚水用 ・・・・・・102
CSA-100・CSL-100L・・・ 要部ステンレス製 ・・・・・・103

●直流電源用水中ポンプ

S-D形 ・・・・・・・・・・・・・・・・・・・・・・・・・・・・・・・104

●家庭用水中ポンプ

SL形 ・・・・・・・・・・・・・・・・・・・・・・・・・・・・・・・・104
SP-150B ・・・・・・・・・・・・・・・・・・・・・・・・・・・・・105
SH-150 ・・・・・・・・・・・・・・・・・・・・・・・・・・・・・・105

自吸式エンジンポンプ／Vベルト駆動ポンプ

用途別製品一覧表 ・・・・・・・・・・・・・・・・・・・・・・・・・106

●エンジンポンプ

ER形 ・・・・・・・・・・・・・・ 汎用タイプ ・・・・・・・107
EMH形 ・・・・・・・・・・・・ 中圧用 ・・・・・・・108
ERH形 ・・・・・・・・・・・・ 高圧用 ・・・・・・・109
ETS形 ・・・・・・・・・・・・ 土木用 ・・110～111
E-7N形 ・・・・・・・・・・・・ 大容量・車輪付 ・・・・・・・112
EP形 ・・・・・・・・・・・・・ ディーゼルエンジン駆動 ・・・・・・・113
CEP形 ・・・・・・・・・・・・ 樹脂製 ・・・・・・・114

●Vベルト駆動ポンプ（単体）

B形 ・・・・・・・・・・・・・・・ 高中速型 ・・115・117
OSA形・・・・・・・・・・・・ 中低速型 ・・116～117

特定用途ポンプ

●加圧用ポンプ

TP-50 ・・・・・・・・・・・・・・・・・・・・・・・・・・・・・・118

●井戸用ポンプ

THP形 ・・・・・・・・・・・・・ 浅井戸用ホームポンプ ・・・・・・119
THPC形 ・・・・・・・・・・・・・ 深井戸用ポンプ ・・・・・・119

●エゼクタポンプ

MZ形 ・・・・・・・・・・・・・・・・・・・・・・・・・・・・・・120

●給水ユニット

AQA形 ・・・・・・・・・・・・・・・・・・・・・・・・・・・・・・120

●特定機器

VPH-3E・・・・・・・・・・・・・・・・・・・・・・・・・・・・・・121
TCMF ・・・・・・・・・・・・・・・・・・・・・・・・・・・・・・121

●クーラント機器

VCC（ボルテックスクーラントポンプ） ・・・・・・・・・・・・・・・・・・122
VCD（ボルテックスクーラントポンプ） ・・・・・・・・・・・・・・・・・・122
TRC（サイクロンセパレーター） ・・・・・・・・・・・・・・・・・・・・・123

●浮上油回収装置

DS1-120 ・・・・・・・・・・・・・・・・・・・・・・・・・・・・・124
DSF・DSB-2500 ・・・・・・・・・・・・・・・・・・・・・・・・・・125

●環境機器

TMH形（ケミカルハンディポンプ） ・・・・・・・・・・・・・・・・・・・・126
TMEX形・TMTX形（ダイヤフラム式定量ポンプ）・・・・・・・・・・・127

TMOK-S（堅型自吸式ケミカルポンプ）・・・・・・・・・・・・・・・・・・128
TMOK-V（堅型槽内外式ケミカルポンプ） ・・・・・・・・・・・・・・・・128
TN-P/V（小型マグネットポンプ）・・・・・・・・・・・・・・・・・・・・129
TM-P/F/C（中容量マグネットポンプ） ・・・・・・・・・・・・・・・・・・129

緊急排水用ポンプ ・・・・・・・・・・・・・・・・・・・・130～132

材質記号及び名称

樹脂材質

ポリプロピレン系	PP	ポリプロピレン
	GFRPP	グラスファイバー入り強化ポリプロピレン
	CFRPP	カーボンファイバー入り強化ポリプロピレン
フッ素樹脂系	PTFE	四フッ化エチレン樹脂「テフロン®」等
	GFRPTFE	グラスファイバー入り強化ポリ四フッ化エチレン樹脂
	ETFE	四フッ化エチレン・エチレン共重合樹脂「アフロン®」「テフゼル®」等
	CFRETFE	カーボンファイバー入り強化四フッ化エチレン・エチレン共重合樹脂
	FEP	四フッ化エチレン・六フッ化プロピレン共重合樹脂
	PFA	四フッ化エチレン・パーフルオロアルキルビニルエーテル共重合樹脂
	PCTFE	三フッ化塩化エチレン樹脂「ダイフロン®」等
	PVDF	ポリフッ化ビニリデン樹脂
他樹脂系	PVC	塩化ビニル樹脂
	PMMA	メタクリル樹脂（アクリル樹脂）
	PE	ポリエチレン樹脂
	PPS	ポリフェニレンサルファイド樹脂「ライトン®」等
	PEEK	ポリエーテルエーテルケトン

ゴム材質

FKM	フッ素ゴム「バイトン®」「アフラス®」等
EPDM	エチレンプロピレンゴム
NBR	ニトリルブタジエンゴム
CR	クロロプレンゴム「ネオプレン®」等
NR	天然ゴム
CSM	クロロスルフォン化ポリエチレン「ハイパロン®」等

摺動材・軸受材質

カーボン	炭素黒鉛質カーボン
高密度カーボン	硬質炭素質カーボン
セラミックス	アルミナセラミックス
高純度セラミックス	純度99.5%以上のアルミナセラミックス
SiC	炭化珪素セラミックス
ZrO_2	ジルコニアセラミックス
Si_3N_4	窒化珪素セラミックス

金属材質

ステンレス鋼系	SUS304	オーステナイト系ステンレス鋼
	SUS316	オーステナイト系ステンレス鋼
	SUS316L	オーステナイト系ローカーボンステンレス鋼
	SUS631	析出硬化系ステンレス鋼
	SUS329J1	フェライト系ステンレス鋼
	SUS420J2	マルテンサイト系ステンレス鋼
	SCS13	オーステナイト系ステンレス鋳鋼
	SCS14	オーステナイト系ステンレス鋳鋼
	AM350	ステンレス鋼
	カーペンタ20	高ニッケル高級オーステナイト系ステンレス鋼
他	HC276	ニッケル基高級耐食合金「ハステロイC-276®」
	SKS	合金工具鋼材
	FC	ねずみ鋳鉄
	FCD	ダクタイル鋳鉄
	CAC406	青銅鋳物 6種

セルプラポンプについて

呼び水（よびみず）

うず巻ポンプは運転する前に必ずポンプ本体及び吸水管内に水を充満させてから運転しないと「空運転」となり吸込・吐出のポンプ作用ができず、各部品に悪影響を及ぼします。　この本体・吸水管内に充満させる水の事を「呼び水」と言います。

非自吸式ポンプ

非自吸式ポンプの場合は手作業もしくは真空ポンプを使用して本体・吸水管内に呼び水を完全に充満させます。そして、吸水管の先端にフートバルブ（底弁）を取り付けて呼び水が漏れないようにします。ところが、フートバルブに異物がはさまったり、機能低下等があれば運転時に毎回呼び水する必要が生じてきます。また、吸水源を次々と変えるような場合も毎回呼び水が必要となります。

自吸式ポンプ

自吸式ポンプの場合は最初に１回呼び水をするだけで後はポンプの構造的に呼び水の必要が無く、フートバルブや真空ポンプも不要です。

セルプラポンプ

寺田ポンプは、この自吸式ポンプを1950年代半ばに国内で最初に実用化に成功し“セルプラ”の登録商標名で量産販売を開始いたしました。「セルプラ」とは、セルフ・プライミングの略で（Self=自動、Priming=呼び水すること）自吸式を意味します。
その後、業界では自吸式ポンプのことを“セルプラポンプ”と呼んで広く一般名称のように使用するようになり寺田ポンプの“セルプラポンプ”は自吸式ポンプの代名詞となりました。

セルプラポンプの構造

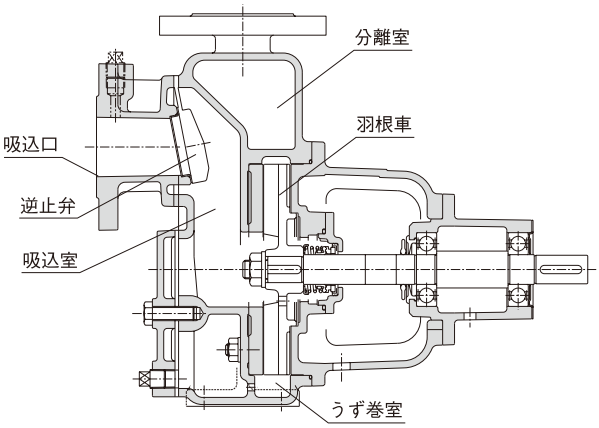

- 吸込口は羽根車の中心点より高い位置にあり、運転を停止した時でもケーシング内に呼び水が残り、常に羽根車の半分以上を満たすようになっています。
- 吸込口に逆止弁が付いていて、運転を停止した時にサイホン現象によってポンプ内の水が吸水管に戻らないようにしてあります。
- ケーシング内は「吸込室」「うず巻室」「分離室」に分かれ、空気と水が効果的に吸込・吐出されるようになっています。

セルプラポンプの自吸原理

❶ 呼び水

セルプラポンプ（自吸式ポンプ）も一番最初の運転時のみ呼び水が必要です。ケーシング内に呼び水をしてから運転します。２回目以降は呼び水の必要はありません。

（吸水管内の呼び水は不要です。）

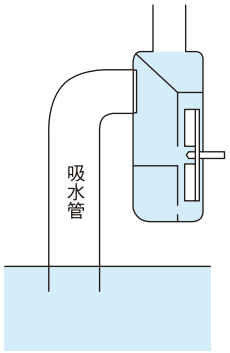

❷ 自吸

羽根車の回転により吸込室の水はうず巻室を通って分離室に入り、戻り穴から再びうず巻室に入ってきます。この時、吸込室は真空に近くなるので、逆止弁を吸引して吸水管内の空気が入ってきます。

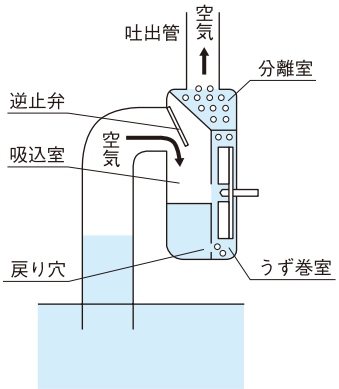

吸込室に入った空気とうず巻室の水は混合されて分離室に入り、そこで空気は吐出管から出て行き、水は戻り穴からうず巻室に戻ります。

❸ 揚水

上記の動作をくり返す内に、ケーシング及び吸水管内の空気はすべて吐出され、通常の揚水作業が始まります。

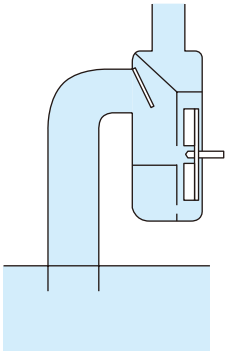

❹ 停止

運転停止時には逆止弁の働きで、次回運転に必要な量の水がケーシング内に残りますので、２回目からは呼び水が不要です。

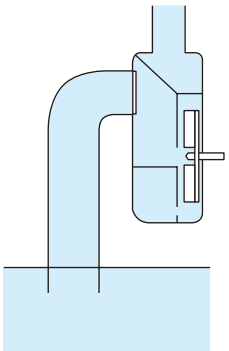

セルプラポンプの特長

- フート弁が不要で吸水弁が地上にある為、メンテナンス容易。
- 吸水管内に呼び水を完全に充満させる必要が無く、最初にケーシング内に呼び水を一回入れるだけで揚水可能。
- フート弁や真空ポンプが必要ないので、ランニングコストが低減。
- 吸水管の一部がポンプより高くなっていても支障なく運転可能。

自吸式ポンプの故障診断と処置

ポンプ故障診断と処置

自吸式うず巻きポンプの場合

- 故障
  - ポンプが回らない
    - 電気系不具合
      - 停電 ― 電力会社に問い合わせる
      - ヒューズ切れ ― 規定のものを入れる
      - スイッチ不良 ― 点検修理又は取り替え
      - 電動機・故障 ― 専門工場にて修理
    - ポンプ不具合
      - 錆び付いている
      - 異物がかみ込んでいる
      - 焼き付いている
      - ― ポンプ分解修理
  - ポンプは回る
    - 揚水する
      - 吐出し量・圧力の不足
        - 空気の漏入 ― 配管部のパッキン点検、各部を充分に締める。
        - 異物による閉塞 ― ストレーナ、吸水口、羽根車等の異物を取り除く。
        - 吸水位が低過ぎる ― 運転時及び運転中の水位を確認する。
        - マウスリング隙間過多 ― 部品を交換する。
      - 騒音がする
        - 揚程過大 ― 標準揚程より高く送水するとか制水弁を締切り近くにして運転すると騒音を発します。
        - 水量過多 ― 標準水量より多く吐出させると騒音を発します。
        - 吸水高さ過大 ― 吸水高さが高過ぎると騒音の原因になります。
        - 軸受不具合 ― 摩耗して、がたついていると騒音を発します。
        - 配管不具合 ― 吐出管の状態によっても騒音が出る場合があります。
        - ストレーナ閉塞 ― ストレーナが異物で閉塞していても音が出る場合があります。
      - 振動が大きい
        - 羽根車の不平衡 ― 羽根車に異物がかみ込みアンバランス状態になっている。
        - 据付不具合 ― ポンプを堅く固定し軸継ぎ手のセンター出しを調整する。
        - 軸受不具合 ― 軸受（ベアリング）の摩耗・破損
        - 揚程過大 ― ポンプの吐出高さが規定より高い場合振動の原因となります。
      - 電動機が異常に熱い
        - 過負荷
        - 揚程過小
        - ― 規定揚程より低い揚程で運転しますと水量が出すぎて過負荷になりますから、この様な場合はバルブにて水量を絞ってください
        - 電動機不具合 ― 専門工場にて修理
    - 揚水しない
      - ポンプ据付位置不良 ― 吸水高さが高すぎるか吸水管の横引部分が長すぎるなどの場合はポンプの位置を変えてください。
      - 空気の漏入 ― 吸水管、吸水口取付部、シールその他からの空気の漏入を再点検する。
      - 呼び水不足 ― ケーシング内に充分水を入れる。
      - 回転方向反対 ― ポンプの回転方向、速度を確かめる（三相電源の場合、２線を入れ替える）。
      - 水路閉塞 ― 羽根車、吸水口、自吸穴等に布切、塵等が付着し閉塞しているのを除去する。
      - グランドパッキン不具合 ― グランドパッキンが摩耗劣化し空気を吸い込んでいる場合は交換する。
      - 吸水管の変形 ― 軟質塩ビ管やゴムホース等では変形して閉塞するので使用できません。
      - ストレーナ異常 ― ストレーナや吸水管に異物が詰まって自吸しないこともあります。
      - 制水弁閉止 ― バルブは開いて始動してください。

テラダ陸上ポンプ（鋳鉄製）・用途別製品一覧表

	用途					
	工業設備用	農業用	ピット雑排水用	井戸水用	クーリングタワー用	高圧用
O-M形	●	●	●	●		
O-G形	●	●	●	●		
O形 (口径125mm以上)	●	●	●			
OH形	●	●	●	●		
OW形・OHW形	●		●			
TO形	●	●	●			
P形	●	●				
MFS形	●				●	●
MF形	●				●	●
OF形	●					
MP形	●	●		●		
MPJ形	●	●		●	●	●
TSJM形	●				●	●
LV形	●				●	

O-M 4P 直結／自吸式／メカニカルシール

■特長

●特殊構造のケーシングにより、吸水管を満水にしなくても自吸可能。
●軸封部は日常保守が容易なメカニカルシール方式を採用。
●全鋳鉄製が標準仕様のため、アルカリ液にも使用可能。
●密封玉軸受の採用で、軸受の給油が不要。

■用途

●工業設備用　●建築設備用
●建設土木用　●農業用
●漁業用

■標準仕様

取扱液	液質	清水、汚水
	液温	0～40℃（凍結のないこと）
構造	羽根車	セミオープン
	軸封	メカニカルシール（SiC×SiC）
	軸受	密封玉軸受
材質	ケーシング	FC200
	羽根車	FC200
	主軸	SUS304 + S45C
電動機(別注)	種類	(単相)開放保護形 (三相)全閉外扇屋外形、全閉外扇屋内形
	電源	単相100V(0.4kW以下) 三相50Hz 200V、60Hz 200/220V
	極数	4極
接続	フランジ接続	O-1M,2M,OL-3M …… 専用形状 O-3ME,4ME,5ME,6ME,7ME, OL-4ME…JIS10K 薄形

■特別仕様

電動機変更	電圧
材質変更	羽根車 CAC406・SCS13、主軸 SUS316
	ボルト・ナット SUS304、パッキン 耐油・耐熱性、簡易海水
構造変更	外部注水

■標準付属品

共通ベース……1
専用相フランジ（ボルト・パッキン付）0.4kW以下……2組
相フランジ（ボルト・ナット・パッキン付）0.75kW以上……2組
ストレーナ……1
カップリング……1組
カップリングガード……1

選定図

50Hz 同期速度 1500min⁻¹

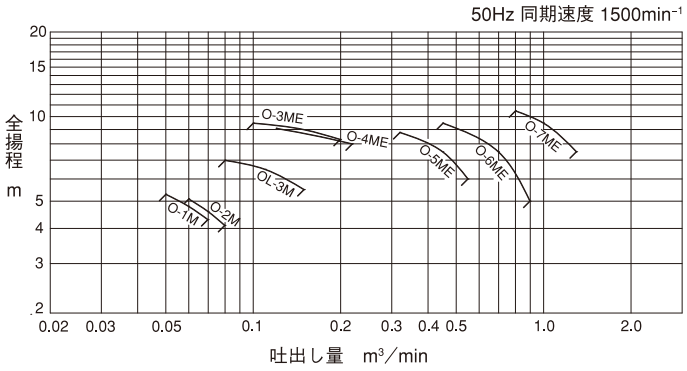

60Hz 同期速度 1800min⁻¹

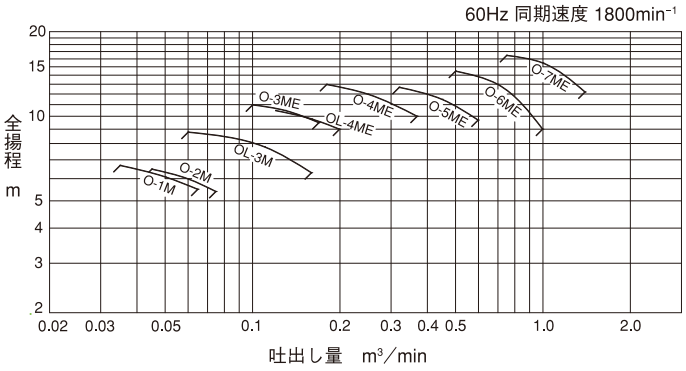

仕様表

50Hz同期速度1500min⁻¹

口径 mm	形　式	電動機出力kW	吐出し量 m³/min	全揚程 m	吐出し量 m³/min	全揚程 m	吐出し量 m³/min	全揚程 m
25	O-1M	0.2	0.05	5.3	0.06	4.8	0.07	4.3
32	O-2M	0.2	0.06	5.1	0.07	4.6	0.08	4.1
40	OL-3M	0.4	0.08	7.0	0.11	6.5	0.15	5.5
	O-3ME	0.75	0.1	9.5	0.15	9.0	0.2	8.3
50	O-4ME	0.75	0.12	9.1	0.17	8.5	0.22	8.0
65	O-5ME	1.5	0.32	8.8	0.45	7.5	0.55	6.0
80	O-6ME	2.2	0.45	9.5	0.7	7.5	0.9	5.0
100	O-7ME	3.7	0.8	10.5	1.0	9.5	1.3	7.5

60Hz同期速度1800min⁻¹

口径 mm	形　式	電動機出力kW	吐出し量 m³/min	全揚程 m	吐出し量 m³/min	全揚程 m	吐出し量 m³/min	全揚程 m
25	O-1M	0.2	0.035	6.7	0.05	6.1	0.065	5.5
32	O-2M	0.2	0.045	6.5	0.06	6.0	0.075	5.4
40	OL-3M	0.4	0.06	8.8	0.11	7.8	0.16	6.3
	O-3ME	0.75	0.10	11.0	0.13	10.5	0.17	9.5
50	OL-4ME	0.75	0.12	10.5	0.16	9.8	0.2	9.0
	O-4ME	1.5	0.18	13.0	0.25	12.0	0.37	10.0
65	O-5ME	2.2	0.32	12.7	0.45	11.5	0.6	9.7
80	O-6ME	3.7	0.5	14.5	0.7	13.0	1.0	9.0
100	O-7ME	5.5	0.75	16.5	1.0	15.5	1.4	12.2

■寸法図（計画・実施の際は、ポンプ外形寸法図をご確認願います。）

O-1M
O-2M
OL-3M

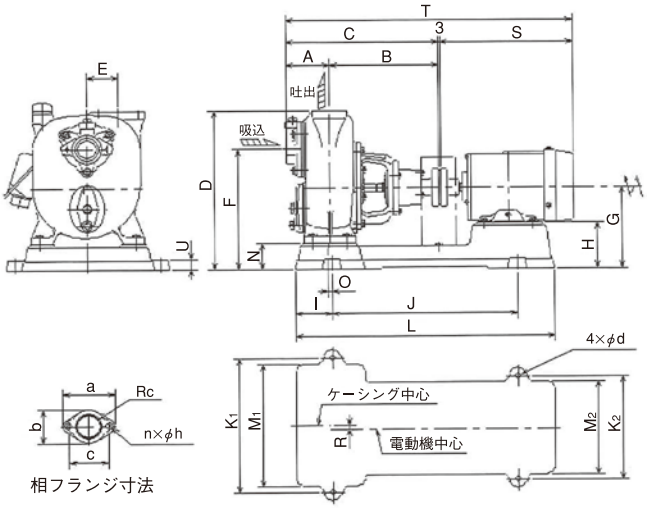

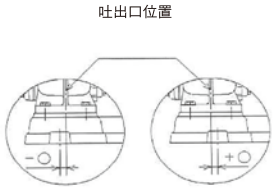

※O寸法は位置により「＋・－」を表示しています。
吐出口位置より吸水口側「－」
吐出口位置より電動機側「＋」

※図はOL-3M形です。
他の形式は一部形状が異なります。

周波数 Hz	口径 mm	形式	電動機出力 kW	電源 相	電源 電圧 V	A	B	C	D	E	F	G	H	I	J	K1	K2	L	M1	M2	N	O	R	S	T	U	d	相フランジ寸法 Rc	a	b	c	n×h	質量 kg
50	25	O-1M	0.2	単	100	75	198	273	295	55	220	150	79	57.5	340	235	208	457	217	194	50	+1.5	5	218	494	18	12	1	98	65	73	2×10	22
				三	200	75	198	273	295	55	220	150	87	57.5	335	240	190	455	222	172	50	0	5	235.9	511.9	21	12	1	98	65	73	2×10	22
	32	O-2M	0.2	単	100	75	198	273	295	55	220	150	79	57.5	340	235	208	457	217	194	50	+1.5	5	218	494	18	12	1¼	98	65	73	2×10	22
				三	200	75	198	273	295	55	220	150	87	57.5	335	240	190	455	222	172	50	0	5	235.9	511.9	21	12	1¼	98	65	73	2×10	22
	40	OL-3M	0.4	単	100	81	203	284	315	58	238	160	80	64	380	257	235	508	239	220	50	-1.5	7.5	261	548	20	12	1½	98	67	73	2×10	25
				三	200	81	203	284	317	58	240	162	91	69	345	270	208	483	246	187	52	+3.5	7.5	247	534	20	12	1½	98	67	73	2×10	25
60	25	O-1M	0.2	単	100	75	198	273	295	55	220	150	79	57.5	340	235	208	457	217	194	50	+1.5	5	218	494	18	12	1	98	65	73	2×10	22
				三	200	75	198	273	295	55	220	150	87	57.5	335	240	190	455	222	172	50	0	5	235.9	511.9	21	12	1	98	65	73	2×10	22
	32	O-2M	0.2	単	100	75	198	273	295	55	220	150	79	57.5	340	235	208	457	217	194	50	+1.5	5	218	494	18	12	1¼	98	65	73	2×10	22
				三	200	75	198	273	295	55	220	150	87	57.5	335	240	190	455	222	172	50	0	5	235.9	511.9	21	12	1¼	98	65	73	2×10	22
	40	OL-3M	0.4	単	100	81	203	284	315	58	238	160	80	64	380	257	235	508	239	220	50	-1.5	7.5	261	548	20	12	1½	98	67	73	2×10	25
				三	200	81	203	284	317	58	240	162	91	69	345	270	208	483	246	187	52	+3.5	7.5	247	534	20	12	1½	98	67	73	2×10	25

注1：S・T寸法は電動機により異なります。　注2：質量は電動機を含みません。　注3：回転方向は電動機側より見て右。　注4：Rcは管用テーパーめねじ

■寸法図（計画・実施の際は、ポンプ外形寸法図をご確認願います。）

O-3ME
OL-4ME
O-4ME
O-5ME
O-6ME
O-7ME

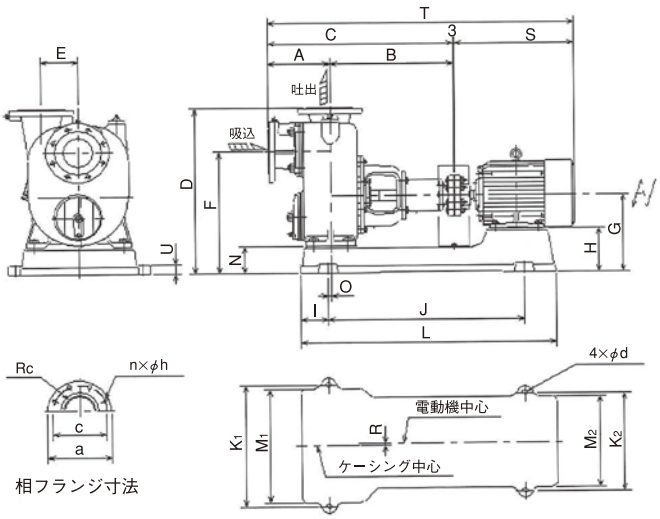

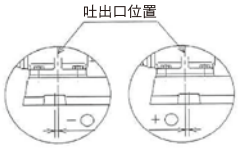

※O寸法は位置により「＋・－」を表示しています。
吐出口位置より吸水口側「－」
吐出口位置より電動機側「＋」

※図はO-7ME 50Hzです。
他の形式は一部形状が異なります。

周波数 Hz	口径 mm	形式	電動機出力 kW	A	B	C	D	E	F	G	H	I	J	K1	K2	L	M1	M2	N	O	R	S	T	U	d	相フランジ寸法 Rc	a	c	n×h	質量 kg
50	40	O-3ME	0.75	123	290	413	390	60	278	175	95	73	442	287	242	585	264	210	60	+7.5	7	280	696	23	12	1½	140	105	4×15	46
	50	O-4ME	0.75	123	290	413	390	60	278	175	95	73	442	287	242	585	264	210	60	+7.5	7	280	696	23	12	2	155	120	4×15	46
	65	O-5ME	1.5	156	305	461	454	105	329	224	134	83	485	340	255	662	310	227	74	+2	12	323	787	25	15	2½	175	140	4×15	71
	80	O-6ME	2.2	157	310	467	468	110	335	223	123	86	525	335	280	693	314	256	73	+5	6	371	841	25	15	3	185	150	8×15	73
	100	O-7ME	3.7	201	401	602	564	120	414	262	150	90	637	415	335	830	387	310	92	-10	9	387	992	30	19	4	210	175	8×15	127
60	40	O-3ME	0.75	123	290	413	390	60	278	175	95	73	442	287	242	585	264	210	60	+7.5	7	280	696	23	12	1½	140	105	4×15	46
	50	OL-4ME	0.75	123	290	413	390	60	278	175	95	73	442	287	242	585	264	210	60	+7.5	7	280	696	23	12	2	155	120	4×15	46
		O-4ME	1.5	123	290	413	393	60	281	178	88	65	442	288	248	628	260	224	63	-3.5	7	323	739	25	12	2	155	120	4×15	47
	65	O-5ME	2.2	156	305	461	453	105	328	223	123	86	525	335	280	693	314	256	73	0	12	371	835	25	15	2½	175	140	4×15	72
	80	O-6ME	3.7	157	310	467	474	110	341	229	117	90	530	365	310	712	330	280	79	+10	6	387	857	28	15	3	185	150	8×15	73
	100	O-7ME	5.5	201	401	602	563	120	413	261	129	100.5	640	415	341	845	387	316	91	+4.5	9	443	1048	30	19	4	210	175	8×15	127

注1：S・T寸法は電動機により異なります。　注2：質量は電動機を含みません。　注3：回転方向は電動機側より見て左。　注4：Rcは管用テーパーめねじ

O-G

4P 直結／自吸式／グランドパッキン

■特長

●特殊構造のケーシングにより、吸水管を満水にしなくても自吸可能。
●軸封部は取替が簡単なグランドパッキン方式を採用。
●全鋳鉄製が標準仕様のため、アルカリ液にも使用可能。
●密封玉軸受の採用で、軸受の給油が不要。

■用途

●工業設備用　●建築設備用
●建設土木用　●農業用
●漁業用

■標準仕様

取扱液	液質	清水、汚水
	液温	0～40℃（凍結のないこと）
構造	羽根車	セミオープン
	軸封	グランドパッキン
	軸受	密封玉軸受
材質	ケーシング	FC200
	羽根車	FC200
	主軸	SUS304 + S45C
電動機(別注)	種類	(単相)開放保護形 (三相)全閉外扇屋外形、全閉外扇屋内形
	電源	単相100V(0.4kW以下) 三相50Hz 200V、60Hz 200/220V
	極数	4極
接続	フランジ接続	O-1G,2G,OL-3G …… 専用形状 O-3GE,4GE,5GE,6GE,7GE,OL-4GE…JIS10K 薄形

■特別仕様

電動機変更	電圧
材質変更	羽根車 CAC406・SCS13、主軸 SUS316
	ボルト・ナット SUS304、パッキン 耐油・耐熱性、簡易海水
構造変更	外部注水

■標準付属品

共通ベース……1
専用相フランジ（ボルト・パッキン付）0.4kW以下……2組
相フランジ（ボルト・ナット・パッキン付）0.75kW以上……2組
ストレーナ……1
カップリング……1組
カップリングガード……1

選定図

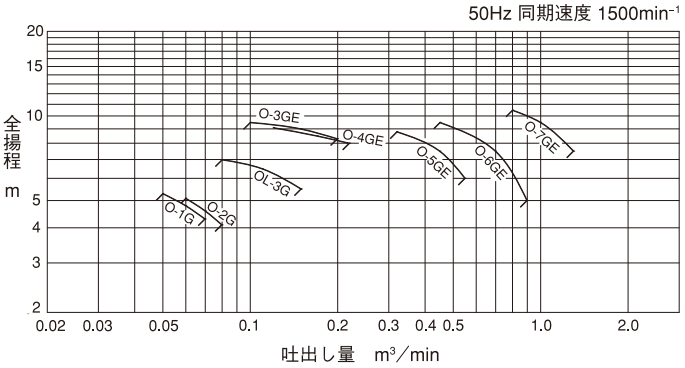

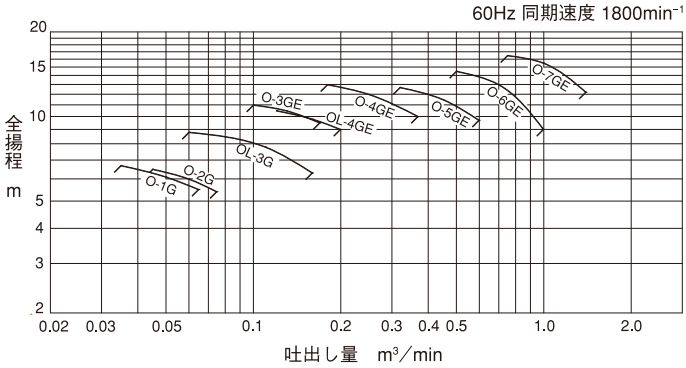

仕様表

50Hz同期速度1500min⁻¹

口径 mm	形　式	電動機出力kW	吐出し量 m³/min	全揚程 m	吐出し量 m³/min	全揚程 m	吐出し量 m³/min	全揚程 m
25	O-1G	0.2	0.05	5.3	0.06	4.8	0.07	4.3
32	O-2G	0.2	0.06	5.1	0.07	4.6	0.08	4.1
40	OL-3G	0.4	0.08	7.0	0.11	6.5	0.15	5.5
	O-3GE	0.75	0.1	9.5	0.15	9.0	0.2	8.3
50	O-4GE	0.75	0.12	9.1	0.17	8.5	0.22	8.0
65	O-5GE	1.5	0.32	8.8	0.45	7.5	0.55	6.0
80	O-6GE	2.2	0.45	9.5	0.7	7.5	0.9	5.0
100	O-7GE	3.7	0.8	10.5	1.0	9.5	1.3	7.5

60Hz同期速度1800min⁻¹

口径 mm	形　式	電動機出力kW	吐出し量 m³/min	全揚程 m	吐出し量 m³/min	全揚程 m	吐出し量 m³/min	全揚程 m
25	O-1G	0.2	0.035	6.7	0.05	6.1	0.065	5.5
32	O-2G	0.2	0.045	6.5	0.06	6.0	0.075	5.4
40	OL-3G	0.4	0.06	8.8	0.11	7.8	0.16	6.3
	O-3GE	0.75	0.10	11.0	0.13	10.5	0.17	9.5
50	OL-4GE	0.75	0.12	10.5	0.16	9.8	0.2	9.0
	O-4GE	1.5	0.18	13.0	0.25	12.0	0.37	10.0
65	O-5GE	2.2	0.32	12.7	0.45	11.5	0.6	9.7
80	O-6GE	3.7	0.5	14.5	0.7	13.0	1.0	9.0
100	O-7GE	5.5	0.75	16.5	1.0	15.5	1.4	12.2

■寸法図（計画・実施の際は、ポンプ外形寸法図をご確認願います。）

O-1G
O-2G
OL-3G

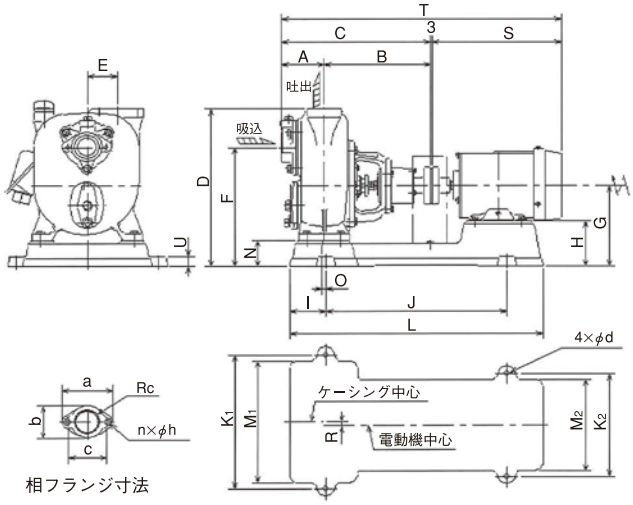

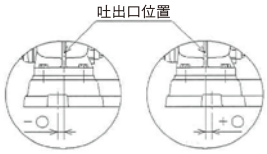

※O寸法は位置により「＋・－」を表示しています。
吐出口位置より吸水口側「－」
吐出口位置より電動機側「＋」

※図はOL-3G形です。
他の形式は一部形状が異なります。

周波数 Hz	口径 mm	形式	電動機出力 kW	電源 相	電源 電圧 V	A	B	C	D	E	F	G	H	I	J	K1	K2	L	M1	M2	N	O	R	S	T	U	d	相フランジ寸法 Rc	a	b	c	n×h	質量 kg
50	25	O-1G	0.2	単	100	75	198	273	295	55	220	150	79	57.5	340	235	208	457	217	194	50	+1.5	5	218	494	18	12	1	98	65	73	2×10	22
				三	200	75	198	273	295	55	220	150	87	57.5	335	240	190	455	222	172	50	0	5	235.9	511.9	21	12	1	98	65	73	2×10	22
	32	O-2G	0.2	単	100	75	198	273	295	55	220	150	79	57.5	340	235	208	457	217	194	50	+1.5	5	218	494	18	12	1¼	98	65	73	2×10	22
				三	200	75	198	273	295	55	220	150	87	57.5	335	240	190	455	222	172	50	0	5	235.9	511.9	21	12	1¼	98	65	73	2×10	22
	40	OL-3G	0.4	単	100	81	203	284	315	58	238	160	80	64	380	257	235	508	239	220	50	-1.5	7.5	261	548	20	12	1½	98	67	73	2×10	25
				三	200	81	203	284	317	58	240	162	91	69	345	270	208	483	246	187	52	+3.5	7.5	247	534	20	12	1½	98	67	73	2×10	25
60	25	O-1G	0.2	単	100	75	198	273	295	55	220	150	79	57.5	340	235	208	457	217	194	50	+1.5	5	218	494	18	12	1	98	65	73	2×10	22
				三	200	75	198	273	295	55	220	150	87	57.5	335	240	190	455	222	172	50	0	5	235.9	511.9	21	12	1	98	65	73	2×10	22
	32	O-2G	0.2	単	100	75	198	273	295	55	220	150	79	57.5	340	235	208	457	217	194	50	+1.5	5	218	494	18	12	1¼	98	65	73	2×10	22
				三	200	75	198	273	295	55	220	150	87	57.5	335	240	190	455	222	172	50	0	5	235.9	511.9	21	12	1¼	98	65	73	2×10	22
	40	OL-3G	0.4	単	100	81	203	284	315	58	238	160	80	64	380	257	235	508	239	220	50	-1.5	7.5	261	548	20	12	1½	98	67	73	2×10	25
				三	200	81	203	284	317	58	240	162	91	69	345	270	208	483	246	187	52	+3.5	7.5	247	534	20	12	1½	98	67	73	2×10	25

注1：S・T寸法は電動機により異なります。　注2：質量は電動機を含みません。　注3：回転方向は電動機側より見て右。　注4：Rcは管用テーパーめねじ

■寸法図（計画・実施の際は、ポンプ外形寸法図をご確認願います。）

O-3GE
OL-4GE
O-4GE
O-5GE
O-6GE
O-7GE

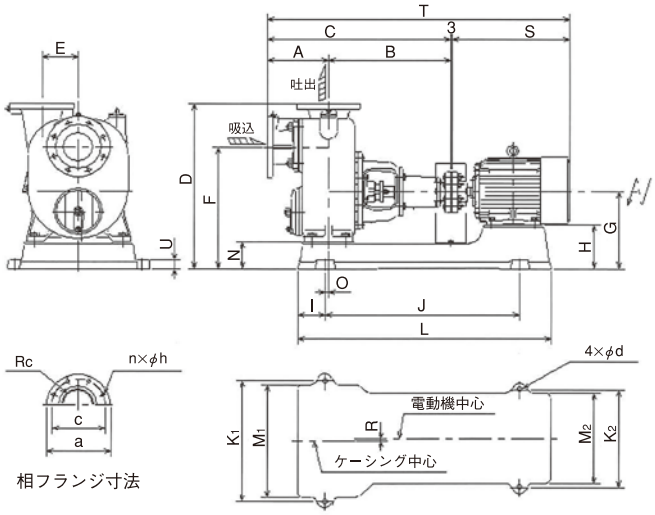

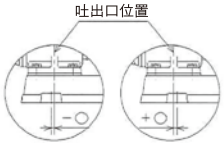

※O寸法は位置により「＋・－」を表示しています。
吐出口位置より吸水口側「－」
吐出口位置より電動機側「＋」

※図はO-7GE 50Hzです。
他の形式は一部形状が異なります。

周波数 Hz	口径 mm	形式	電動機出力 kW	A	B	C	D	E	F	G	H	I	J	K1	K2	L	M1	M2	N	O	R	S	T	U	d	相フランジ寸法 Rc	a	c	n×h	質量 kg
50	40	O-3GE	0.75	123	290	413	390	60	278	175	95	73	442	287	242	585	264	210	60	+7.5	7	280	696	23	12	1½	140	105	4×15	46
	50	O-4GE	0.75	123	290	413	390	60	278	175	95	73	442	287	242	585	264	210	60	+7.5	7	280	696	23	12	2	155	120	4×15	46
	65	O-5GE	1.5	156	305	461	454	105	329	224	134	83	485	340	255	662	310	227	74	+2	12	323	787	25	15	2½	175	140	4×15	71
	80	O-6GE	2.2	157	310	467	468	110	335	223	123	86	525	335	280	693	314	256	73	+5	6	371	841	25	15	3	185	150	8×15	73
	100	O-7GE	3.7	201	401	602	564	120	414	262	150	90	637	415	335	830	387	310	92	-10	9	387	992	30	19	4	210	175	8×15	127
60	40	O-3GE	0.75	123	290	413	390	60	278	175	95	73	442	287	242	585	264	210	60	+7.5	7	280	696	23	12	1½	140	105	4×15	46
	50	OL-4GE	0.75	123	290	413	390	60	278	175	95	73	442	287	242	585	264	210	60	+7.5	7	280	696	23	12	2	155	120	4×15	46
		O-4GE	1.5	123	290	413	393	60	281	178	88	65	442	288	248	628	260	224	63	-3.5	7	323	739	25	12	2	155	120	4×15	47
	65	O-5GE	2.2	156	305	461	453	105	328	223	123	86	525	335	280	693	314	256	73	0	12	371	835	25	15	2½	175	140	4×15	72
	80	O-6GE	3.7	157	310	467	474	110	341	229	117	90	530	365	310	712	330	280	79	+10	6	387	857	28	15	3	185	150	8×15	73
	100	O-7GE	5.5	201	401	602	563	120	413	261	129	100.5	640	415	341	845	387	316	91	+4.5	9	443	1048	30	19	4	210	175	8×15	127

注1：S・T寸法は電動機により異なります。　注2：質量は電動機を含みません。　注3：回転方向は電動機側より見て左。　注4：Rcは管用テーパーめねじ

O

（口径125mm以上）

4P 直結／自吸式／グランドパッキン

■特長

●特殊構造のケーシングにより、吸水管を満水にしなくても自吸可能。
●軸封部は保守の簡単なグランドパッキン方式を採用。
●全鋳鉄製が標準仕様のため、アルカリ液にも使用可能。
●密封玉軸受の採用で、軸受の給油が不要。（OL-8E～O-9E）
（O-10E、O-11Eは開放玉軸受でグリース注入式）

■用途

●工業設備用　●建築設備用
●建設土木用　●農業用
●漁業用

■標準仕様

取扱液	液質	清水、汚水
	液温	0～40℃（凍結のないこと）
構造	羽根車	セミオープン（O-11Eは斜流形羽根車）
	軸封	グランドパッキン
	軸受	OL-8E～O-9E：密封玉軸受 O-10E、O-11E：開放玉軸受／グリース注入式
材質	ケーシング	FC200
	羽根車	FC200
	主軸	SUS420J2
電動機 (別注)	種類	全閉外扇屋外形、全閉外扇屋内形
	電源	三相50Hz 200V、60Hz 200/220V
	極数	4極
接続	フランジ接続	JIS10K 薄形

■特別仕様（OL-8E～O-10E）

電動機変更	電圧
材質変更	羽根車　CAC406・SCS13、主軸　SUS304
	パッキン　耐油・耐熱性、簡易海水
構造変更	メカニカルシール

■標準付属品（OL-8E～O-10E）

共通ベース……1
相フランジ（ボルト・ナット・パッキン付）……2組
ストレーナ……1
カップリング……1組
カップリングガード……1

選定図

50Hz 同期速度 1500min⁻¹

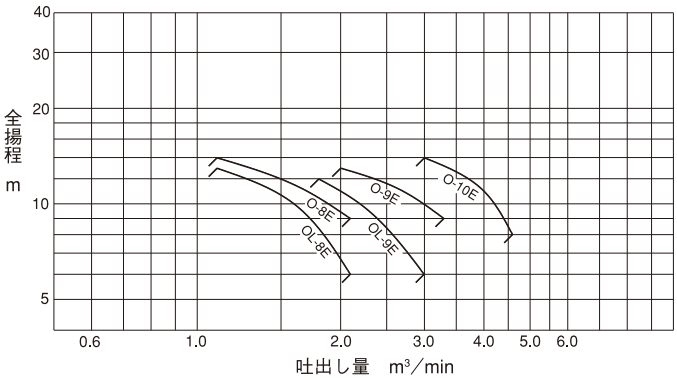

60Hz 同期速度 1800min⁻¹

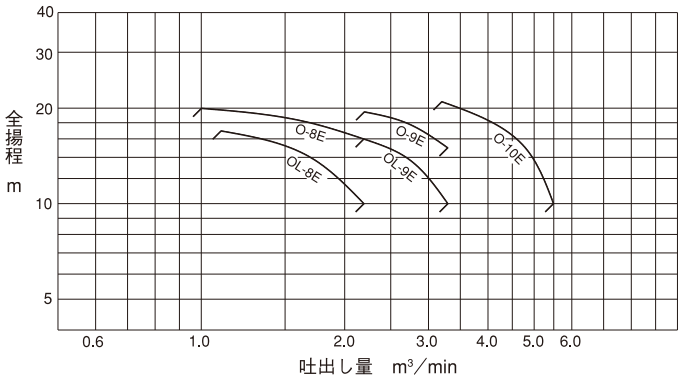

仕様表

50Hz同期速度1500min⁻¹

口径 mm	形　式	電動機 出力kW	吐出し量 m³/min	全揚程 m	吐出し量 m³/min	全揚程 m	吐出し量 m³/min	全揚程 m
125	OL-8E	5.5	1.1	13	1.6	10	2.1	6
	O-8E	7.5	1.1	14	1.7	11	2.1	9
150	OL-9E	7.5	1.8	12	2.2	10	3.0	6
	O-9E	11	2.0	13	2.7	11	3.3	9
200	O-10E	18.5	3.0	14	4.0	11	4.6	8

60Hz同期速度1800min⁻¹

口径 mm	形　式	電動機 出力kW	吐出し量 m³/min	全揚程 m	吐出し量 m³/min	全揚程 m	吐出し量 m³/min	全揚程 m
125	OL-8E	7.5	1.1	17	1.7	14	2.2	10
	O-8E	11	1.0	20	1.7	18	2.2	16
150	OL-9E	11	2.2	16	2.7	14	3.3	10
	O-9E	18.5	2.2	19.5	2.7	18	3.3	15
200	O-10E	22	3.2	21	4.8	15	5.5	10
250	O-11E	30(6P)	―	―	8.0	11	10.0	7

※O-11Eは6極モーターで、同期速度は1200min⁻¹となります。

O形（口径125mm以上）

■寸法図（計画・実施の際は、ポンプ外形寸法図をご確認願います。）

OL-8E
O-8E
OL-9E
O-9E
O-10E

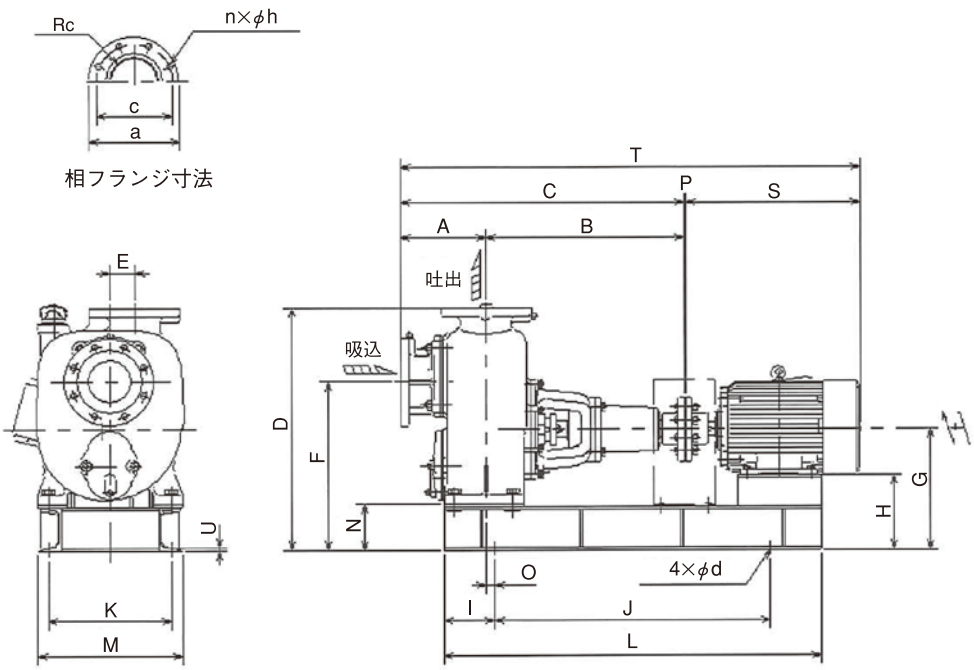

※図はO-8E 50Hzです。
他の形式は一部形状が異なります。

周波数 Hz	口径 mm	形式	電動機出力 kW	外形寸法 mm																				相フランジ寸法				質量 kg
				A	B	C	D	E	F	G	H	I	J	K	L	M	N	O	P	S	T	U	d	Rc	a	c	n×h	
50	125	OL-8E	5.5	236	546	782	687	70	477	342	210	140	760	340	1040	400	132	22.5	3	443	1228	8	19	5	250	210	8×19	255
		O-8E	7.5	236	546	782	687	70	477	342	210	140	760	340	1040	400	132	22.5	3	481	1266	8	19	5	250	210	8×19	275
	150	OL-9E	7.5	249	561	810	687	70	482	342	210	140	760	340	1040	400	132	37.5	3	481	1294	8	19	6	280	240	8×19	275
		O-9E	11	249	561	810	687	70	482	342	182	182.5	760	340	1125	400	132	80.5	3	613	1426	8	19	6	280	240	8×19	280
	200	O-10E	18.5	291	586	877	802	80	537	362	182	190	850	400	1230	460	132	60	4	638.5	1519.5	8	19	8	330	290	12×19	390
60	125	OL-8E	7.5	236	546	782	687	70	477	342	210	140	760	340	1040	400	132	22.5	3	481	1266	8	19	5	250	210	8×19	255
		O-8E	11	236	546	782	687	70	477	342	182	182.5	760	340	1125	400	132	65	3	613	1398	8	19	5	250	210	8×19	280
	150	OL-9E	11	249	561	810	687	70	482	342	182	182.5	760	340	1125	400	132	80	3	613	1426	8	19	6	280	240	8×19	280
		O-9E	18.5	249	561	810	687	70	482	342	162	182	810	340	1174	400	132	79.5	3	638.5	1451.5	8	19	6	280	240	8×19	300
	200	O-10E	22	291	586	877	802	80	537	362	182	209	850	400	1268	460	132	79	4	638.5	1519.5	8	19	8	330	290	12×19	390

注1：S・T寸法は電動機により異なります。　注2：質量は電動機を含みません。　注3：回転方向は電動機側より見て右。　注4：Rcは管用テーパーめねじ

OH

4P 直結／自吸式／グランドパッキン

高揚程

■特長

●特殊構造のケーシングにより、吸水管を満水にしなくても自吸可能。
●軸封部は保守の簡単なグランドパッキン方式を採用。
●全鋳鉄製が標準仕様のため、アルカリ液にも使用可能。
●密封玉軸受の採用で、軸受の給油が不要。（OH-3E～OH-6E）
（OH-7E～9Eは開放玉軸受でグリース注入式）

■用途

●工業設備用　●建築設備用
●建設土木用　●農業用
●漁業用

■標準仕様

取扱液	液質	清水、汚水
	液温	0～40℃（凍結のないこと）
構造	羽根車	セミオープン
	軸封	グランドパッキン
	軸受	OH-3E～6E：密封玉軸受 OH-7E～9E：開放玉軸受／グリース注入式
材質	ケーシング	FC200
	羽根車	FC200
	主軸	OH-3E～6E：SUS420J2 + S45C OH-7E～9E：SUS420J2
電動機 (別注)	種類	全閉外扇屋外形、全閉外扇屋内形
	電源	三相50Hz 200V、60Hz 200/220V
	極数	4極
接続	フランジ接続	JIS10K 薄形

■特別仕様

電動機変更	電圧
材質変更	羽根車　CAC406・SCS13、主軸　SUS304
	パッキン　耐油・耐熱性、簡易海水
構造変更	メカニカルシール

■標準付属品

共通ベース……1
相フランジ（ボルト・ナット・パッキン付）……2組
ストレーナ……1
カップリング……1組
カップリングガード……1

選定図

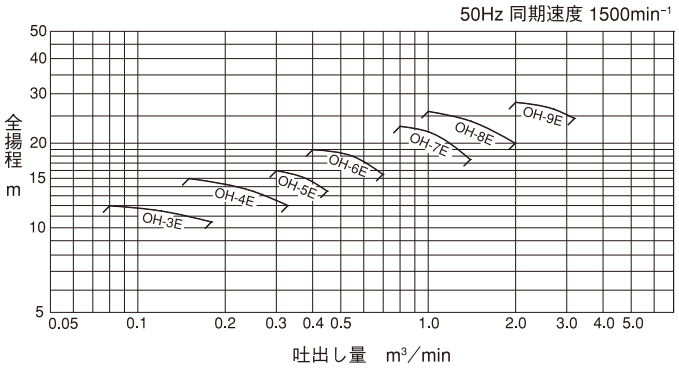

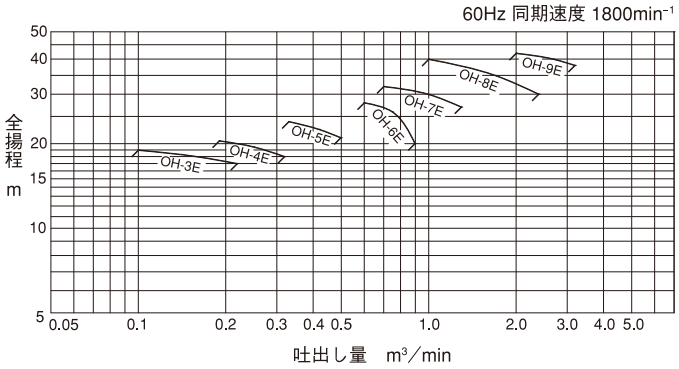

仕様表

50Hz同期速度1500min⁻¹

口径 mm	形　式	電動機 出力kW	吐出し量 m³/min	全揚程 m	吐出し量 m³/min	全揚程 m	吐出し量 m³/min	全揚程 m
40	OH-3E	0.75	0.08	12	0.12	11.5	0.18	10.5
50	OH-4E	1.5	0.15	15	0.25	13.5	0.33	12
65	OH-5E	2.2	0.3	16	0.38	15	0.45	13.5
80	OH-6E	3.7	0.4	19	0.55	18	0.7	15.5
100	OH-7E	7.5	0.8	23	1.0	22	1.4	17.5
125	OH-8E	15	1.0	26	1.4	24	2.0	20
150	OH-9E	22	2.0	28	2.7	26.5	3.2	24.5

60Hz同期速度1800min⁻¹

口径 mm	形　式	電動機 出力kW	吐出し量 m³/min	全揚程 m	吐出し量 m³/min	全揚程 m	吐出し量 m³/min	全揚程 m
40	OH-3E	1.5	0.1	19	0.16	18	0.22	17
50	OH-4E	2.2	0.19	20.5	0.25	19.5	0.32	18
65	OH-5E	3.7	0.33	24	0.42	22.5	0.5	21
80	OH-6E	7.5	0.6	28	0.75	26	0.9	20
100	OH-7E	11	0.7	32	1.0	30	1.3	27
125	OH-8E	22	1.0	40	1.7	35	2.4	30
150	OH-9E	37	2.0	42	2.7	40	3.2	38

OH形

■寸法図（計画・実施の際は、ポンプ外形寸法図をご確認願います。）

OH-3E
OH-4E
OH-5E
OH-6E

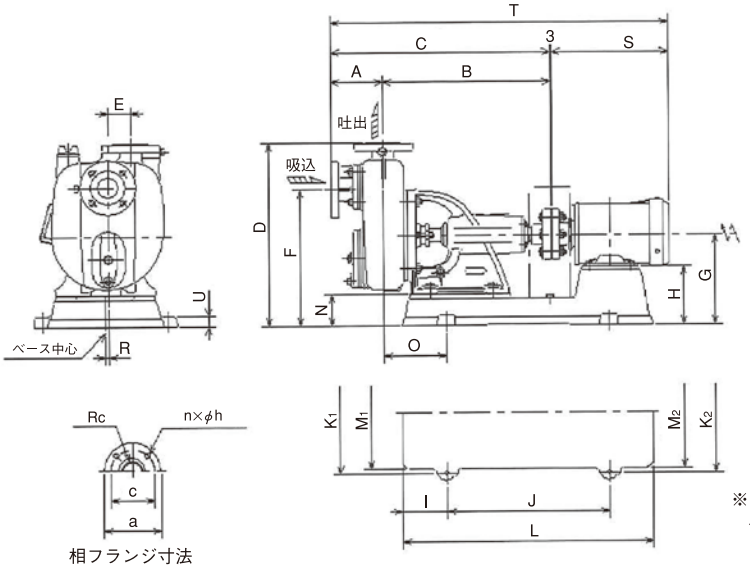

※図はOH-3E 50Hzです。
他の形式は一部形状が異なります。

周波数 Hz	口径 mm	形式	電動機出力 kW	外形寸法 mm A	B	C	D	E	F	G	H	I	J	K1	K2	L	M1	M2	N	O	R	S	T	U	d	相フランジ寸法 Rc	a	c	n×h	質量 kg
50	40	OH-3E	0.75	126	400	526	454	55	340	225	145	105	390	300	300	600	280	280	80	148.5	8	280	809	27	12	1½	140	105	4×15	75
	50	OH-4E	1.5	129	427	556	463	55	353	218	128	95	450	300	300	640	280	247	73	168	10	323	882	26	15	2	155	120	4×15	88
	65	OH-5E	2.2	157	523	680	505	55	362	230	130	135	460	340	290	730	305	258	70	234.5	10	371	1054	32	19	2½	175	140	4×15	127
	80	OH-6E	3.7	157	523	680	510	55	367	235	123	125	500	340	340	750	301	301	75	222.5	10	387	1070	34	19	3	185	150	8×15	136
60	40	OH-3E	1.5	126	400	526	447	55	333	218	128	95	450	300	300	640	280	247	73	141	8	323	852	26	15	1½	140	105	4×15	78
	50	OH-4E	2.2	129	427	556	463	55	353	218	118	106	450	300	300	662	280	280	73	179	10	371	930	25	15	2	155	120	4×15	92
	65	OH-5E	3.7	157	523	680	510	55	367	235	123	125	500	340	340	750	301	301	75	222.5	10	387	1070	34	19	2½	175	140	4×15	135
	80	OH-6E	7.5	157	523	680	520	55	377	245	113	165	500	340	340	830	310	310	85	257.5	10	481	1164	32	19	3	185	150	8×15	143

注1：S・T寸法は電動機により異なります。　注2：質量は電動機を含みません。　注3：回転方向は電動機側より見て右。　注4：Rcは管用テーパーめねじ

■寸法図（計画・実施の際は、ポンプ外形寸法図をご確認願います。）

OH-7E
OH-8E
OH-9E

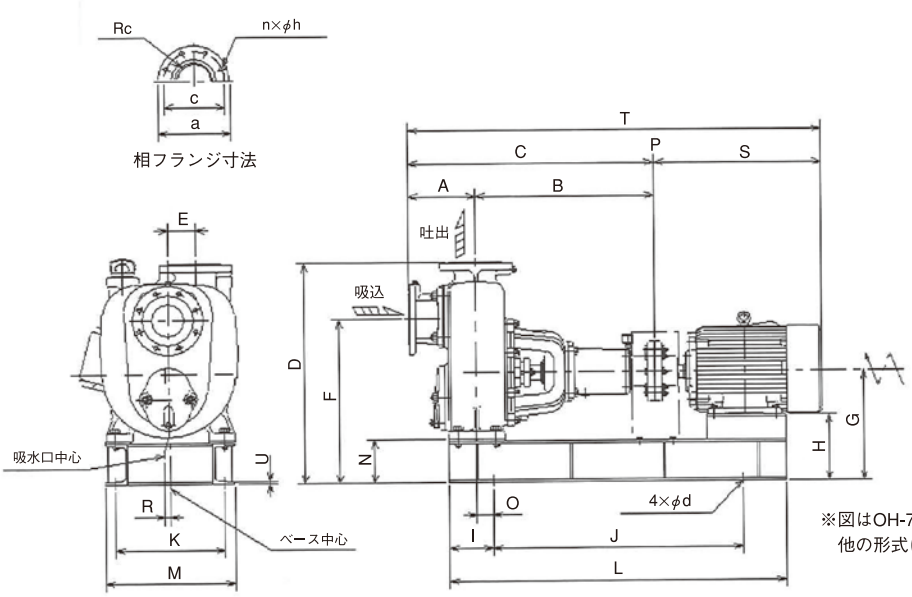

※図はOH-7E 50Hzです。
他の形式は一部形状が異なります。

周波数 Hz	口径 mm	形式	電動機出力 kW	外形寸法 mm A	B	C	D	E	F	G	H	I	J	K	L	M	N	O	P	R	S	T	U	d	相フランジ寸法 Rc	a	c	n×h	質量 kg
50	100	OH-7E	7.5	195	513	708	664	80	494	332	200	125.5	720	315	971	375	132	45.5	3	13	481	1192	8	19	4	210	175	8×15	220
	125	OH-8E	15	226	533	759	722	80	527	362	202	165.5	810	370	1141	430	132	65.5	4	20	613	1376	8	19	5	250	210	8×19	320
	150	OH-9E	22	244	703	947	827	120	627	417	237	200	1000	460	1400	520	157	85	4	30	638.5	1589.5	12.5	19	6	280	240	8×19	430
60	100	OH-7E	11	195	513	708	664	80	494	332	172	168.5	720	315	1057	375	132	88.5	3	13	613	1324	8	19	4	210	175	8×15	230
	125	OH-8E	22	226	533	759	722	80	527	362	182	187	810	370	1184	430	132	87	4	20	638.5	1401.5	8	19	5	250	210	8×19	320
	150	OH-9E	37	244	703	947	827	120	627	417	217	200	1050	460	1450	520	157	85	4	30	819.5	1770.5	12.5	19	6	280	240	8×19	460

注1：S・T寸法は電動機により異なります。　注2：質量は電動機を含みません。　注3：回転方向は電動機側より見て右。　注4：Rcは管用テーパーめねじ

OW&OHW 4P 直結／自吸式／メカニカルシール（2連）

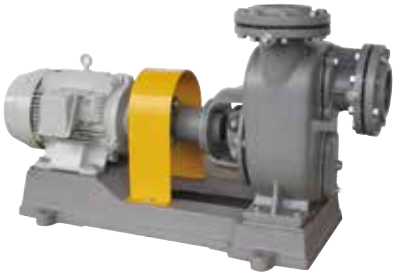

■特長

●軸封部はメカニカルシールを2連装着（タンデム式）。
大気側メカニカルシール部はオイルバス式で軸封性を格段に向上。
●特殊構造のケーシングにより、吸水管を満水にしなくても自吸可能。
●全鋳鉄製が標準仕様のため、アルカリ液にも使用可能。
●密封玉軸受の採用で、軸受の給油が不要。

■用途

●工業設備用　●建築設備用
●建設土木用　●農業用
●漁業用

■標準仕様

取扱液	液質	清水、汚水
	液温	0～40℃（凍結のないこと）
構造	羽根車	セミオープン
	軸封	メカニカルシール　SiC×SiC／SiC×SiC
	軸受	密封玉軸受
材質	ケーシング	FC200
	羽根車	FC200
	主軸	OW形：SUS304 + S45C OHW形：SUS420J2 + S45C
電動機(別注)	種類	全閉外扇屋外形、全閉外扇屋内形
	電源	三相50Hz 200V、60Hz 200/220V
	極数	4極
接続	フランジ接続	JIS10K 薄形

■特別仕様

電動機変更	電圧
材質変更	羽根車　CAC406・SCS13、主軸　SUS316
	ボルト・ナット　SUS304、パッキン　耐油・耐熱性

※標準O（OH）形に回転部一式で交換可能。

■標準付属品

共通ベース……1
相フランジ（ボルト・ナット・パッキン付）……2組
ストレーナ……1
カップリング……1組
カップリングガード……1

選定図

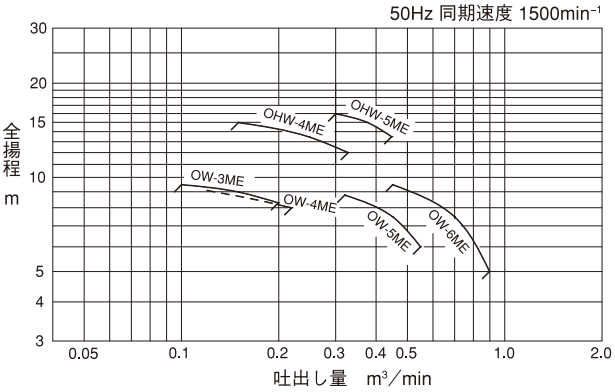

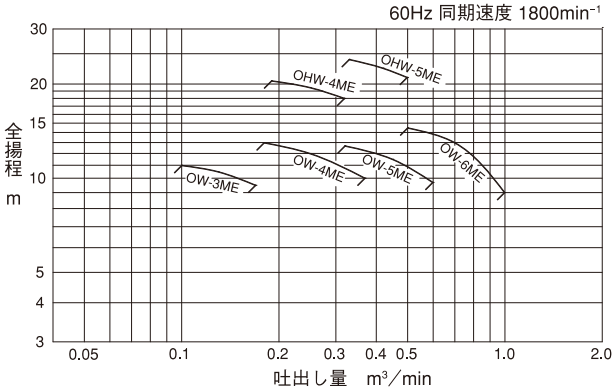

仕様表

OW形　50Hz同期速度1500min⁻¹

口径 mm	形　式	電動機 出力kW	吐出し量 m³/min	全揚程 m	吐出し量 m³/min	全揚程 m	吐出し量 m³/min	全揚程 m
40	OW-3ME	0.75	0.10	9.5	0.15	9.0	0.20	8.3
50	OW-4ME	0.75	0.12	9.1	0.17	8.5	0.22	8.0
65	OW-5ME	1.5	0.32	8.8	0.45	7.5	0.55	6.0
80	OW-6ME	2.2	0.45	9.5	0.70	7.5	0.90	5.0

OW形　60Hz同期速度1800min⁻¹

口径 mm	形　式	電動機 出力kW	吐出し量 m³/min	全揚程 m	吐出し量 m³/min	全揚程 m	吐出し量 m³/min	全揚程 m
40	OW-3ME	0.75	0.10	11.0	0.13	10.5	0.17	9.5
50	OW-4ME	1.5	0.18	13.0	0.25	12.0	0.37	10.0
65	OW-5ME	2.2	0.32	12.7	0.45	11.5	0.60	9.7
80	OW-6ME	3.7	0.50	14.5	0.70	13.0	1.00	9.0

OHW形　50Hz同期速度1500min⁻¹

口径 mm	形　式	電動機 出力kW	吐出し量 m³/min	全揚程 m	吐出し量 m³/min	全揚程 m	吐出し量 m³/min	全揚程 m
50	OHW-4ME	1.5	0.15	15.0	0.25	13.5	0.33	12.0
65	OHW-5ME	2.2	0.3	16.0	0.38	15.0	0.45	13.5

OHW形　60Hz同期速度1800min⁻¹

口径 mm	形　式	電動機 出力kW	吐出し量 m³/min	全揚程 m	吐出し量 m³/min	全揚程 m	吐出し量 m³/min	全揚程 m
50	OHW-4ME	2.2	0.19	20.5	0.25	19.5	0.32	18.0
65	OHW-5ME	3.7	0.33	24.0	0.42	22.5	0.5	21.0

■寸法図（計画・実施の際は、ポンプ外形寸法図をご確認願います。）

OW-3ME
OW-4ME
OW-5ME
OW-6ME

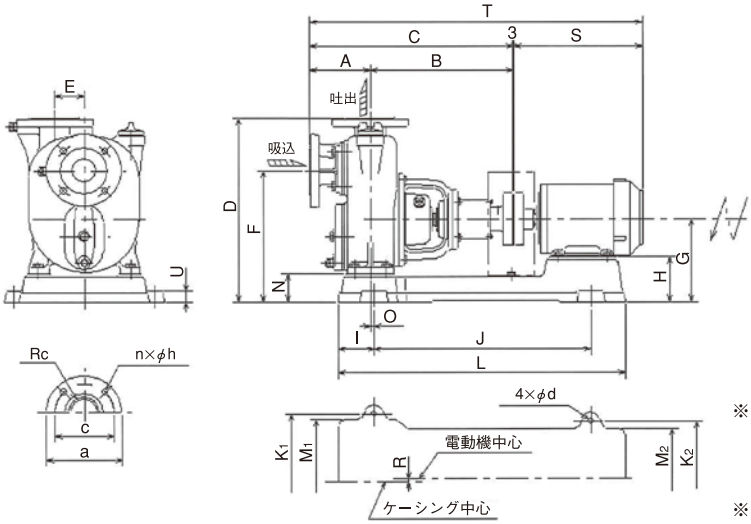

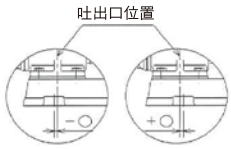

※O寸法は位置により「＋・－」を表示しています。
吐出口位置より吸水口側「－」
吐出口位置より電動機側「＋」

※図はOW-3ME 50Hzです。
他の形式は一部形状が異なります。

周波数 Hz	口径 mm	形式	電動機出力 kW	外形寸法 mm A	B	C	D	E	F	G	H	I	J	K1	K2	L	M1	M2	N	O	R	S	T	U	d	相フランジ寸法 Rc	a	c	n×h	質量 kg
50	40	OW-3ME	0.75	123	290	413	390	60	278	175	95	73	442	287	242	585	264	210	60	+7.5	7	280	696	23	12	1½	140	105	4×15	48
	50	OW-4ME	0.75	123	290	413	390	60	278	175	95	73	442	287	242	585	264	210	60	+7.5	7	280	696	23	12	2	155	120	4×15	48
	65	OW-5ME	1.5	156	305	461	454	105	329	224	134	83	485	340	255	662	310	227	74	+2	12	323	787	25	15	2½	175	140	4×15	73
	80	OW-6ME	2.2	157	310	467	468	110	335	223	123	86	525	335	280	693	314	256	73	+5	6	371	841	25	15	3	185	150	8×15	75
60	40	OW-3ME	0.75	123	290	413	390	60	278	175	95	73	442	287	242	585	264	210	60	+7.5	7	280	696	23	12	1½	140	105	4×15	48
	50	OW-4ME	1.5	123	290	413	393	60	281	178	88	65	442	288	248	628	260	224	63	-3.5	7	323	739	25	12	2	155	120	4×15	49
	65	OW-5ME	2.2	156	305	461	453	105	328	223	123	86	525	335	280	693	314	256	73	0	12	371	835	25	15	2½	175	140	4×15	74
	80	OW-6ME	3.7	157	310	467	474	110	341	229	117	90	530	365	310	712	330	280	79	+10	6	387	857	28	15	3	185	150	8×15	75

注1：S・T寸法は電動機により異なります。　注2：質量は電動機を含みません。　注3：回転方向は電動機側より見て左。　注4：Rcは管用テーパーめねじ

■寸法図（計画・実施の際は、ポンプ外形寸法図をご確認願います。）

OHW-4ME
OHW-5ME

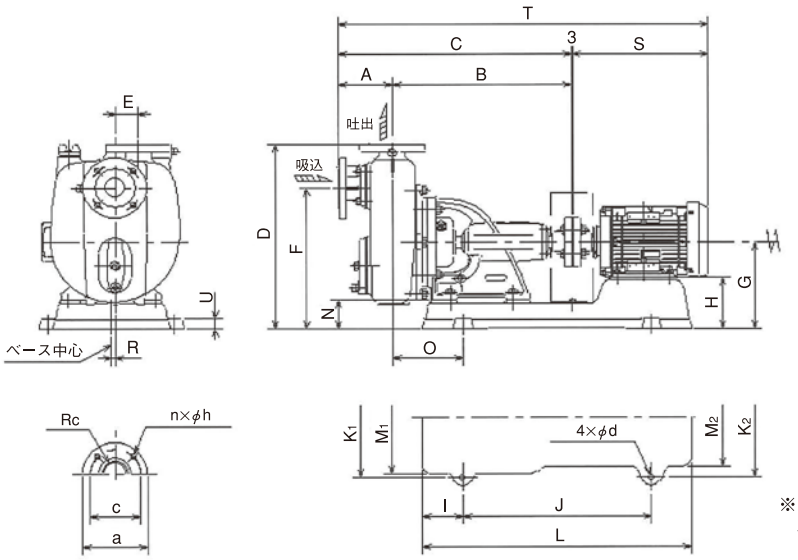

※図はOHW-4ME 50Hzです。
他の形式は一部形状が異なります。

周波数 Hz	口径 mm	形式	電動機出力 kW	外形寸法 mm A	B	C	D	E	F	G	H	I	J	K1	K2	L	M1	M2	N	O	R	S	T	U	d	相フランジ寸法 Rc	a	c	n×h	質量 kg
50	50	OHW-4ME	1.5	129	427	556	463	55	353	218	128	95	450	300	300	640	280	247	73	168	10	323	882	26	15	2	155	120	4×15	88
	65	OHW-5ME	2.2	157	523	680	505	55	362	230	130	135	460	340	290	730	305	258	70	234.5	10	371	1054	32	19	2½	175	140	4×15	127
60	50	OHW-4ME	2.2	129	427	556	463	55	353	218	118	106	450	300	300	662	280	280	73	179	10	371	930	25	15	2	155	120	4×15	92
	65	OHW-5ME	3.7	157	523	680	510	55	367	235	123	125	500	340	340	750	301	301	75	222.5	10	387	1070	34	19	2½	175	140	4×15	135

注1：S・T寸法は電動機により異なります。　注2：質量は電動機を含みません。　注3：回転方向は電動機側より見て右。　注4：Rcは管用テーパーめねじ

TO 4P 直結／自吸式／グランドパッキン

■特長

●ジャッキボルトで羽根車等を容易に脱着。
●配管したままでメンテナンスが可能。
●全鋳鉄製が標準仕様のため、アルカリ液にも使用可能。
●ポンプの耐久性を向上。
●自吸能力をさらに追求。

■用途

●工業設備用　●農業取水用
●汚水・廃液等の移送、排水用
●漁業用

■標準仕様

取扱液	液質	清水、汚水
	液温	0～40℃（凍結のないこと）
構造	羽根車	セミオープン
	軸封	グランドパッキン
	軸受	密封玉軸受
材質	ケーシング	FC200
	羽根車	FC200
	主軸	SUS304 + S45C
電動機	種類	全閉外扇屋外形、全閉外扇屋内形
(別注)	電源	三相50Hz 200V、60Hz 200/220V
	極数	4極
接続	フランジ接続	JIS10K 薄形

■特別仕様

電動機変更	電圧
材質変更	主軸 SUS316、パッキン 耐油・耐熱性、簡易海水
構造変更	メカニカルシール

■標準付属品

共通ベース……1
相フランジ（ボルト・ナット・パッキン付）……2組
ストレーナ……1
カップリング……1組
カップリングガード……1

選定図

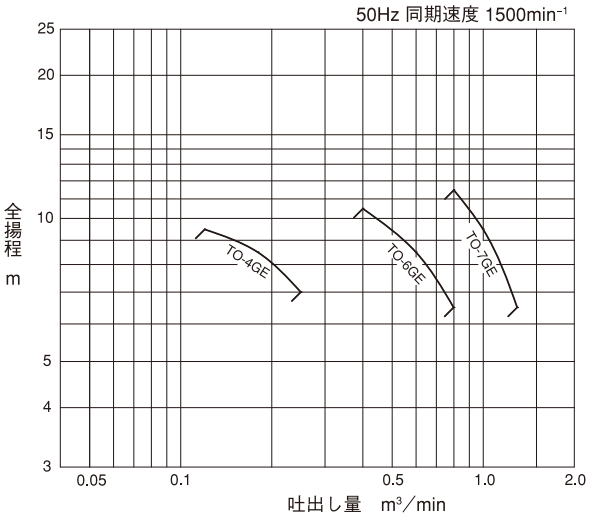

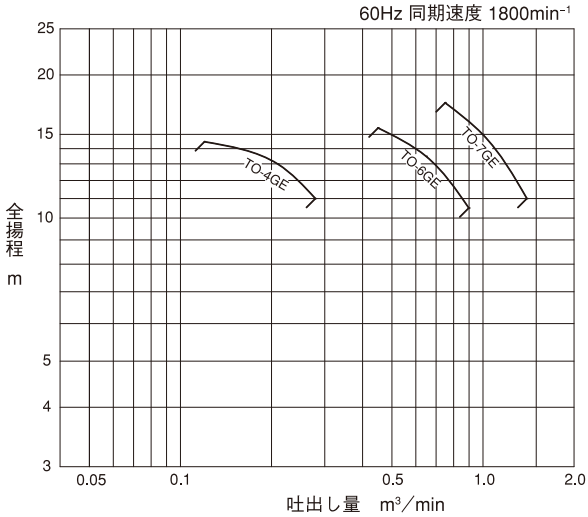

仕様表

50Hz同期速度1500min⁻¹

口径 mm	形　式	電動機 出力kW	吐出し量 m³/min	全揚程 m	吐出し量 m³/min	全揚程 m	吐出し量 m³/min	全揚程 m
50	TO-4GE	0.75	0.12	9.5	0.18	8.5	0.25	7
80	TO-6GE	2.2	0.4	10.5	0.6	8.5	0.8	6.5
100	TO-7GE	3.7	0.8	11.5	1.0	9.5	1.3	6.5

60Hz同期速度1800min⁻¹

口径 mm	形　式	電動機 出力kW	吐出し量 m³/min	全揚程 m	吐出し量 m³/min	全揚程 m	吐出し量 m³/min	全揚程 m
50	TO-4GE	1.5	0.12	14.5	0.21	13	0.28	11
80	TO-6GE	3.7	0.45	15.5	0.65	13.5	0.9	10.5
100	TO-7GE	5.5	0.75	17.5	1.0	15	1.4	11

TO形

■寸法図（計画・実施の際は、ポンプ外形寸法図をご確認願います。）

TO-4GE
TO-6GE
TO-7GE

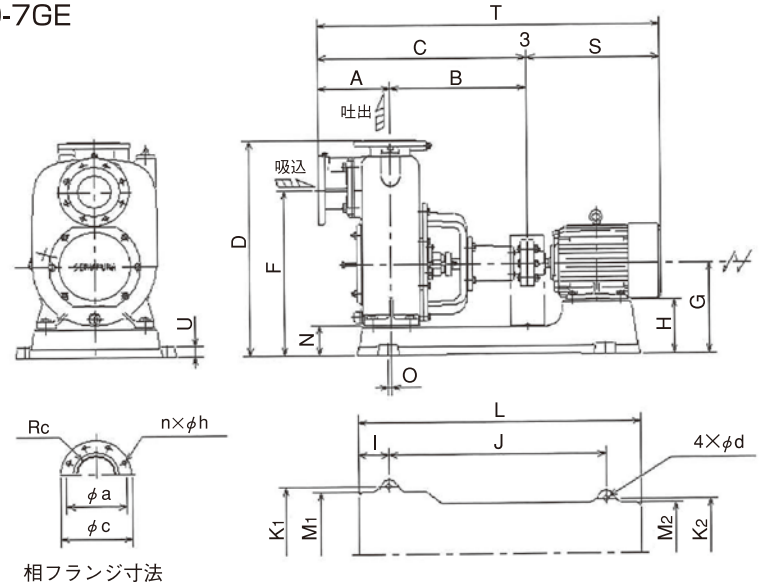

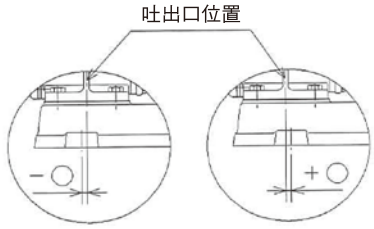

※O寸法は位置により「＋・－」を表示しています。
吐出口位置より吸水口側「－」
吐出口位置より電動機側「＋」

※図はTO-7GE 50Hzです。
他の形式は一部形状が異なります。

周波数 Hz	口径 mm	形式	電動機出力 kW	外形寸法 mm																				相フランジ寸法				質量 kg
				A	B	C	D	F	G	H	I	J	K_1	K_2	L	M_1	M_2	N	O	S	T	U	d	Rc	a	c	n×h	
50	50	TO-4GE	0.75	135	282.5	417.5	495	390	205	125	65	450	338	242	585	310	210	55	-6	280	700	25	12	2	120	155	4×15	70
	80	TO-6GE	2.2	171	308	478	565	432	230	130	90	521	355	275	699	328	256	70	+7	371	853	25	15	3	150	185	8×15	89.5
	100	TO-7GE	3.7	211	395	606	653	502	276	164	90	631	415	335	824	387	310	91	-10	387	996	30	19	4	175	210	8×15	130
60	50	TO-4GE	1.5	135	282.5	417.5	495	390	205	115	65	490	338	248	625	310	224	55	-5.5	323	743.5	25	12	2	120	155	4×15	71
	80	TO-6GE	3.7	171	308	478	571	438	236	124	90	530	355	305	712	328	280	76	+7	387	868	28	15	3	150	185	8×15	92
	100	TO-7GE	5.5	211	395	606	653	502	276	144	100.5	634	415	341	839	387	316	91	+4.5	443	1052	30	19	4	175	210	8×15	132

注1：S・T寸法は電動機により異なります。　注2：質量は電動機を含みません。　注3：回転方向は電動機側より見て左。　注4：Rcは管用テーパーめねじ

P

4P 直結／自吸式／グランドパッキン

ペアーポンプ

■特長

●特殊構造の中間板及び中胴と羽根車の組み合わせで、運転はきわめて静粛。
●当社独自の自吸機構によって、ポンプ効率を低下させることなく確実な自吸性能を獲得。
●密封玉軸受の採用で、軸受の給油が不要。
●軸封部は保守の簡単なグランドパッキンを採用。

■用途

●建築設備用　●一般給水用
●農業用　●漁業用

■標準仕様

取扱液	液質	清水
	液温	0～40℃（凍結のないこと）
構造	羽根車	クローズ
	軸封	グランドパッキン
	軸受	密封玉軸受
材質	ケーシング	FC200
	羽根車	CAC406
	主軸	SUS420J2 + S45C
電動機(別注)	種類	全閉外扇屋外形、全閉外扇屋内形
	電源	三相50Hz 200V、60Hz 200/220V
	極数	4極
接続	フランジ接続	JIS10K 薄形

■特別仕様

電動機変更	電圧
材質変更	パッキン　耐油・耐熱性、簡易海水
構造変更	メカニカルシール（※PH-4E～P-6Eは除く）

■標準付属品

共通ベース……1
相フランジ（ボルト・ナット・パッキン付）……2組
ストレーナ……1
カップリング……1組
カップリングガード……1

選定図

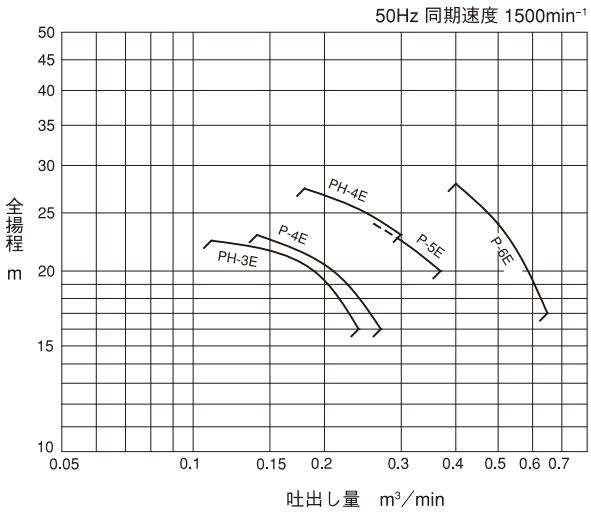

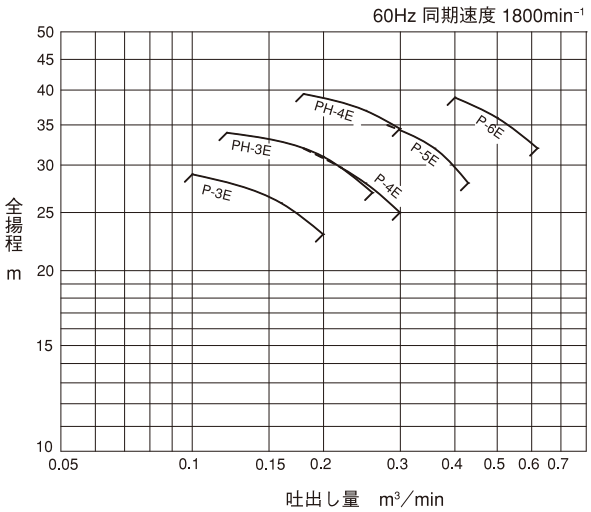

仕様表

50Hz同期速度1500min⁻¹

口径 mm	形　式	段数	電動機出力kW	吐出し量 m³/min	全揚程 m	吐出し量 m³/min	全揚程 m	吐出し量 m³/min	全揚程 m
40	PH-3E	2	1.5	0.11	22.5	0.19	20	0.24	16
50	P-4E	2	1.5	0.14	23	0.21	20	0.27	16
	PH-4E	2	2.2	0.18	27.5	0.25	25	0.3	23
65	P-5E	2	2.2	0.26	24	0.3	22.5	0.37	20
80	P-6E	2	3.7	0.4	28	0.5	24	0.65	17

60Hz同期速度1800min⁻¹

口径 mm	形　式	段数	電動機出力kW	吐出し量 m³/min	全揚程 m	吐出し量 m³/min	全揚程 m	吐出し量 m³/min	全揚程 m
40	P-3E	2	1.5	0.1	29	0.16	26	0.2	23
	PH-3E	2	2.2	0.12	34	0.2	31	0.26	27
50	P-4E	2	2.2	0.18	32	0.25	28	0.3	25
	PH-4E	2	3.7	0.18	39.5	0.25	37	0.3	34.5
65	P-5E	2	3.7	0.28	35	0.36	32	0.43	28
80	P-6E	2	5.5	0.4	39	0.5	36	0.62	32

P形

■寸法図（計画・実施の際は、ポンプ外形寸法図をご確認願います。）

P-3E
PH-3E
P-4E
PH-4E
P-5E
P-6E

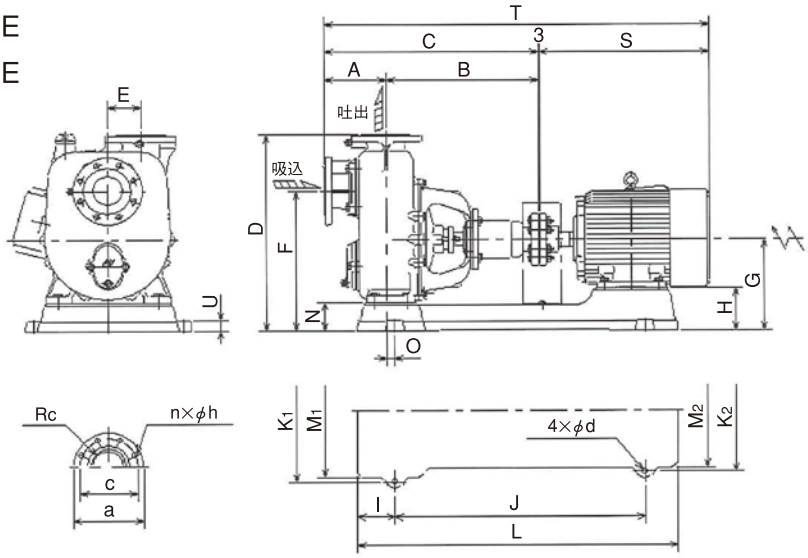

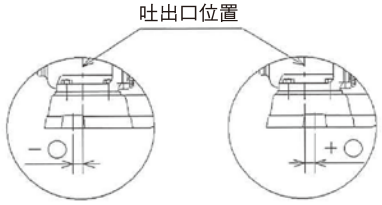

※O寸法は位置により「＋・－」を表示しています。
吐出口位置より吸水口側「－」
吐出口位置より電動機側「＋」

※図はP-6E 60Hzです。
他の形式は一部形状が異なります。

周波数 Hz	口径 mm	形式	電動機出力 kW	外形寸法 mm																					相フランジ寸法				質量 kg
				A	B	C	D	E	F	G	H	I	J	K_1	K_2	L	M_1	M_2	N	O	S	T	U	d	Rc	a	c	n×h	
50	40	PH-3E	1.5	130	330	460	428	75	323	208	118	82.5	505	343	280	688	321	259	73	+2.5	323	786	25	15	1½	140	105	4×15	81
	50	P-4E	1.5	130	330	460	428	75	323	208	118	82.5	505	343	280	688	321	259	73	+2.5	323	786	25	15	2	155	120	4×15	81
		PH-4E	2.2	154	384	538	496	85	356.5	240	140	83.5	604	389	285	773	364	264	70	-1	371	912	28	15	2	155	120	4×15	114
	65	P-5E	2.2	154	384	538	495	85	355	240	140	83.5	604	389	285	773	364	264	70	-1	371	912	28	15	2½	175	140	4×15	118
	80	P-6E	3.7	162	394	556	525	85	372	240	128	90	616	393	313	795	366	287	70	+10	387	946	28	15	3	185	150	8×15	131
60	40	P-3E	1.5	130	330	460	428	75	323	208	118	82.5	505	343	280	688	321	259	73	+2.5	323	786	25	15	1½	140	105	4×15	79
		PH-3E	2.2	130	330	460	428	75	323	208	108	82	505	343	280	710	320	257	73	+2	371	834	25	15	1½	140	105	4×15	82
	50	P-4E	2.2	130	330	460	428	75	323	208	108	82	505	343	280	710	320	257	73	+2	371	834	25	15	2	155	120	4×15	82
		PH-4E	3.7	154	384	538	496	85	356.5	240	128	90	616	393	313	795	366	287	70	0	387	928	28	15	2	155	120	4×15	115
	65	P-5E	3.7	154	384	538	496	85	356.5	240	128	90	616	393	313	795	366	287	70	0	387	928	28	15	2½	175	140	4×15	119
	80	P-6E	5.5	162	394	556	532	85	379	247	115	97	651	390	337	834	366	315	77	+20	443	1002	28	15	3	185	150	8×15	136

注1：S・T寸法は電動機により異なります。　注2：質量は電動機を含みません。　注3：回転方向は電動機側より見て右。　注4：Rcは管用テーパーめねじ

MFS 4P 直結／自吸式／グランドパッキン

多段ポンプ

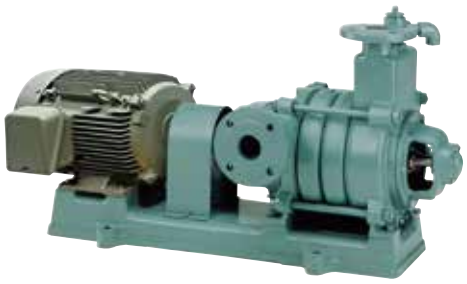

■特長

●すぐれた自吸性能、フート弁不要で揚水操作も簡単。
●軸受に玉軸受、軸封にグランドパッキンを採用し、保守が容易。
●自吸理論にかなった簡単な構造で確実な自吸性能を発揮、しかも低騒音・低振動。

■標準仕様

取扱液	液質	清水
	液温	0～40℃（凍結のないこと）
構造	羽根車	クローズ
	軸封	グランドパッキン
	軸受	下表参照
材質	ケーシング	FC200
	羽根車	CAC406相当
	主軸	下表参照
電動機	種類	全閉外扇屋内形
	電源	三相50Hz 200V、60Hz 200/220V
	極数	4極
接続	フランジ接続（下表参照）	

■用途

●建築設備用　●一般給水用
●農業用　●散水用

■特別仕様

電動機変更	電圧、全閉外扇屋外形
材質変更	主軸 SUS304
その他	塗装色指定

※特殊仕様変更の場合、外形図等が標準図より変わりますのでご注意ください。

<table>
<tr><th rowspan="2">口径
mm</th><th rowspan="2">段数</th><th colspan="2">軸受</th><th colspan="3">材質</th><th rowspan="2">フランジ規格</th></tr>
<tr><th>カップリング側</th><th>反カップリング側</th><th>羽根車</th><th>主軸</th><th>ケーシング</th></tr>
<tr><td>40</td><td>～4</td><td colspan="2" rowspan="4">密封玉軸受</td><td rowspan="8">CAC406
相当</td><td rowspan="4">SUS403</td><td rowspan="8">FC200</td><td rowspan="4">JIS 10K薄形</td></tr>
<tr><td>50</td><td>～4</td></tr>
<tr><td>65</td><td>～4</td></tr>
<tr><td>80</td><td>～3</td></tr>
<tr><td>40</td><td>5,6</td><td rowspan="4">組合せ
開放玉軸受</td><td rowspan="8">開放玉軸受</td><td rowspan="8">S45C
（軸スリーブ：
CAC406）</td><td rowspan="8">吸込側：
JIS 10K薄形

吐出側：
JIS 10K並形</td></tr>
<tr><td>50</td><td>5,6</td></tr>
<tr><td>65</td><td>5,6</td></tr>
<tr><td>80</td><td>4</td></tr>
<tr><td>40</td><td>7～</td><td rowspan="4">組合せ
アンギュラ
軸受</td></tr>
<tr><td>50</td><td>7～</td></tr>
<tr><td>65</td><td>7～</td></tr>
<tr><td>80</td><td>5～</td></tr>
</table>

■標準付属品

電動機……1
共通ベース……1
相フランジ（ボルト・ナット・パッキン付）……2組
ストレーナ……1
カップリング……1組
カップリングガード……1
呼水兼用手動排気弁……1

MFS形

選定図

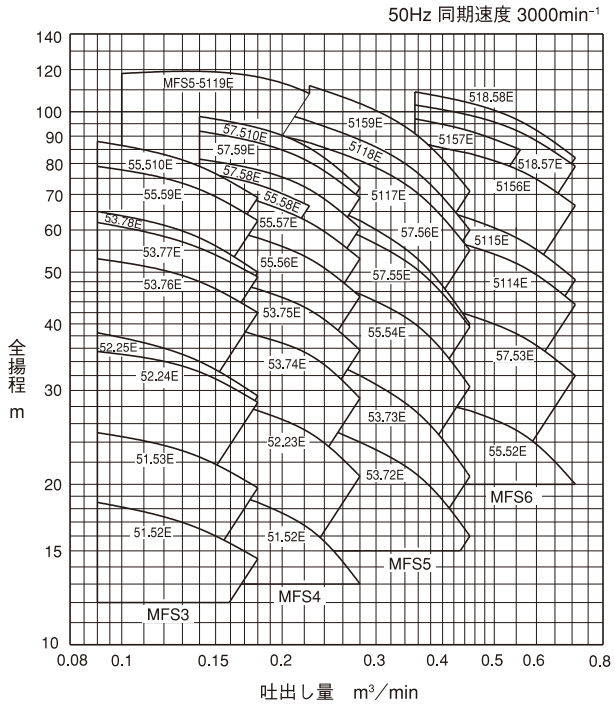

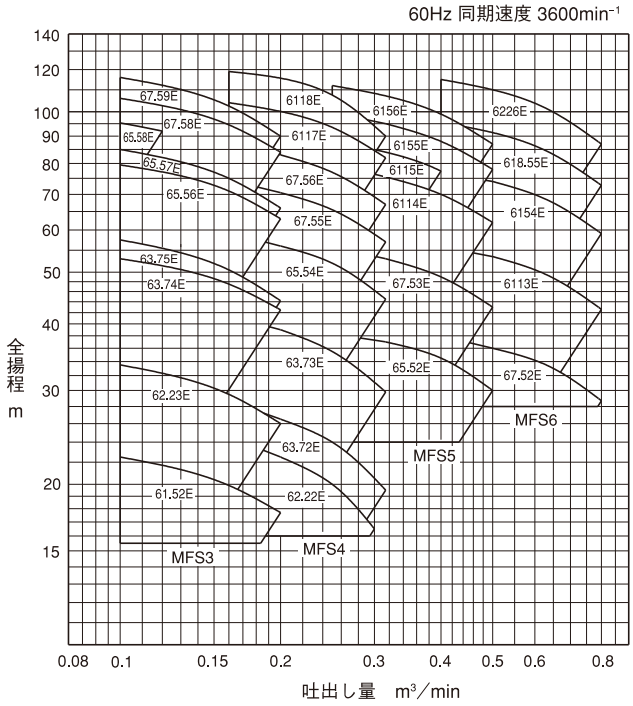

仕様表

50Hz同期速度1500min⁻¹

口径 mm	形　式	段数	電動機 出力kW	吐出し量 m³/min	全揚程 m
40	MFS3-51.52E	2	1.5	0.140	16.5
	MFS3-51.53E	3	1.5	0.140	22.5
	MFS3-52.24E	4	2.2	0.140	32.5
	MFS3-52.25E	5	2.2	0.140	34
	MFS3-53.76E	6	3.7	0.140	48
	MFS3-53.77E	7	3.7	0.140	55.5
	MFS3-53.78E	8	3.7	0.140	58
	MFS3-55.59E	9	5.5	0.140	71.5
	MFS3-55.510E	10	5.5	0.140	79
50	MFS4-51.52E	2	1.5	0.225	16.5
	MFS4-52.23E	3	2.2	0.225	25
	MFS4-53.74E	4	3.7	0.225	35
	MFS4-53.75E	5	3.7	0.225	42.5
	MFS4-55.56E	6	5.5	0.225	53
	MFS4-55.57E	7	5.5	0.225	62
	MFS4-55.58E	8	5.5	0.180	73
	MFS4-57.58E	8	7.5	0.225	71.5
	MFS4-57.59E	9	7.5	0.225	80.5
	MFS4-57.510E	10	7.5	0.225	85.5
65	MFS5-53.72E	2	3.7	0.355	21
	MFS5-53.73E	3	3.7	0.355	27.5
	MFS5-55.54E	4	5.5	0.355	40
	MFS5-57.55E	5	7.5	0.355	51
	MFS5-57.56E	6	7.5	0.355	53.5
	MFS5-5117E	7	11	0.355	71
	MFS5-5118E	8	18	0.355	77.5
	MFS5-5119E	9	11	0.230	107
	MFS5-5159E	9	15	0.355	91
80	MFS6-55.52E	2	5.5	0.560	25
	MFS6-57.53E	3	7.5	0.560	38
	MFS6-5114E	4	11	0.560	51.5
	MFS6-5115E	5	11	0.560	57.5
	MFS6-5156E	6	15	0.560	77.5
	MFS6-5157E	7	15	0.450	92
	MFS6-518.57E	7	18.5	0.560	91.5
	MFS6-518.58E	8	18.5	0.560	96

60Hz同期速度1800min⁻¹

口径 mm	形　式	段数	電動機 出力kW	吐出し量 m³/min	全揚程 m
40	MFS3-61.52E	2	1.5	0.160	19.9
	MFS3-62.23E	3	2.2	0.160	29.5
	MFS3-63.74E	4	3.7	0.160	47.5
	MFS3-63.75E	5	3.7	0.160	50.5
	MFS3-65.56E	6	5.5	0.160	71
	MFS3-65.57E	7	5.5	0.160	75
	MFS3-65.58E	8	5.5	0.100	95.3
	MFS3-67.58E	8	7.5	0.160	94.5
	MFS3-67.59E	9	7.5	0.160	102.5
50	MFS4-62.22E	2	2.2	0.250	20
	MFS4-63.72E	2	3.7	0.250	24
	MFS4-63.73E	3	3.7	0.250	35.5
	MFS4-65.54E	4	5.5	0.250	52
	MFS4-67.55E	5	7.5	0.250	65.5
	MFS4-67.56E	6	7.5	0.250	77
	MFS4-6117E	7	11	0.250	93.5
	MFS4-6118E	8	11	0.250	107.5
65	MFS5-65.52E	2	5.5	0.400	34.5
	MFS5-67.53E	3	7.5	0.400	49
	MFS5-6114E	4	11	0.400	70
	MFS5-6115E	5	11	0.400	77.4
	MFS5-6155E	5	15	0.400	88
	MFS5-6156E	6	15	0.400	99
80	MFS6-67.52E	2	7.5	0.630	33.5
	MFS6-6113E	3	11	0.630	49.5
	MFS6-6154E	4	15	0.630	68.5
	MFS6-618.55E	5	18.5	0.630	84.5
	MFS6-6226E	6	22	0.630	101.5

MFS形

■寸法図（計画・実施の際は、ポンプ外形寸法図をご確認願います。）

口径
40～65mm
（4段以下）

80mm
（3段以下）

フランジ寸法：
JIS 10K薄形相当

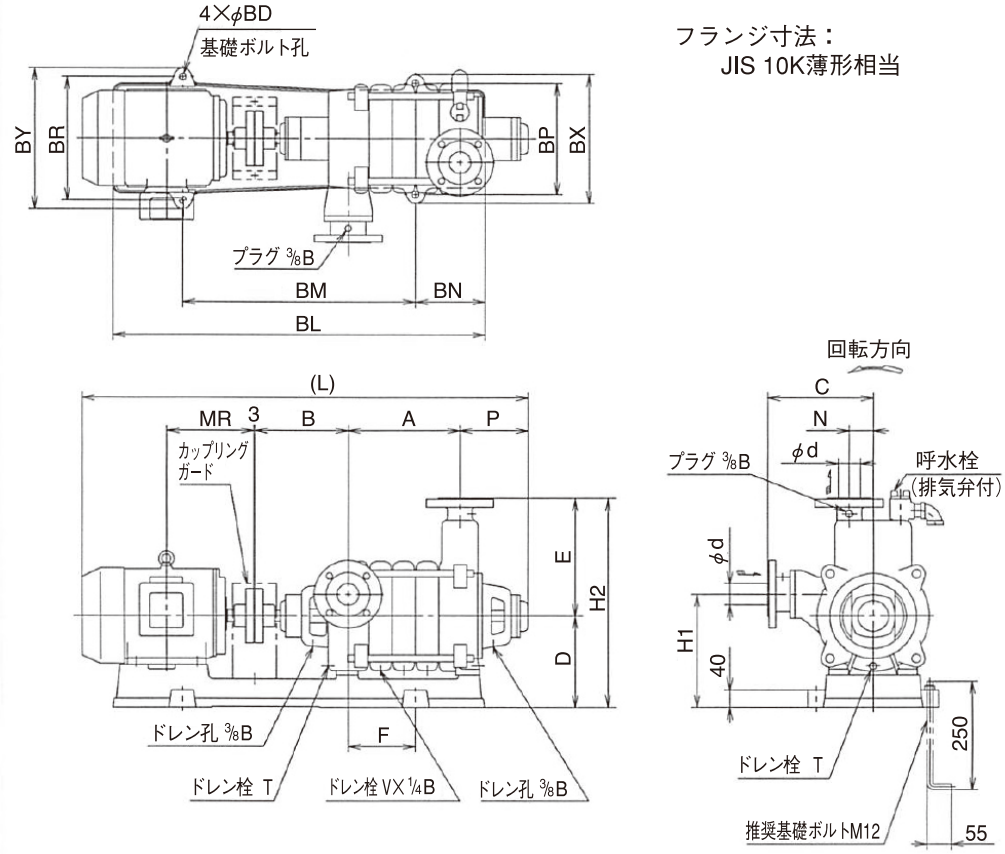

※全長寸法、概算重量及び端子箱位置は、電動機メーカーにより異なることがあります。

口径 40～65mm（4 段以下）、80mm（3 段以下）

50Hz

口径 mm d	形 式	出 力 kW	ポンプ・電動機 mm														共通ベース mm								概算質量 kg
			A	B	C	D	E	F	H1	H2	L	N	P	T	MR	V	BD	BL	BM	BN	BP	BR	BX	BY	
40	MFS3-51.52E	1.5	150	212	239	210	270	73	260	480	835	54	158	¼B	169	1	16	696	426	135	256	236	296	276	103
	MFS3-51.53E	1.5	203	212	239	210	270	96	260	480	888	54	158	¼B	169	2	16	749	419	165	256	236	296	276	116
	MFS3-52.24E	2.2	256	212	239	210	270	157	260	480	995	54	158	¼B	193	3	16	825	511	157	256	256	296	296	135
50	MFS4-51.52E	1.5	150	212	239	210	270	73	260	480	835	54	158	¼B	169	1	16	696	426	135	256	236	296	276	102
	MFS4-52.23E	2.2	203	212	239	210	270	131	260	480	942	54	158	¼B	193	2	16	772	512	130	256	256	296	296	128
	MFS4-53.74E	3.7	256	212	239	210	270	154	260	480	1010	54	158	¼B	200	3	16	852	532	160	256	284	296	324	153
65	MFS5-53.72E	3.7	173	246	266	265	305	62	325	570	994	64	191	⅜B	200	1	15	800	430	170	296	286	336	326	164
	MFS5-53.73E	3.7	238	258	266	245	305	135	305	550	1071	64	191	⅜B	200	2	15	860	516	160	296	286	336	326	178
	MFS5-55.54E	5.5	303	283	266	265	305	170	325	570	1231	64	191	⅜B	239	3	15	995	615	190	296	316	336	356	239
80	MFS6-55.52E	5.5	181	285	281	265	320	64	315	585	1117	65	198	⅜B	239	1	15	872	532	170	296	316	336	356	203
	MFS6-57.53E	7.5	251	285	281	265	320	114	315	585	1225	65	198	⅜B	258	2	15	981	601	190	296	316	336	356	227

※MFS6-518.57E、MFS6-518.58Eに関しては別途お問い合わせください。

60Hz

口径 mm d	形 式	出 力 kW	ポンプ・電動機 mm														共通ベース mm								概算質量 kg
			A	B	C	D	E	F	H1	H2	L	N	P	T	MR	V	BD	BL	BM	BN	BP	BR	BX	BY	
40	MFS3-61.52E	1.5	150	212	239	210	270	73	260	480	835	54	158	¼B	169	1	16	696	426	135	256	236	296	276	101
	MFS3-62.23E	2.2	203	212	239	210	270	131	260	480	942	54	158	¼B	193	2	16	772	512	130	256	256	296	296	118
	MFS3-63.74E	3.7	256	212	239	210	270	159	260	480	1010	54	158	¼B	200	3	16	842	532	155	256	284	296	324	146
50	MFS4-62.22E	2.2	150	212	239	210	270	73	260	480	889	54	158	¼B	193	1	15	720	450	135	256	256	296	296	109
	MFS4-63.72E	2.2	150	212	239	210	270	75	260	480	904	54	158	¼B	200	1	15	736	470	133	256	284	296	324	123
	MFS4-63.73E	3.7	203	212	239	210	270	98	260	480	957	54	158	¼B	200	2	15	789	463	163	256	284	296	324	134
	MFS4-65.54E	5.5	256	212	239	210	270	152	260	480	1080	54	158	¼B	239	3	16	893	569	162	256	316	296	356	166
65	MFS5-65.52E	5.5	173	246	266	265	305	62	325	570	1064	64	191	⅜B	239	1	15	835	470	170	296	316	336	356	179
	MFS5-67.53E	7.5	238	258	266	265	305	127	325	570	1179	64	191	⅜B	258	2	15	940	575	170	296	316	336	356	210
	MFS5-6114E	11	303	283	266	265	305	170	325	570	1424	64	191	⅜B	323	3	15	1119	739	190	296	366	336	406	294
80	MFS6-67.52E	7.5	181	285	281	265	320	64	315	585	1155	65	198	⅜B	258	1	15	911	571	170	296	316	336	356	193
	MFS6-6113E	11	251	285	281	265	320	114	315	585	1381	65	198	⅜B	323	2	15	1066	686	190	296	366	336	406	284

MFS形

■寸法図

（計画・実施の際は、
ポンプ外形寸法図をご確認願います。）

口径
40～65mm
（5段以上）

80mm
（4段～7段）

フランジ寸法：吸込み側…JIS 10K薄形相当
吐出し側…JIS 10K並形相当

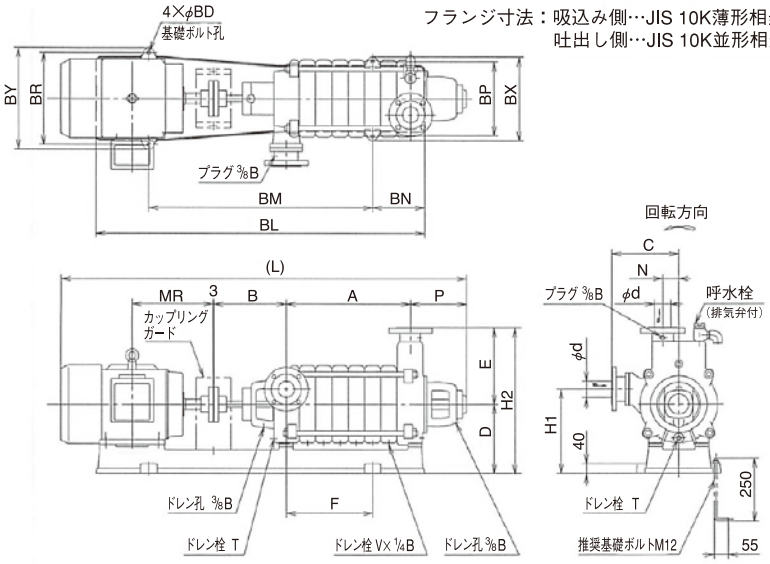

※全長寸法、概算重量及び端子箱位置は、電動機メーカーにより異なることがあります。

50Hz

口径 mm d	形　式	出　力 kW	ポンプ・電動機 mm														共通ベース mm								概算質量 kg
			A	B	C	D	E	F	H1	H2	L	N	P	T	MR	V	BD	BL	BM	BN	BP	BR	BX	BY	
40	MFS3-52.25E	2.2	309	230	239	210	270	210	260	480	1110	54	202	¼B	193	4	16	900	564	157	256	256	296	296	155
	MFS3-53.76E	3.7	362	230	239	210	270	260	260	480	1178	54	202	¼B	200	5	16	959	639	160	256	286	296	326	181
	MFS3-53.77E	3.7	415	263	239	220	270	303	270	490	1264	54	202	¼B	200	6	15	1044	704	170	256	286	296	326	194
	MFS3-53.78E	3.7	468	263	239	220	270	356	270	490	1317	54	202	¼B	200	7	15	1097	757	170	256	286	296	326	209
	MFS3-55.59E	5.5	521	255	239	235	270	389	285	505	1432	54	202	¼B	239	8	15	1190	810	190	256	316	296	356	259
	MFS3-55.510E	5.5	574	263	239	235	270	442	285	505	1493	54	202	¼B	239	9	15	1240	860	190	256	316	296	356	267
50	MFS4-53.75E	3.7	309	230	239	210	270	207	260	480	1125	54	202	¼B	200	4	16	905	585	160	256	284	296	324	170
	MFS4-55.56E	5.5	362	230	239	210	270	260	260	480	1247	54	202	¼B	239	5	16	995	675	160	256	306	296	346	217
	MFS4-55.57E	5.5	415	263	239	250	270	303	300	520	1334	54	202	¼B	239	6	15	1083	743	170	256	316	296	356	235
	MFS4-55.58E	5.5	468	263	239	250	270	331	300	520	1386	54	202	¼B	239	7	15	1136	746	195	256	316	296	356	241
	MFS4-57.58E	7.5	468	263	239	250	270	316	300	520	1425	54	202	¼B	258	7	15	1174	754	210	256	316	296	356	249
	MFS4-57.59E	7.5	521	255	239	260	270	359	310	530	1470	54	202	¼B	258	8	15	1230	790	220	256	316	296	356	261
	MFS4-57.510E	7.5	574	263	239	235	270	392	285	505	1531	54	202	¼B	258	9	15	1280	800	240	256	316	296	356	266
65	MFS5-57.55E	7.5	368	289	266	275	305	230	335	580	1373	64	224	⅜B	258	4	15	1099	709	195	296	316	336	356	274
	MFS5-57.56E	7.5	433	289	266	275	305	295	335	580	1438	64	224	⅜B	258	5	15	1164	774	195	296	316	336	356	291
	MFS5-5117E	11	498	289	266	275	305	345	335	580	1658	64	224	⅜B	323	6	15	1314	894	210	296	366	336	406	396
	MFS5-5118E	11	563	289	266	285	305	400	345	590	1723	64	224	⅜B	323	7	15	1379	939	220	296	366	336	406	420
	MFS5-5119E	11	628	289	266	280	305	445	340	585	1788	64	224	⅜B	323	8	15	1444	964	240	296	366	336	406	438
	MFS5-5159E	15	628	289	266	280	305	445	340	585	1818	64	224	⅜B	345	8	15	1490	1010	240	296	366	336	406	453
80	MFS6-5114E	11	321	291	281	265	320	184	315	585	1490	65	231	⅜B	323	3	15	1136	756	190	296	366	336	406	349
	MFS6-5115E	11	391	291	281	275	320	246	325	595	1560	65	231	⅜B	323	4	15	1200	831	195	290	360	330	400	383
	MFS6-5156E	15	461	305	281	285	320	304	335	605	1674	65	231	⅜B	345	5	15	1335	915	210	296	366	336	406	411
	MFS6-5157E	15	531	305	281	280	320	346	330	600	1744	65	231	⅜B	345	6	16	1410	930	240	300	380	344	424	430

60Hz

口径 mm d	形　式	出　力 kW	ポンプ・電動機 mm														共通ベース mm								概算質量 kg
			A	B	C	D	E	F	H1	H2	L	N	P	T	MR	V	BD	BL	BM	BN	BP	BR	BX	BY	
40	MFS3-63.75E	3.7	309	230	239	210	270	212	260	480	1125	54	202	¼B	200	4	16	920	585	155	256	284	296	324	166
	MFS3-65.56E	5.5	362	230	239	210	270	260	260	480	1247	54	202	¼B	239	5	16	995	675	160	256	306	296	346	196
	MFS3-65.57E	5.5	415	263	239	250	270	303	300	520	1334	54	202	¼B	239	6	15	1083	743	170	256	316	296	356	214
	MFS3-65.58E	5.5	468	263	239	250	270	331	300	520	1387	54	202	¼B	239	7	15	1136	746	195	256	316	296	356	223
	MFS3-67.58E	7.5	468	263	239	250	270	316	300	520	1425	54	202	¼B	258	7	15	1174	754	210	256	316	296	356	236
	MFS3-67.59E	7.5	521	255	239	260	270	359	310	530	1470	54	202	¼B	258	8	15	1230	790	220	256	316	296	356	247
50	MFS4-67.55E	7.5	309	230	239	210	270	204	260	480	1233	54	202	¼B	258	4	16	986	660	163	256	316	296	356	195
	MFS4-67.56E	7.5	362	230	239	210	270	237	260	480	1285	54	202	¼B	258	5	16	1039	673	183	256	316	296	356	206
	MFS4-6117E	11	415	263	239	275	270	283	325	545	1527	54	202	¼B	323	6	15	1208	828	190	256	366	296	406	296
	MFS4-6118E	11	468	263	239	270	270	336	320	540	1580	54	202	¼B	323	7	15	1260	880	190	256	366	296	406	315
65	MFS5-6115E	11	368	289	266	275	305	224	335	580	1528	64	224	⅜B	323	4	15	1184	794	195	296	366	336	406	321
	MFS5-6155E	15	368	289	266	275	305	224	335	580	1558	64	224	⅜B	345	4	15	1222	822	200	290	360	330	406	339
	MFS5-6156E	15	433	289	266	275	305	280	335	580	1623	64	224	⅜B	345	5	15	1293	873	210	296	366	366	406	358
80	MFS6-6154E	15	321	291	281	275	320	179	325	595	1520	65	231	⅜B	345	3	15	1180	790	195	296	366	336	406	399
	MFS6-618.55E	18.5	391	291	280	280	320	238	330	600	1589	64	231	⅜B	351.5	4	16	1270	874	210	300	420	344	464	447
	MFS6-6226E	22	461	305	280	280	320	296	330	600	1673	65	231	⅜B	351.5	5	16	1360	920	220	300	410	344	454	497

MF

4P 直結／非自吸／グランドパッキン

多段ポンプ

■特長

●三次元羽根を持つ羽根車と無理のないケーシング流路が高いポンプ効率を実現。
●ケーシングは独自の設計によるボリュート構造で、ラジアル方向の荷重は流体的にバランスを保持。
●主軸受には取り扱いが容易で、負荷容量の大きいボールベアリング・アンギュラベアリングを採用。
●ボリュートケーシングを始め、画期的な設計方法できわめて軽量・小型化を達成。

■標準仕様

取扱液	液質	清水
	液温	0～80℃
許容押込圧力		(1.37MPa－ $\frac{締切全揚程}{102}$)、又は0.29MPaのいずれか低い方
構造	羽根車	クローズ
	軸封	グランドパッキン
	軸受	下表参照
材質	ケーシング	FC200
	羽根車	下表参照
	主軸	下表参照
電動機	種類	全閉外扇屋内形
	電源	三相50Hz 200V、60Hz 200/220V
	極数	4極
接続	フランジ接続	下表参照

口径 mm	段数	軸受 吸込側	軸受 吐出側	材質 羽根車	材質 主軸	フランジ規格
40	～4	密封玉軸受		SUS304	SUS403	JIS 10K薄形
50	～4					
65	～4			CAC406相当		
80	～3					
40	5,6	組合せ開放玉軸受	開放玉軸受	SUS304	S45C (軸スリーブ: CAC406)	吸込側: JIS 10K薄形 吐出側: JIS 10K並形
50	5,6					
65	5,6			CAC406相当		
100	2					
40	7～	組合せアンギュラ軸受		SUS304		
50	7～					
65	5～			CAC406相当		
80	4～					
100	3～					
125	全て					
150	全て					

■用途

●建築設備用　●一般給水用
●農業用

■特別仕様

電動機変更	電圧、全閉外扇屋外形電動機
材質変更	主軸SUS304、全鋳鉄製

※特殊仕様変更の場合、外形図等が標準図より変わりますのでご注意ください。

■標準付属品

電動機……1
共通ベース……1
相フランジ（ボルト・ナット・パッキン付）……2組
カップリング……1組
カップリングガード……1
呼水ジョウゴ（コック付）……1

選定図

50Hz 同期速度 1500min⁻¹

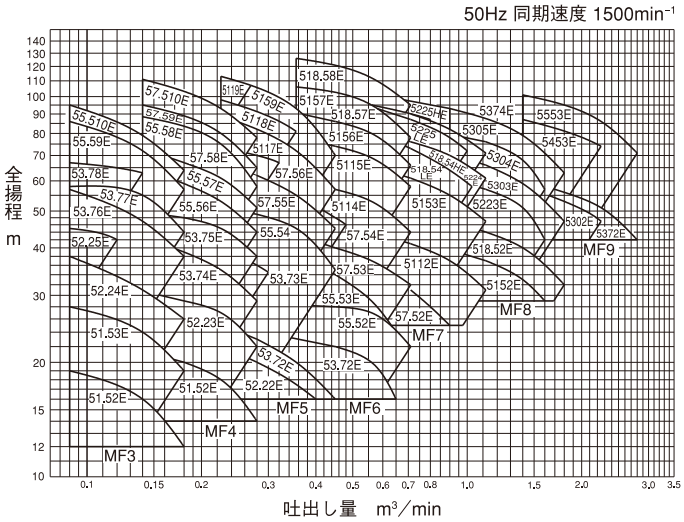

60Hz 同期速度 1800min⁻¹

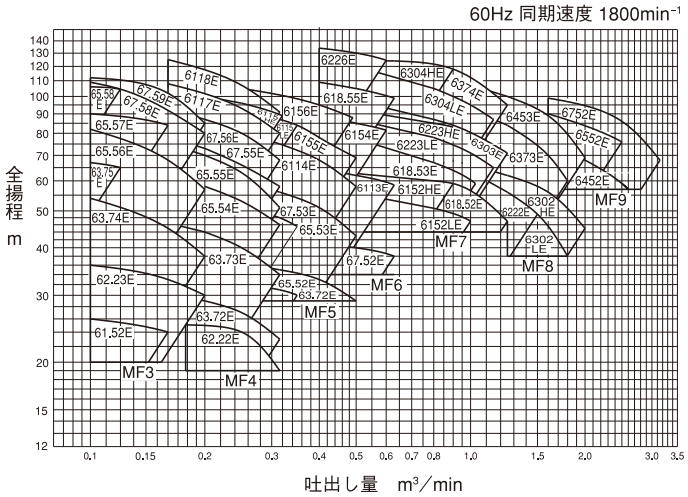

MF形

仕様表

50Hz同期速度1500min⁻¹

口径 mm	形　式	段数	電動機 出力kW	吐出し量 m³/min	全揚程 m
40	MF3-51.52E	2	1.5	0.14	16
	MF3-51.53E	3	1.5	0.14	24
	MF3-52.24E	4	2.2	0.14	31
	MF3-52.25E	5	2.2	0.12	42
	MF3-53.76E	6	3.7	0.14	47
	MF3-53.77E	7	3.7	0.14	55
	MF3-53.78E	8	3.7	0.14	63
	MF3-55.59E	9	5.5	0.14	72
	MF3-55.510E	10	5.5	0.14	79
50	MF4-51.52E	2	1.5	0.225	18
	MF4-52.23E	3	2.2	0.225	27
	MF4-53.74E	4	3.7	0.225	35
	MF4-53.75E	5	3.7	0.225	45
	MF4-55.56E	6	5.5	0.225	53
	MF4-55.57E	7	5.5	0.225	61
	MF4-55.58E	8	5.5	0.225	75
	MF4-57.58E	8	7.5	0.225	75
	MF4-57.59E	9	7.5	0.225	80
	MF4-57.510E	10	7.5	0.225	93
65	MF5-52.22E	2	2.2	0.34	18
	MF5-53.72E	2	3.7	0.355	20
	MF5-53.73E	3	3.7	0.30	34.5
	MF5-55.54E	4	5.5	0.355	45
	MF5-57.55E	5	7.5	0.355	55
	MF5-57.56E	6	7.5	0.32	67
	MF5-5117E	7	11	0.355	72
	MF5-5118E	8	11	0355	81
	MF5-5119E	9	11	0.27	107
	MF5-5159E	9	15	0.355	93
80	MF6-53.72E	2	3.7	0.56	19
	MF6-55.52E	2	5.5	0.56	27
	MF6-55.53E	3	5.5	0.56	29
	MF6-57.53E	3	7.5	0.56	37
	MF6-57.54E	4	7.5	0.48	46
	MF6-5114E	4	11	0.56	53
	MF6-5115E	5	11	0.56	69
	MF6-5156E	6	15	0.56	80
	MF6-5157E	7	15	0.56	95
	MF6-518.57E	7	18.5	0.56	95
	MF6-518.58E	8	18.5	0.56	112
100	MF7-57.52E	2	7.5	0.80	28
	MF7-5112E	2	11	0.90	37
	MF7-5153E	3	15	0.90	55
	MF7-518.54LE	4	18.5	0.90	64
	MF7-518.54HE	4	18.5	0.90	70
	MF7-5224E	4	22	0.90	70
	MF7-5225LE	5	22	0.90	78
	MF7-5225HE	5	22	0.80	87
	MF7-5305E	5	30	0.90	82
125	MF8-5152E	2	15	1.4	33
	MF8-518.52E	2	18.5	1.4	40
	MF8-5223E	3	22	1.4	51
	MF8-5303E	3	30	1.4	59
	MF8-5304E	4	30	1.4	68
	MF8-5374E	4	37	1.4	79
150	MF9-5302E	2	30	2.25	47
	MF9-5372E	2	37	2.25	51
	MF9-5453E	3	45	2.25	74
	MF9-5553E	3	55	2.25	86

60Hz同期速度1800min⁻¹

口径 mm	形　式	段数	電動機 出力kW	吐出し量 m³/min	全揚程 m
40	MF3-61.52E	2	1.5	0.16	24
	MF3-62.23E	3	2.2	0.16	33
	MF3-63.74E	4	3.7	0.16	45
	MF3-63.75E	5	3.7	0.12	65
	MF3-65.56E	6	5.5	0.16	68
	MF3-65.57E	7	5.5	0.16	84
	MF3-65.58E	8	5.5	0.12	104.5
	MF3-67.58E	8	7.5	0.12	104.5
	MF3-67.59E	9	7.5	0.16	102
50	MF4-62.22E	2	2.2	0.25	24
	MF4-63.72E	2	3.7	0.25	27
	MF4-63.73E	3	3.7	0.25	40
	MF4-65.54E	4	5.5	0.25	53
	MF4-65.55E	5	5.5	0.25	63
	MF4-67.55E	5	7.5	0.25	66
	MF4-67.56E	6	7.5	0.25	80
	MF4-6117E	7	11	0.25	93
	MF4-6118E	8	11	0.25	107
65	MF5-63.72E	2	3.7	0.35	30
	MF5-65.52E	2	5.5	0.40	33
	MF5-65.53E	3	5.5	0.35	45.5
	MF5-67.53E	3	7.5	0.40	51
	MF5-6114E	4	11	0.40	68
	MF5-6115LE	5	11	0.350	84
	MF5-6115HE	5	11	0.320	89
	MF5-6155E	5	15	0.40	78
	MF5-6156E	6	15	0.40	95
80	MF6-67.52E	2	7.5	0.63	38
	MF6-6113E	3	11	0.63	58.5
	MF6-6154E	4	15	0.6	81.5
	MF6-618.55E	5	18.5	0.63	99
	MF6-6226E	6	22	0.60	124.5
100	MF7-6152LE	2	15	1.0	47
	MF7-6152HE	2	15	0.90	59
	MF7-618.52E	2	18.5	0.90	59
	MF7-618.53E	3	18.5	1.03	59
	MF7-6223LE	3	22	1.0	71
	MF7-6223HE	3	22	0.90	83
	MF7-6303E	3	30	0.90	84
	MF7-6304LE	4	30	1.0	95
	MF7-6304HE	4	30	0.90	118
	MF7-6374E	4	37	0.90	118
125	MF8-6222E	2	22	1.5	49
	MF8-6302LE	2	30	1.5	49
	MF8-6302HE	2	30	1.6	56
	MF8-6373E	3	37	1.6	70
	MF8-6453E	3	45	1.6	89
150	MF9-6452E	2	45	2.5	59
	MF9-6552E	2	55	2.5	76
	MF9-6752E	2	75	2.5	86

MF形

■寸法図（計画・実施の際は、ポンプ外形寸法図をご確認願います。）

口径
40～80mm
（4段以下）

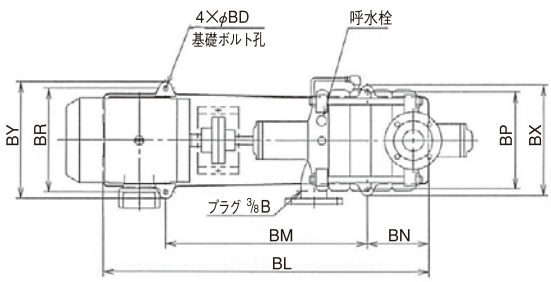

フランジ寸法：JIS 10K 薄形相当

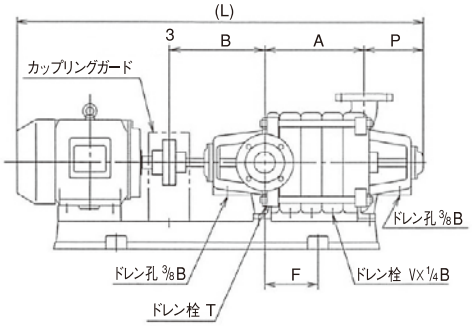

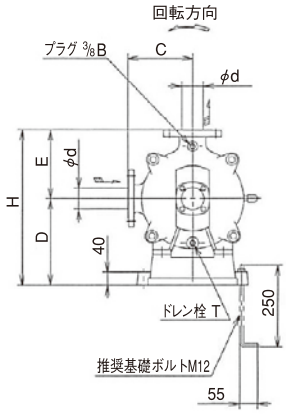

※全長寸法、概算質量及び端子箱位置は、電動機メーカーにより多少異なることがあります。
カップリングガードは標準付属品です。

50Hz

口径 mm d	形　式	出　力 kW	ポンプ・電動機 mm											共通ベース mm								概算質量 kg
			A	B	C	D	E	F	H	L	P	T	V	BD	BL	BM	BN	BP	BR	BX	BY	
40	MF3-51.52E	1.5	122	231	175	210	195	54	405	835	167	¼B	1	16	696	426	135	256	236	296	276	93
	MF3-51.53E	1.5	175	231	175	210	195	77	405	888	167	¼B	2	16	749	419	165	256	236	296	276	105
	MF3-52.24E	2.2	228	231	175	210	195	138	405	995	167	¼B	3	16	825	511	157	256	256	296	296	124
50	MF4-51.52E	1.5	122	231	175	210	195	54	405	835	167	¼B	1	16	696	426	135	256	236	296	276	92
	MF4-52.23E	2.2	175	231	175	210	195	112	405	942	167	¼B	2	16	772	512	130	256	256	296	296	117
	MF4-53.74E	3.7	228	231	175	210	195	135	405	1010	167	¼B	3	16	852	532	160	256	284	296	324	143
65	MF5-52.22E	2.2	175	253	195	245	210	65	455	979	182	⅜B	1	15	780	436	160	296	256	336	296	142
	MF5-53.72E	3.7	175	253	195	265	210	55	475	994	182	⅜B	1	15	800	430	170	296	286	336	326	153
	MF5-53.73E	3.7	240	265	195	245	210	128	455	1071	182	⅜B	2	15	860	516	160	296	286	336	326	168
	MF5-55.54E	5.5	305	290	195	265	210	163	475	1231	182	⅜B	3	15	995	615	190	296	316	336	356	229
80	MF6-53.72E	3.7	195	287	210	255	230	72	485	1048	182	⅜B	1	15	833	513	160	296	286	336	326	155
	MF6-55.52E	5.5	195	287	210	265	230	62	495	1118	182	⅜B	1	15	872	532	170	296	316	336	356	193
	MF6-55.53E	5.5	265	287	210	265	230	124	495	1187	182	⅜B	2	15	936	586	175	290	310	330	350	209
	MF6-57.53E	7.5	265	287	210	265	230	112	495	1225	182	⅜B	2	15	981	601	190	296	316	336	356	216

60Hz

口径 mm d	形　式	出　力 kW	ポンプ・電動機 mm											共通ベース mm								概算質量 kg
			A	B	C	D	E	F	H	L	P	T	V	BD	BL	BM	BN	BP	BR	BX	BY	
40	MF3-61.52E	1.5	122	231	175	210	195	54	405	835	167	¼B	1	16	696	426	135	256	236	296	276	91
	MF3-62.23E	2.2	175	231	175	210	195	112	405	942	167	¼B	2	16	772	512	130	256	256	296	296	108
	MF3-63.74E	3.7	228	231	175	210	195	140	405	1010	167	¼B	3	16	842	532	155	256	284	296	324	135
50	MF4-62.22E	2.2	122	231	175	210	195	54	405	889	167	¼B	1	15	720	450	135	256	256	296	296	99
	MF4-63.72E	3.7	122	231	175	210	195	56	405	904	167	¼B	1	15	736	470	133	256	284	296	324	113
	MF4-63.73E	3.7	175	231	175	210	195	79	405	957	167	¼B	2	15	789	463	163	256	284	296	324	124
	MF4-65.54E	5.5	228	231	175	210	195	133	405	1080	167	¼B	3	16	893	569	162	256	316	296	356	156
65	MF5-63.72E	3.7	175	253	195	265	210	55	475	994	182	⅜B	1	15	800	430	170	296	286	336	326	145
	MF5-65.52E	5.5	175	253	195	265	210	55	475	1064	182	⅜B	1	15	835	470	170	296	316	336	356	168
	MF5-65.53E	5.5	240	265	195	265	210	120	475	1141	182	⅜B	2	15	900	535	170	296	316	336	356	188
	MF5-67.53E	7.5	240	265	195	265	210	120	475	1179	182	⅜B	2	15	940	575	170	296	316	336	356	200
	MF5-6114E	11	305	290	195	265	210	163	475	1424	182	⅜B	3	15	1119	739	190	296	366	336	406	284
80	MF6-67.52E	7.5	195	287	210	265	230	62	495	1156	182	⅜B	1	15	911	571	170	296	316	336	356	183
	MF6-6113E	11	265	287	210	265	230	112	495	1381	182	⅜B	2	15	1066	686	190	296	366	336	406	274

MF形

■寸法図

（計画・実施の際は、
ポンプ外形寸法図をご確認願います。）

口径
40～80mm
（5段以上）

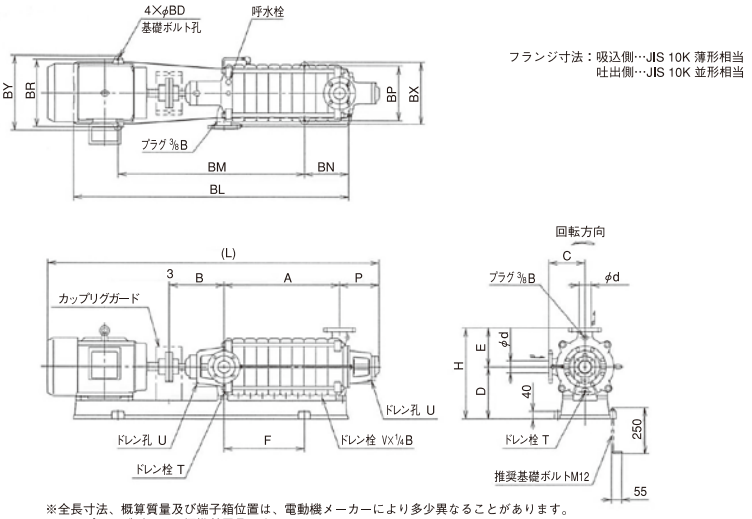

※全長寸法、概算質量及び端子箱位置は、電動機メーカーにより多少異なることがあります。
カップリングガードは標準付属品です。

50Hz

口径 mm d	形　式	出　力 kW	ポンプ・電動機 mm												共通ベース mm								概算質量 kg
			A	B	C	D	E	F	H	L	P	T	U	V	BD	BL	BM	BN	BP	BR	BX	BY	
40	MF3-52.25E	2.2	281	249	175	210	195	191	405	1110	211	¼B	¼B	4	16	900	564	157	256	256	296	296	144
	MF3-53.76E	3.7	334	249	175	210	195	241	405	1178	211	¼B	¼B	5	16	959	639	160	256	286	296	326	170
	MF3-53.77E	3.7	387	282	175	220	195	284	415	1264	211	¼B	¼B	6	15	1044	704	170	256	286	296	326	184
	MF3-53.78E	3.7	440	282	175	220	195	337	415	1317	211	¼B	¼B	7	15	1097	757	170	256	286	296	326	199
	MF3-55.59E	5.5	493	274	175	235	195	370	430	1432	211	¼B	¼B	8	15	1190	810	190	256	316	296	356	248
	MF3-55.510E	5.5	546	282	175	235	195	423	430	1493	211	¼B	¼B	9	15	1240	860	190	256	316	296	356	257
50	MF4-53.75E	3.7	281	249	175	210	195	188	405	1125	211	¼B	¼B	4	16	905	585	160	256	284	296	324	160
	MF4-55.56E	5.5	334	249	175	210	195	241	405	1248	211	¼B	¼B	5	16	995	675	160	256	306	296	346	207
	MF4-55.57E	5.5	387	282	175	250	195	284	445	1334	211	¼B	¼B	6	15	1083	743	170	256	316	296	356	225
	MF4-55.58E	5.5	440	282	175	250	195	312	445	1387	211	¼B	¼B	7	15	1136	746	195	256	316	296	356	230
	MF4-57.58E	7.5	440	282	175	250	195	297	445	1425	211	¼B	¼B	7	15	1174	754	210	256	316	296	356	238
	MF4-57.59E	7.5	493	274	175	260	195	340	455	1470	211	¼B	¼B	8	15	1230	790	220	256	316	296	356	251
	MF4-57.510E	7.5	546	282	175	235	195	373	430	1531	211	¼B	¼B	9	15	1280	800	240	256	316	296	356	256
65	MF5-57.55E	7.5	370	296	195	275	210	223	485	1372	215	⅜B	⅜B	4	15	1099	709	195	296	316	336	356	264
	MF5-57.56E	7.5	435	296	195	275	210	288	485	1438	215	⅜B	⅜B	5	15	1164	774	195	296	316	336	356	280
	MF5-5117E	11	500	296	195	275	210	338	485	1658	215	⅜B	⅜B	6	15	1314	894	210	296	366	336	406	385
	MF5-5118E	11	565	296	195	285	210	393	495	1723	215	⅜B	⅜B	7	15	1379	939	220	296	366	336	406	410
	MF5-5119E	11	630	296	195	280	210	438	490	1788	215	⅜B	⅜B	8	15	1444	964	240	296	366	336	406	428
	MF5-5159E	15	630	296	195	280	210	438	490	1818	215	⅜B	⅜B	8	15	1490	1010	240	296	366	336	406	442
80	MF6-57.54E	7.5	335	293	210	265	230	182	495	1335	215	⅜B	⅜B	3	15	1051	671	190	296	316	336	356	256
	MF6-5114E	11	335	293	210	265	230	182	495	1490	215	⅜B	⅜B	3	15	1136	756	190	296	366	336	406	338
	MF6-5115E	11	405	293	210	275	230	244	505	1560	215	⅜B	⅜B	4	15	1200	831	195	290	360	330	400	372
	MF6-5156E	15	475	307	210	285	230	302	515	1674	215	⅜B	⅜B	5	15	1335	915	210	296	366	336	406	401
	MF6-5157E	15	545	307	210	280	230	344	510	1744	215	⅜B	⅜B	6	16	1410	930	240	300	380	344	424	420

※MF6-518.57E、MF6-518.58Eに関しては別途お問い合わせください。

60Hz

口径 mm d	形　式	出　力 kW	ポンプ・電動機 mm												共通ベース mm								概算質量 kg
			A	B	C	D	E	F	H	L	P	T	U	V	BD	BL	BM	BN	BP	BR	BX	BY	
40	MF3-63.75E	3.7	281	249	175	210	195	193	405	1125	211	¼B	¼B	4	16	920	585	155	256	284	296	324	149
	MF3-65.56E	5.5	334	249	175	210	195	241	405	1248	211	¼B	¼B	5	16	995	675	160	256	306	296	346	185
	MF3-65.57E	5.5	387	282	175	250	195	284	445	1334	211	¼B	¼B	6	15	1083	743	170	256	316	296	356	204
	MF3-65.58E	5.5	440	282	175	250	195	312	445	1387	211	¼B	¼B	7	15	1136	746	195	256	316	296	356	212
	MF3-67.58E	7.5	440	282	175	250	195	297	445	1425	211	¼B	¼B	7	15	1174	754	210	256	316	296	356	225
	MF3-67.59E	7.5	493	274	175	260	195	340	455	1470	211	¼B	¼B	8	15	1230	790	220	256	316	296	356	237
50	MF4-65.55E	5.5	281	249	175	210	195	186	405	1195	211	¼B	¼B	4	16	946	622	162	256	316	296	356	175
	MF4-67.55E	7.5	281	249	175	210	195	185	405	1233	211	¼B	¼B	4	16	986	660	163	256	316	296	356	185
	MF4-67.56E	7.5	334	249	175	210	195	218	405	1286	211	¼B	¼B	5	16	1039	673	183	256	316	296	356	195
	MF4-6117E	11	387	282	175	275	195	264	470	1527	211	¼B	¼B	6	15	1208	828	190	256	366	296	406	286
	MF4-6118E	11	440	282	175	270	195	317	465	1580	211	¼B	¼B	7	15	1260	880	190	256	366	296	406	305
65	MF5-6115LE	11	370	296	195	275	210	217	485	1528	215	⅜B	⅜B	4	15	1184	794	195	296	366	336	406	310
	MF5-6115HE	11	370	296	195	275	210	217	485	1528	215	⅜B	⅜B	4	15	1184	794	195	296	366	336	406	310
	MF5-6155E	15	370	296	195	275	210	217	485	1558	215	⅜B	⅜B	4	15	1222	822	200	290	360	330	406	328
	MF5-6156E	15	435	296	195	275	210	273	485	1623	215	⅜B	⅜B	5	15	1293	873	210	296	366	336	406	347
80	MF6-6154E	15	335	293	210	275	230	177	505	1520	215	⅜B	⅜B	3	15	1180	790	195	296	366	336	406	324
	MF6-618.55E	18.5	405	293	210	280	230	236	510	1589	215	⅜B	⅜B	4	16	1270	874	210	300	420	344	464	410
	MF6-6226E	22	475	307	210	280	230	294	510	1673	215	⅜B	⅜B	5	15	1360	920	220	300	410	344	454	430

MF形

■寸法図（計画・実施の際は、ポンプ外形寸法図をご確認願います。）

口径
100～150mm

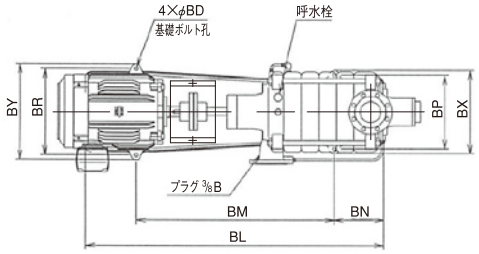

フランジ寸法：
吸込側…JIS 10K 薄形相当
吐出側…JIS 10K 並形相当

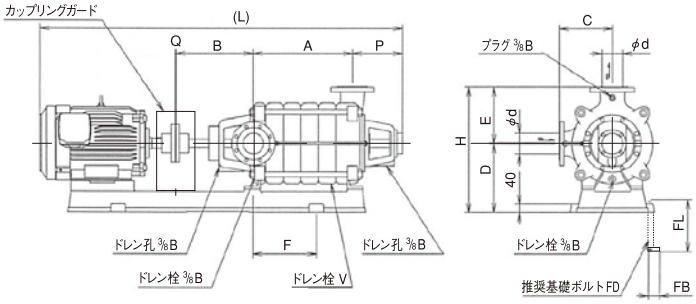

※全長寸法、概算質量及び端子箱位置は、電動機メーカーによ多少異なることがあります。
カップリングガードは標準付属品です。

100～150mm　　50Hz

口径 mm d	形　式	出　力 kW	ポンプ・電動機 mm											共通ベース mm								基礎ボルト mm			概算質量 kg
			A	B	C	D	E	F	H	L	P	Q	V	BD	BL	BM	BN	BP	BR	BX	BY	FB	FD	FL	
100	MF7-57.52E	7.5	225	347	250	300	270	98	570	1306	243	3	1 ×⅜B	18	1022	642	190	346	316	396	366	55	M12	250	294
	MF7-5112E	11	225	347	250	300	270	98	570	1461	243	3	1 ×⅜B	18	1125	727	190	346	376	396	426	55	M12	250	360
	MF7-5153E	15	310	364	250	310	270	178	580	1593	243	3	2 ×⅜B	18	1253	863	195	346	366	396	416	55	M12	250	424
	MF7-518.54LE	18.5	395	366	250	330	270	243	600	1680	243	3	3 ×⅜B	16	1360	892	220	355	415	400	460	55	M12	250	502
	MF7-518.54HE	18.5	395	366	250	330	270	243	600	1680	243	3	3 ×⅜B	16	1360	892	220	355	415	400	460	55	M12	250	502
	MF7-5224E	22	395	366	250	330	270	243	600	1680	243	3	3 ×⅜B	16	1360	892	220	355	415	400	460	55	M12	250	511
	MF7-5225LE	22	480	371	250	330	270	305	600	1770	243	3	4 ×⅜B	16	1430	950	240	355	415	400	460	55	M12	250	554
	MF7-5225HE	22	480	371	250	330	270	305	600	1770	243	3	4 ×⅜B	16	1430	950	240	355	415	400	460	55	M12	250	554
	MF7-5305E	30	480	371	250	330	270	305	600	1809	243	4	4 ×⅜B	16	1470	990	240	355	415	400	460	55	M12	250	568
125	MF8-5152E	15	260	351	280	345	300	150	645	1545	257	3	1 ×⅛B	20	1220	830	195	360	386	410	436	70	M16	315	441
	MF8-518.52E	18.5	260	351	280	345	300	150	645	1544	257	3	1 ×⅛B	20	1220	830	195	360	425	410	475	70	M16	315	476
	MF8-5223E	22	360	348	280	345	300	225	645	1641	257	3	2 ×⅛B	20	1320	880	220	360	425	410	475	70	M16	315	549
	MF8-5303E	30	360	348	280	345	300	175	645	1680	257	4	2 ×⅛B	20	1360	820	270	360	425	410	475	70	M16	315	561
	MF8-5304E	30	460	357	280	345	300	275	645	1789	257	4	3 ×⅛B	20	1460	920	270	360	420	410	470	70	M16	315	603
	MF8-5374E	37	460	357	280	360	300	180	660	1950	257	4	3 ×⅛B	20	1560	900	370	360	470	416	526	70	M16	315	706
150	MF9-5302E	30	310	367	315	410	350	187	760	1692	300	4	1 ×⅜B	20	1310	900	205	420	425	470	475	70	M16	315	635
	MF9-5372E	37	310	367	315	410	350	152	760	1853	300	4	1 ×⅜B	24	1380	900	240	420	470	480	530	90	M20	400	726
	MF9-5453E	45	425	415	315	410	350	237	760	2016	300	4	2 ×⅜B	24	1540	1000	270	420	470	480	530	90	M20	400	834
	MF9-5553E	55	425	415	315	410	350	222	760	2025	300	4	2 ×⅜B	20	1570	1000	285	420	520	480	580	70	M16	315	946

60Hz

口径 mm d	形　式	出　力 kW	ポンプ・電動機 mm											共通ベース mm								基礎ボルト mm			概算質量 kg
			A	B	C	D	E	F	H	L	P	Q	V	BD	BL	BM	BN	BP	BR	BX	BY	FB	FD	FL	
100	MF7-6152LE	15	225	346.5	250	320	270	100	590	1491	243	3	1 ×⅜B	16	1170	780	195	360	386	404	430	55	M12	250	366
	MF7-6152HE	15	225	346.5	250	320	270	100	590	1491	243	3	1 ×⅜B	16	1170	780	195	360	386	404	430	55	M12	250	366
	MF7-618.52E	18.5	225	346.5	250	320	270	100	590	1491	243	3	1 ×⅜B	16	1220	803	195	360	420	404	464	55	M12	250	414
	MF7-618.53E	18.5	310	363.5	250	320	270	170	590	1593	243	3	2 ×⅜B	16	1270	850	210	360	420	410	470	55	M12	250	447
	MF7-6223LE	22	310	363.5	250	320	270	170	590	1592	243	3	2 ×⅜B	16	1270	850	210	360	420	410	470	55	M12	250	456
	MF7-6223HE	22	310	363.5	250	320	270	170	590	1593	243	3	2 ×⅜B	16	1270	850	210	360	420	410	470	55	M12	250	456
	MF7-6303E	30	310	363.5	250	320	270	160	590	1631	243	4	2 ×⅜B	16	1310	870	220	360	420	404	464	55	M12	250	504
	MF7-6304LE	30	395	365.5	250	330	270	243	600	1719	243	4	3 ×⅜B	16	1400	930	220	355	415	400	460	55	M12	250	536
	MF7-6304HE	30	395	365.5	250	330	270	243	600	1719	243	4	3 ×⅜B	16	1400	930	220	355	415	400	460	55	M12	250	536
125	MF8-6222E	22	260	351	280	345	300	150	645	1544	257	3	1 ×⅛B	20	1220	830	195	360	425	410	475	70	M16	315	477
	MF8-6302LE	30	260	351	280	345	300	117	645	1583	257	4	1 ×⅛B	20	1260	800	230	360	425	410	475	70	M16	315	518
	MF8-6302HE	30	260	351	280	345	300	117	645	1583	257	4	1 ×⅛B	20	1260	800	230	360	425	410	475	70	M16	315	518
	MF8-6373E	37	360	348	280	360	300	180	660	1840	257	4	2 ×⅛B	20	1560	900	370	360	470	416	526	70	M16	315	658
	MF8-6453E	45	360	348	280	360	300	180	660	1840	257	4	2 ×⅛B	20	1560	900	370	360	470	416	526	70	M16	315	683
150	MF9-6452E	45	310	367	315	410	350	152	760	1853	300	4	1 ×⅜B	24	1380	900	240	420	470	480	530	90	M20	400	755
	MF9-6552E	55	310	367	315	410	350	117	760	1862	300	4	1 ×⅜B	24	1450	900	275	420	520	480	530	90	M20	400	843

※MF7-6374E、MF9-6752Eに関しては別途お問い合わせください。

TSJM 2P 直動／非自吸／メカニカルシール

■用途　●建築設備用　●一般給水用　●農業用　●工業設備用　●プラント組込用

■標準仕様

取扱液	液質	清水
	液温	0～80℃（凍結のないこと）
構造	羽根車	クローズ
	軸封	メカニカルシール（セラミック×カーボン）
	軸受	密封玉軸受
材質	ケーシング	FC200又はFCD450※
	羽根車	CAC406又はSCS13※
	主軸	SUS304
電動機	種類	全閉外扇屋外形
	電源	三相 200V
	極数	2極
接続	フランジ接続	JIS10K 並形（口径32mmは特殊寸法）

※：形式により異なります。

■特長

●2極電動機採用により小型軽量です。
●広い仕様範囲をカバーして性能は大型並みです。
●スペースを取らず据付けが容易です。
●B.P.O（バックプルアウト）構造ですから、配管を外さずに分解・組立が可能で、保守点検が容易です。
●真上吐出しのため、安定した据付けで配管荷重に対し有利です。

■標準付属品

電動機……1
単独ベース……1
専用相フランジ（ボルト・ナット・パッキン付）……2組（口径32mmのみ）
呼水栓……1

■特別仕様

電動機変更	電圧400V
材質変更	全鉄製

選定図

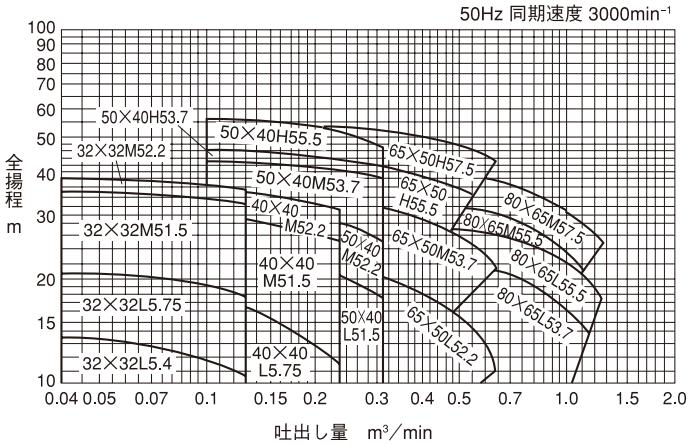

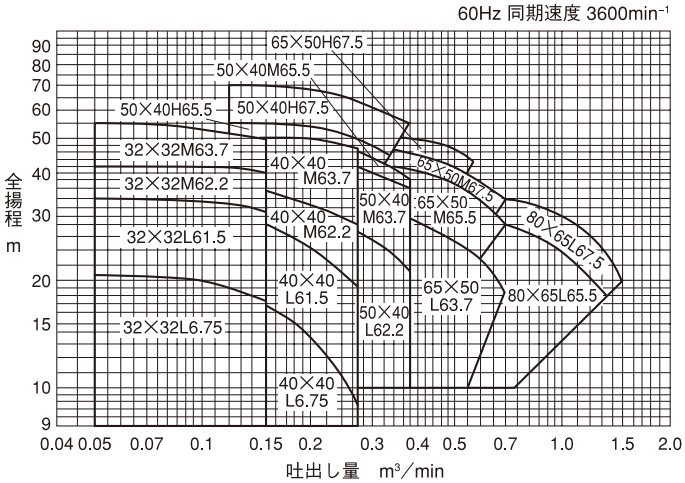

仕様表

50Hz同期速度3000min⁻¹

吸込口径 mm	吐出し口径 mm	形式	電動機出力kW	吐出し量 m³/min	全揚程 m	吐出し量 m³/min	全揚程 m	吐出し量 m³/min	全揚程 m
32	32	TSJM2-32×32L5.4E	0.4	0.04	13.5	0.09	12	0.13	10.5
		TSJM2-32×32L5.75E	0.75	0.04	20.5	0.09	19.5	0.13	18
		TSJM2-32×32M51.5E	1.5	0.04	35	0.09	34	0.13	33
		TSJM2-32×32M52.2E	2.2	0.04	38	0.09	36.5	0.13	35.5
40	40	TSJM2-40×40L5.75E	0.75	0.09	18	0.15	15.5	0.23	11.5
		TSJM2-40×40M51.5E	1.5	0.09	30	0.15	28	0.23	25
		TSJM2-40×40M52.2E	2.2	0.09	36.5	0.15	34	0.23	31
50	40	TSJM2-50×40L51.5E	1.5	0.1	22.5	0.21	21	0.31	17.5
		TSJM2-50×40M52.2E	2.2	0.1	32	0.21	29	0.31	25
		TSJM2-50×40M53.7E	3.7	0.1	43	0.21	41	0.31	38
		TSJM2-50×40H53.7E	3.7	0.1	46.5	0.21	44.5	0.31	41.5
		TSJM3-50×40H55.5E	5.5	0.1	56	0.21	53	0.31	47
65	50	TSJM3-65×50L52.2E	2.2	0.21	22	0.42	18	0.63	11
		TSJM3-65×50M53.7E	3.7	0.21	33	0.42	28.5	0.63	21.5
		TSJM3-65×50H55.5E	5.5	0.21	42.5	0.42	38.8	0.55	34
		TSJM3-65×50H57.5E	7.5	0.21	53.5	0.42	50.5	0.63	43
80	65	TSJM3-80×65L53.7E	3.7	0.42	22.2	0.84	18.3	1.15	14
		TSJM3-80×65L55.5E	5.5	0.42	27.5	0.84	23.8	1.25	17.8
		TSJM3-80×65M55.5E	5.5	0.42	31.5	0.84	26.5	1.11	20.6
		TSJM3-80×65M57.5E	7.5	0.42	39	0.84	33.5	1.25	24.5

60Hz同期速度3600min⁻¹

吸込口径 mm	吐出し口径 mm	形式	電動機出力kW	吐出し量 m³/min	全揚程 m	吐出し量 m³/min	全揚程 m	吐出し量 m³/min	全揚程 m
32	32	TSJM2-32×32L6.75E	0.75	0.05	21	0.1	20	0.15	17.5
		TSJM2-32×32L61.5E	1.5	0.05	34.5	0.1	33.5	0.15	31.5
		TSJM2-32×32M62.2E	2.2	0.05	43	0.1	42.5	0.15	41
		TSJM2-32×32M63.7E	3.7	0.05	55	0.1	53	0.15	51.5
40	40	TSJM2-40×40L6.75E	0.75	0.1	19	0.18	15	0.27	9.5
		TSJM2-40×40L61.5E	1.5	0.1	29	0.18	26	0.27	19
		TSJM2-40×40M62.2E	2.2	0.1	38	0.18	33.5	0.27	28.5
		TSJM2-40×40M63.7E	3.7	0.1	53	0.18	50.5	0.27	47
50	40	TSJM2-50×40L62.2E	2.2	0.12	31	0.25	28	0.38	22
		TSJM2-50×40M63.7E	3.7	0.12	47	0.25	43	0.38	36
		TSJM3-50×40M65.5E	5.5	0.12	51	0.25	46.5	0.38	38.5
		TSJM3-50×40H65.5E	5.5	0.12	56	0.25	51	0.33	44.5
		TSJM3-50×40H67.5E	7.5	0.12	69.5	0.25	65	0.38	54.5
65	50	TSJM3-65×50L63.7E	3.7	0.25	31.5	0.5	26	0.7	18.5
		TSJM3-65×50M65.5E	5.5	0.25	43	0.5	36.8	0.7	28
		TSJM3-65×50M67.5E	7.5	0.25	47.8	0.5	41.5	0.7	34
		TSJM3-65×50H67.5E	7.5	0.25	52.2	0.5	46.5	0.57	43.7
80	65	TSJM3-80×65L65.5E	5.5	0.5	29.2	1.0	24	1.32	18
		TSJM3-80×65L67.5E	7.5	0.5	35	1.0	30	1.5	20

TSJM形

■寸法図（計画・実施の際は、ポンプ外形寸法図をご確認願います。）

TSJM2形

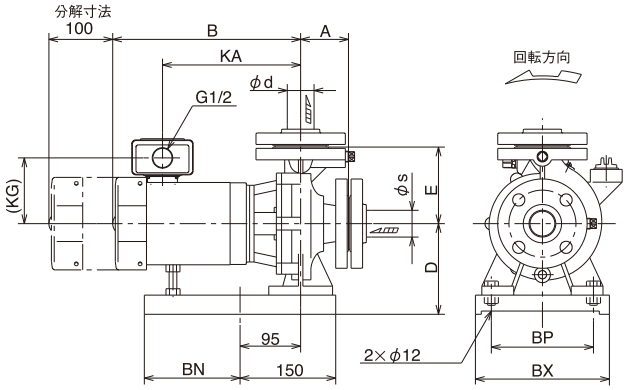

50Hz

口径 吸込 s	口径 吐出 d	形　式	電動機 出力 kW	外形寸法 mm A	B	D	E	KA	KG	BN	BX	BP	質量 kg
32	32	※TSJM2-32×32L5.4E	0.4	75	305	142	120	227	103	150	210	160	29
		※TSJM2-32×32L5.75E	0.75	75	314	142	120	221	111	150	210	160	31
40	40	TSJM2-40×40L5.75E	0.75	75	314	142	120	221	111	150	210	160	31

※TSJM2-32×32のポンプフランジ口径は40です。（特殊相フランジによりポンプ口径を32mmと称しています。）

60Hz

口径 吸込 s	口径 吐出 d	形　式	電動機 出力 kW	外形寸法 mm A	B	D	E	KA	KG	BN	BX	BP	質量 kg
32	32	※TSJM2-32×32L6.75E	0.75	75	314	142	120	221	111	150	210	160	31
40	40	TSJM2-40×40L6.75E	0.75	75	314	142	120	221	111	150	210	160	31

※TSJM2-32×32のポンプフランジ口径は40です。（特殊相フランジによりポンプ口径を32mmと称しています。）

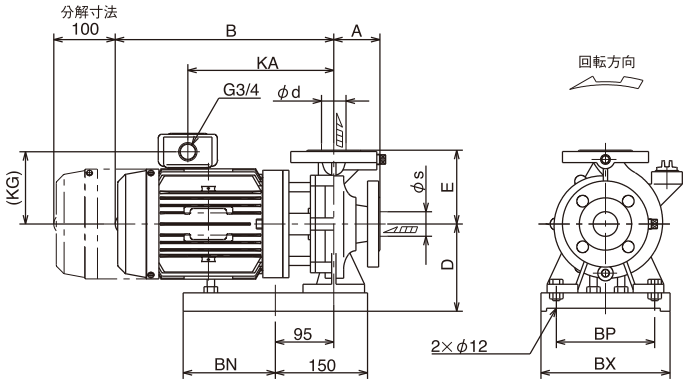

50Hz

口径 吸込 s	口径 吐出 d	形　式	電動機 出力 kW	外形寸法 mm A	B	D	E	KA	KG	BN	BX	BP	質量 kg
32	32	※TSJM2-32×32M51.5E	1.5	75	350	162	160	219	123	185	260	190	37
		※TSJM2-32×32M52.2E	2.2	75	350	162	160	219	123	185	260	190	38
40	40	TSJM2-40×40M51.5E	1.5	75	350	162	160	219	123	185	260	190	37
		TSJM2-40×40M52.2E	2.2	75	350	162	160	219	123	185	260	190	39
50	40	TSJM2-50×40L51.5E	1.5	80	355	142	140	224	123	150	210	160	37
		TSJM2-50×40M52.2E	2.2	80	350	162	160	219	123	185	260	190	45
		TSJM2-50×40M53.7E	3.7	80	393	162	160	255	147	185	260	190	63
		TSJM2-50×40H53.7E	3.7	80	398	190	180	260	147	185	260	190	66

※TSJM2-32×32のポンプフランジ口径は40です。（特殊相フランジによりポンプ口径を32mmと称しています。）

60Hz

口径 吸込 s	口径 吐出 d	形　式	電動機 出力 kW	外形寸法 mm A	B	D	E	KA	KG	BN	BX	BP	質量 kg
32	32	※TSJM2-32×32L61.5E	1.5	75	350	142	120	219	123	150	210	160	36
		※TSJM2-32×32M62.2E	2.2	75	350	162	160	219	123	185	260	190	41
		※TSJM2-32×32M63.7E	3.7	75	393	162	160	255	147	185	260	190	59
40	40	TSJM2-40×40L61.5E	1.5	75	350	142	120	219	123	150	210	160	36
		TSJM2-40×40M62.2E	2.2	75	350	162	160	219	123	185	260	190	42
		TSJM2-40×40M63.7E	3.7	75	393	162	160	255	147	185	260	190	60
50	40	TSJM2-50×40L62.2E	2.2	80	355	142	140	224	123	150	210	160	40
		TSJM2-50×40M63.7E	3.7	80	393	162	160	255	147	185	260	190	63

※TSJM2-32×32のポンプフランジ口径は40です。（特殊相フランジによりポンプ口径を32mmと称しています。）

TSJM形

■寸法図（計画・実施の際は、ポンプ外形寸法図をご確認願います。）

TSJM3形

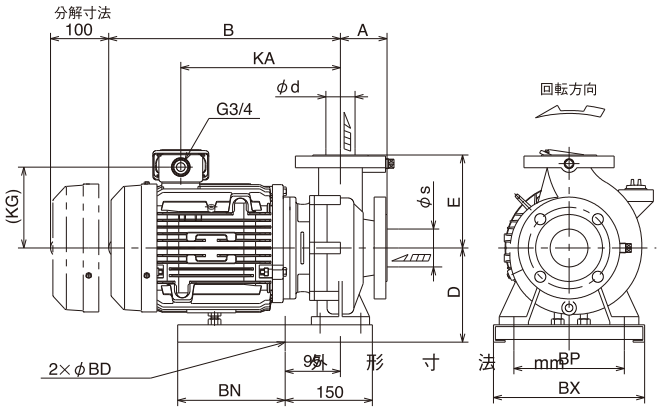

50Hz

口径 吸込 s	口径 吐出 d	形　式	電動機 出力 kW	A	B	D	E	KA	KG	BD	BN	BP	BX	質量 kg
65	50	TSJM3-65×50L52.2E	2.2	80	359	142	140	228	123	15	250	160	230	32
		TSJM3-65×50M53.7E	3.7	80	402	162	160	264	147	12	185	190	260	64
80	65	TSJM3-80×65L53.7E	3.7	100	402	162	160	264	147	12	185	190	260	61

60Hz

口径 吸込 s	口径 吐出 d	形　式	電動機 出力 kW	外　形　寸　法　mm A	B	D	E	KA	KG	BD	BN	BP	BX	質量 kg
65	50	TSJM3-65×50L63.7E	3.7	80	401	142	140	264	147	15	250	160	230	55

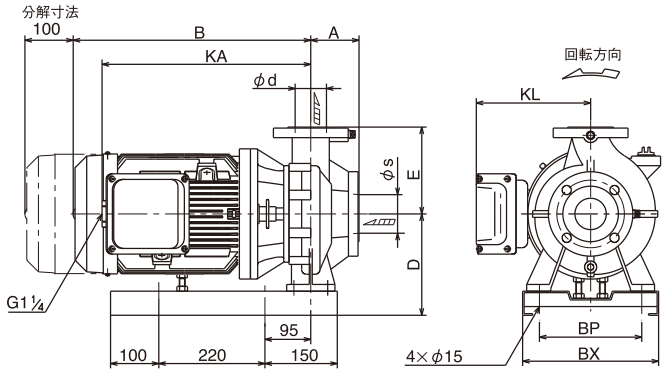

50Hz

口径 吸込 s	口径 吐出 d	形　式	電動機 出力 kW	外　形　寸　法　mm A	B	D	E	KA	KL	BP	BX	質量 kg
50	40	TSJM3-50×40H55.5E	5.5	80	466	210	180	422	248	190	260	79
65	50	TSJM3-65×50H55.5E	5.5	100	466	210	180	422	248	212	282	82
		TSJM3-65×50H57.5E	7.5	100	466	210	180	422	248	212	282	87
80	65	TSJM3-80×65L55.5E	5.5	100	466	207	160	422	248	190	260	78
		TSJM3-80×65M55.5E	5.5	100	466	210	180	422	248	212	282	80
		TSJM3-80×65M57.5E	7.5	100	466	210	180	422	248	212	282	85

60Hz

口径 吸込 s	口径 吐出 d	形　式	電動機 出力 kW	外　形　寸　法　mm A	B	D	E	KA	KL	BP	BX	質量 kg
50	40	TSJM3-50×40M65.5E	5.5	80	466	207	160	422	248	190	260	76
		TSJM3-50×40H65.5E	5.5	80	466	210	180	422	248	190	260	79
		TSJM3-50×40H67.5E	7.5	80	466	210	180	422	248	190	260	84
65	50	TSJM3-65×50M65.5E	5.5	80	466	207	160	422	248	190	260	78
		TSJM3-65×50M67.5E	7.5	80	466	207	160	422	248	190	260	83
		TSJM3-65×50H67.5E	7.5	100	466	210	180	422	248	212	282	87
80	65	TSJM3-80×65L65.5E	5.5	100	466	207	160	422	248	190	260	78
		TSJM3-80×65L67.5E	7.5	100	466	207	160	422	248	190	260	83

OF

4P 直結／非自吸／グランドパッキン

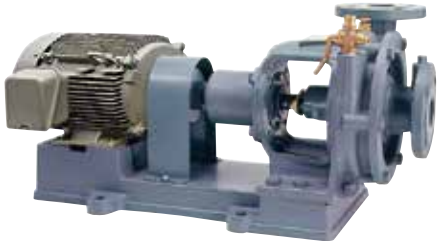

■特長

●安定した品質と性能。
●ムダのないシンプル設計、完成度の高いポンプ。
●密封玉軸受の採用で、給油が不要。
●トップランナー効率（IE3相当）電動機を搭載した省エネポンプです。（0.4kW機種除く）

■用途

●工業設備用

■標準仕様

取扱液	液質	清水
	液温	0～80℃（凍結のないこと）
	許容押込圧力	0.29MPa
構造	羽根車	クローズ
	軸封	グランドパッキン
	軸受	密封玉軸受
材質	ケーシング	FC200
	羽根車	※FC200：口径40～80mm、 CAC406：口径100～150mm
	主軸	SUS403
電動機	種類	全閉外扇屋外形…0.75kW以下 全閉外扇屋内形…1.5kW以上
	電源	三相50Hz 200V、60Hz 200/220V
	極数	4極
接続	フランジ接続	JIS10K 薄形

※ただし、OF4-50.7LE、OF5-50.7E、OF6-50.7E、OF6-51.5E、OF4-60.7E、OF5-61.5E、OF6-61.5E、OF6-62.2Eの羽根車材質はCAC406。

■特別仕様

電動機変更	電圧、全閉外扇屋外形（1.5kW以上）
材質変更	羽根車 CAC406、主軸 SUS304

※特殊仕様変更の場合、外形図等が標準図より変わりますのでご注意ください。

■標準付属品

電動機……1
共通ベース……1
相フランジ（ボルト・ナット・パッキン付）……2組
カップリング……1組
カップリングガード……1
呼水じょうご（コック付）……1

選定図

50Hz 同期速度 1500min⁻¹

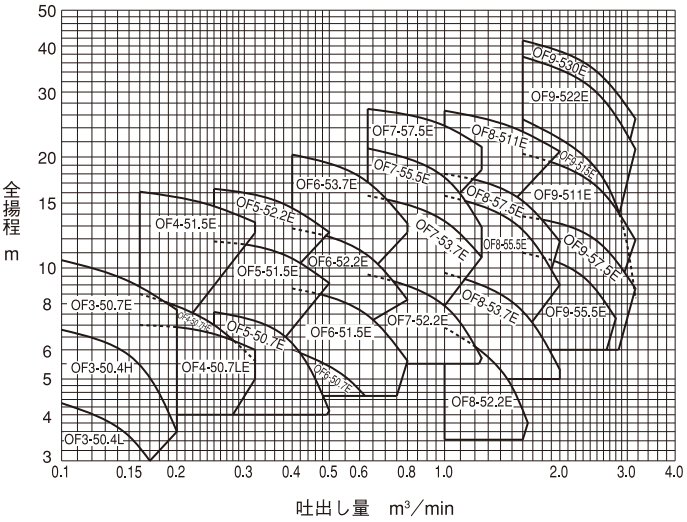

60Hz 同期速度 1800min⁻¹

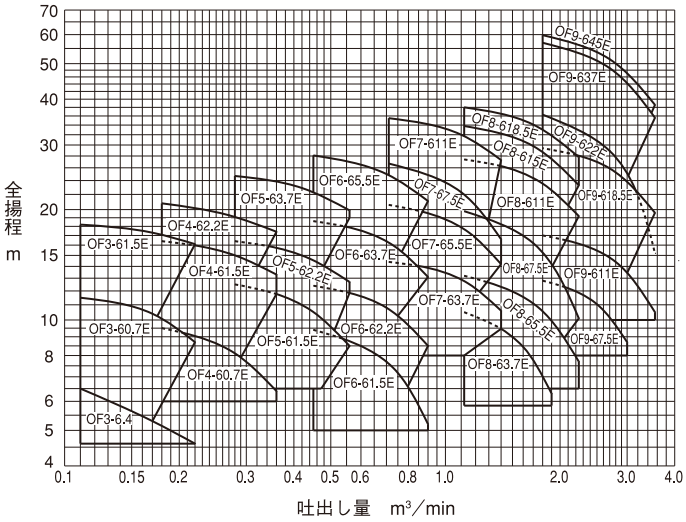

OF形

仕様表

50Hz同期速度1500min⁻¹

口径 mm	形　式	電動機 出力kW	吐出し量 m³/min	全揚程 m
40	OF3-50.4L	0.4	0.15	3.5
	OF3-50.4H	0.4	0.15	5.8
	OF3-50.7E	0.75	0.15	9.2
50	OF4-50.7LE	0.75	0.24	6.7
	OF4-50.7HE	0.75	0.24	7.2
	OF4-51.5E	1.5	0.24	14.9
65	OF5-50.7E	0.75	0.37	6.7
	OF5-51.5E	1.5	0.37	11.0
	OF5-52.2E	2.2	0.37	15.1
80	OF6-50.7E	0.75	0.56	5.0
	OF6-51.5E	1.5	0.60	7.7
	OF6-52.2E	2.2	0.60	11.2
	OF6-53.7E	3.7	0.60	17.7
100	OF7-52.2E	2.2	1.00	7.9
	OF7-53.7E	3.7	1.00	13.4
	OF7-55.5E	5.5	1.00	17.6
	OF7-57.5E	7.5	1.00	24.3
125	OF8-52.2E	2.2	1.40	5.3
	OF8-53.7E	3.7	1.50	8.1
	OF8-55.5E	5.5	1.50	13.4
	OF8-57.5E	7.5	1.50	15.9
	OF8-511E	11	1.50	24.1
150	OF9-55.5E	5.5	2.20	9.8
	OF9-57.5E	7.5	2.40	12.2
	OF9-511E	11	2.40	17.2
	OF9-515E	15	2.40	19.4
	OF9-522E	22	2.40	31.0
	OF9-530E	30	2.40	35.2

60Hz同期速度1800min⁻¹

口径 mm	形　式	電動機 出力kW	吐出し量 m³/min	全揚程 m
40	OF3-6.4	0.4	0.17	5.3
	OF3-60.7E	0.75	0.17	10.4
	OF3-61.5E	1.5	0.17	17.3
50	OF4-60.7E	0.75	0.27	8.3
	OF4-61.5E	1.5	0.27	15.2
	OF4-62.2E	2.2	0.27	19.3
65	OF5-61.5E	1.5	0.42	11.0
	OF5-62.2E	2.2	0.42	15.0
	OF5-63.7E	3.7	0.42	22.9
80	OF6-61.5E	1.5	0.70	7.7
	OF6-62.2E	2.2	0.70	10.8
	OF6-63.7E	3.7	0.70	16.4
	OF6-65.5E	5.5	0.70	25.0
100	OF7-63.7E	3.7	1.10	12.9
	OF7-65.5E	5.5	1.10	17.9
	OF7-67.5E	7.5	1.10	22.3
	OF7-611E	11	1.10	32.0
125	OF8-63.7E	3.7	1.50	9.0
	OF8-65.5E	5.5	1.70	11.1
	OF8-67.5E	7.5	1.70	16.2
	OF8-611E	11	1.70	24.4
	OF8-615E	15	1.70	29.8
	OF8-618.5E	18.5	1.70	34.1
150	OF9-67.5E	7.5	2.40	11.4
	OF9-611E	11	2.70	14.8
	OF9-618.5E	18.5	2.70	25.9
	OF9-622E	22	2.70	28.9
	OF9-637E	37	2.70	48.6
	OF9-645E	45	2.70	51.4

OF形

■寸法図（計画・実施の際は、ポンプ外形寸法図をご確認願います。）

図1

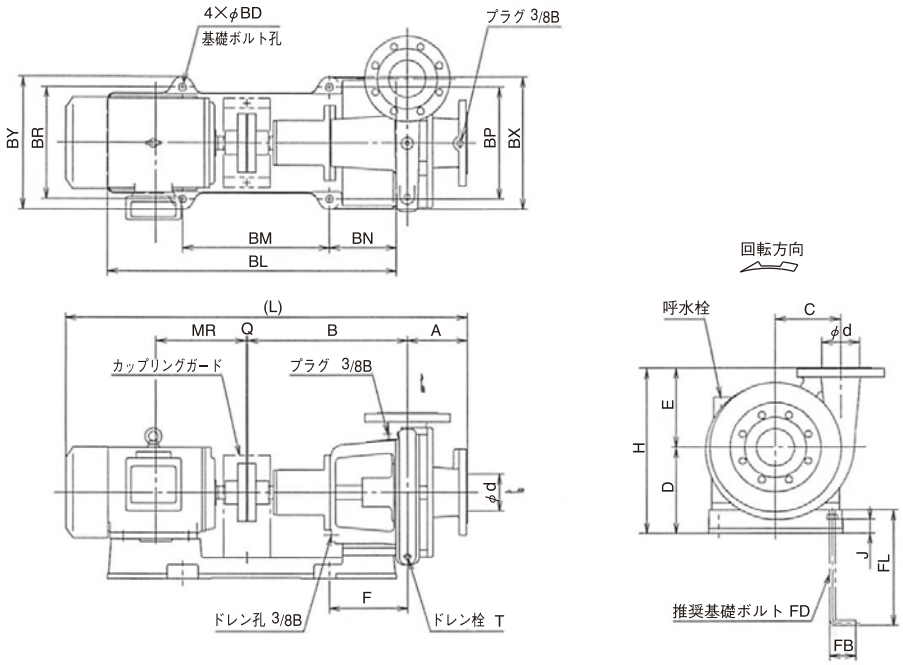

※全長寸法、概算質量及び端子箱位置は、電動機メーカーにより異なることがあります。
カップリングガードは標準付属品です。

50Hz

口径 mm d	形　式	出　力 kW	ポンプ・電動機 mm											共通ベース mm									基礎ボルト mm			概算質量 kg
			A	B	C	D	E	F	H	L	MR	Q	T	J	BD	BL	BM	BN	BP	BR	BX	BY	FB	FD	FL	
40	OF3-50.4L	0.4	89	249	80	140	120	110	260	584	120	3	¼B	25	16	443	243	100	200	200	240	240	55	M12	250	38
	OF3-50.4H	0.4	101	288	106	165	140	145	305	635	120	3	¼B	25	16	482	222	130	200	200	250	240	55	M12	250	51
	OF3-50.7E	0.75	108	287	126	170	165	154	335	660	140	3	¼B	25	16	510	230	140	220	220	260	260	55	M12	250	60
50	OF4-50.7LE	0.75	91	252	90	170	130	118	300	608	140	3	¼B	25	16	510	230	140	220	220	260	260	55	M12	250	51
	OF4-50.7HE	0.75	107	289	120	170	165	156	335	661	140	3	¼B	25	16	510	230	140	220	220	260	260	55	M12	250	61
	OF4-51.5E	1.5	108	289	134	185	170	151	355	712	169	3	¼B	25	16	551	281	135	230	230	270	270	55	M12	250	70
65	OF5-50.7E	0.75	107	253	100	170	145	120	315	625	140	3	¼B	25	16	510	230	140	220	220	260	260	55	M12	250	58
	OF5-51.5E	1.5	127	345	136	185	170	170	355	787	169	3	¼B	25	16	587	287	150	230	230	290	270	55	M12	250	91
	OF5-52.2E	2.2	130	345	147	185	180	169	365	844	193	3	¼B	30	16	620	315	145	240	240	285	285	55	M12	250	108
80	OF6-50.7E	0.75	108	255	112	185	150	112	335	628	140	3	¼B	25	16	510	250	130	215	215	255	255	55	M12	250	62
	OF6-51.5E	1.5	108	255	112	185	150	117	335	678	169	3	¼B	25	16	551	281	135	230	230	270	270	55	M12	250	68
	OF6-52.2E	2.2	130	345	138	185	170	169	355	844	193	3	¼B	30	16	620	315	145	240	240	285	285	55	M12	250	105
	OF6-53.7E	3.7	129	345	162	230	200	169	430	858	200	3	¼B	30	16	650	350	150	370	286	410	326	55	M12	250	135
100	OF7-52.2E	2.2	130	307	124	205	165	129	370	806	193	3	⅜B	25	16	618	318	150	250	250	290	290	55	M12	250	104
	OF7-53.7E	3.7	110	374	155	240	190	171	430	868	200	3	⅜B	30	15	650	370	140	320	280	360	320	55	M12	250	139
	OF7-55.5E	5.5	115	401	179	270	220	188	490	970	239	3	⅜B	30	15	750	450	150	340	340	380	380	55	M12	250	185
	OF7-57.5E	7.5	115	401	179	270	220	188	490	1008	258	3	⅜B	30	15	750	450	150	340	340	380	380	55	M12	250	199
125	OF8-52.2E	2.2	135	308	125	210	165	123	375	812	193	3	⅜B	30	16	620	332	135	250	250	295	295	55	M12	250	109
	OF8-53.7E	3.7	141	309	140	230	175	139	405	834	200	3	⅜B	30	16	650	350	150	370	286	410	326	55	M12	250	127
	OF8-55.5E	5.5	125	401	178	270	220	188	490	980	239	3	⅜B	30	15	750	450	150	340	340	380	380	55	M12	250	198
	OF8-57.5E	7.5	125	401	178	270	220	188	490	1018	258	3	⅜B	30	15	750	450	150	340	340	380	380	55	M12	250	212
	OF8-511E	11	130	401	190	270	220	187	490	1158	323	3	⅜B	30	15	880	580	150	370	370	410	410	55	M12	250	291
150	OF9-55.5E	5.5	135	413	187	270	230	200	500	1002	239	3	⅜B	30	15	750	450	150	340	340	380	380	55	M12	250	211
	OF9-57.5E	7.5	135	413	187	270	230	200	500	1040	258	3	⅜B	30	15	750	450	150	340	340	380	380	55	M12	250	225
	OF9-511E	11	130	412	195	270	240	198	510	1169	323	3	⅜B	30	15	880	580	150	370	370	410	410	55	M12	250	297
	OF9-515E	15	140	467	220	300	240	207	540	1265	345	3	⅜B	30	20	940	610	165	410	365	450	405	70	M16	315	350
	OF9-522E	22	145	468	230	300	280	209	580	1289	352	3	⅜B	30	20	990	650	170	410	410	450	450	70	M16	315	426
	OF9-530E	30	145	470	230	300	280	209	580	1330	371	4	⅜B	30	20	990	650	170	410	410	450	450	70	M16	315	463

OF形

■寸法図（計画・実施の際は、ポンプ外形寸法図をご確認願います。）

図2

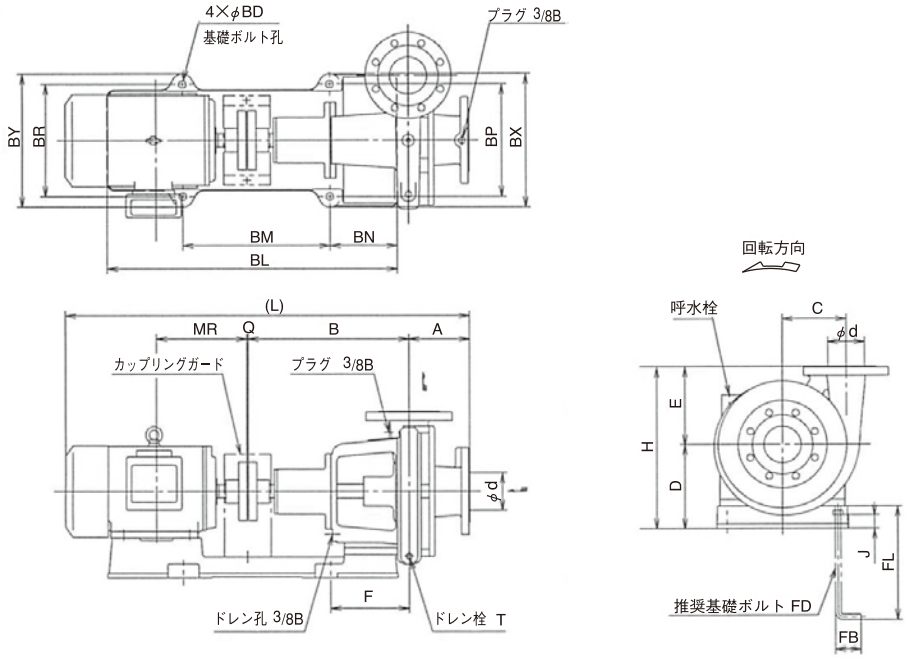

※全長寸法、概算質量及び端子箱位置は、電動機メーカーにより異なることがあります。
カップリングガードは標準付属品です。

60Hz

口径 mm d	形　式	出　力 kW	ポンプ・電動機 mm											共通ベース mm									基礎ボルト mm			概算質量 kg
			A	B	C	D	E	F	H	L	MR	Q	T	J	BD	BL	BM	BN	BP	BR	BX	BY	FB	FD	FL	
40	OF3-60.4	0.4	89	249	80	140	120	110	260	584	120	3	¼B	25	16	443	243	100	200	200	240	240	55	M12	250	39
	OF3-60.7E	0.75	101	288	106	170	140	155	310	654	140	3	¼B	25	16	510	230	140	220	220	260	260	55	M12	250	54
	OF3-61.5E	1.5	108	287	126	165	165	154	330	710	169	3	¼B	25	16	551	271	140	230	230	270	270	55	M12	250	64
50	OF4-60.7E	0.75	91	252	90	170	130	118	300	608	140	3	¼B	25	16	510	230	140	220	220	260	260	55	M12	250	47
	OF4-61.5E	1.5	107	289	120	165	165	156	330	711	169	3	¼B	25	16	551	271	140	230	230	270	270	55	M12	250	65
	OF4-62.2E	2.2	108	289	134	185	170	151	355	766	193	3	¼B	25	16	575	305	135	250	250	290	290	55	M12	250	78
65	OF5-61.5E	1.5	107	253	100	165	145	120	310	675	169	3	¼B	25	16	551	271	140	230	230	270	270	55	M12	250	62
	OF5-62.2E	2.2	127	345	136	185	170	169	355	841	193	3	¼B	30	16	620	315	145	240	240	285	285	55	M12	250	97
	OF5-63.7E	3.7	130	345	147	195	180	170	375	859	200	3	¼B	25	16	631	331	150	285	285	325	325	55	M12	250	112
80	OF6-61.5E	1.5	108	255	112	185	150	117	335	678	169	3	¼B	25	16	551	281	135	230	230	270	270	55	M12	250	65
	OF6-62.2E	2.2	108	255	112	185	150	117	335	732	193	3	¼B	25	16	575	305	135	250	250	290	290	55	M12	250	76
	OF6-63.7E	3.7	130	345	138	195	170	170	365	859	200	3	¼B	25	16	631	331	150	285	285	325	325	55	M12	250	110
	OF6-65.5E	5.5	129	345	162	230	200	169	430	928	239	3	¼B	30	16	689	389	150	370	316	410	356	55	M12	250	147
100	OF7-63.7E	3.7	130	307	124	215	165	132	380	821	200	3	⅜B	25	16	631	331	150	280	280	320	320	55	M12	250	113
	OF7-65.5E	5.5	110	374	155	240	190	170	430	938	239	3	⅜B	30	15	690	410	140	320	320	360	360	55	M12	250	162
	OF7-67.5E	7.5	115	401	179	270	220	188	490	1008	258	3	⅜B	30	15	750	450	150	340	340	380	380	55	M12	250	188
	OF7-611E	11	115	401	179	270	220	187	490	1143	323	3	⅜B	30	15	880	580	150	370	370	410	410	55	M12	250	278
125	OF8-63.7E	3.7	135	308	125	230	165	130	395	827	200	3	⅜B	30	16	638	338	150	326	286	366	326	55	M12	250	114
	OF8-65.5E	5.5	141	309	140	230	175	139	405	910	239	3	⅜B	30	16	689	389	150	370	316	410	356	55	M12	250	141
	OF8-67.5E	7.5	125	401	178	270	220	188	490	1018	258	3	⅜B	30	15	750	450	150	340	340	380	380	55	M12	250	196
	OF8-611E	11	125	401	178	270	220	187	490	1153	323	3	⅜B	30	15	880	580	150	370	370	410	410	55	M12	250	266
	OF8-615E	15	130	401	190	270	220	187	490	1188	345	3	⅜B	30	15	880	580	150	370	370	410	410	55	M12	250	284
	OF8-618.5E	18.5	130	401	190	270	220	189	490	1207	352	3	⅜B	30	16	880	580	150	355	410	400	455	55	M12	250	331
150	OF9-67.5E	7.5	135	413	187	270	230	200	500	1040	258	3	⅜B	30	15	750	450	150	340	340	380	380	55	M12	250	209
	OF9-611E	11	135	413	187	270	230	199	500	1175	323	3	⅜B	30	15	880	580	150	370	370	410	410	55	M12	250	279
	OF9-618.5E	18.5	130	412	195	270	240	200	510	1218	352	3	⅜B	30	16	880	580	150	355	410	400	455	55	M12	250	338
	OF9-622E	22	140	467	220	300	240	208	540	1283	352	3	⅜B	30	20	990	650	170	410	410	450	450	70	M16	315	396
	OF9-637E	37	145	470	230	300	280	223	580	1491	426	4	⅜B	30	20	1491	725	180	410	500	450	540	70	M16	315	520
	OF9-645E	45	145	470	230	300	280	223	580	1491	426	4	⅜B	30	20	1491	725	180	410	500	450	540	70	M16	315	545

MP 2P 直動／自吸式／メカニカルシール

■特長

●ポンプと電動機を一体化、シンプルな構造の小型軽量タイプで大容量の吐出し能力を実現。
●電動機と軸封部は完全無給油、取り扱いはきわめて容易。
●すぐれた耐久力で、長時間の使用も可能。
●雨に強い全閉外扇屋外形電動機を採用。
●電動機には焼損防止の手動復帰式プロテクター付。

■用途

●建築設備用　●農業用
●工業設備用　●プラント組込用

■標準仕様

取扱液	液質	清水
	液温	0～40℃（凍結のないこと）
構造	羽根車	MP形：セミオープン MPT形：クローズ
	軸封	メカニカルシール（セラミック×カーボン）
	軸受	密封玉軸受
材質	ケーシング	FC200
	羽根車	MP形：FC200 MPT形：SUS304
	主軸	SUS420J2
電動機	種類	全閉外扇屋外形
	電源	単相100V、三相200V
	極数	2極
接続	フランジ接続	専用形状

■特別仕様

材質変更	パッキン、耐油・耐熱性
	メカニカルシール（SiC×SiC）

■標準付属品

電動機……1
単独ベース……1
専用相フランジ（ボルト・パッキン付）……2組
ストレーナ……1

選定図

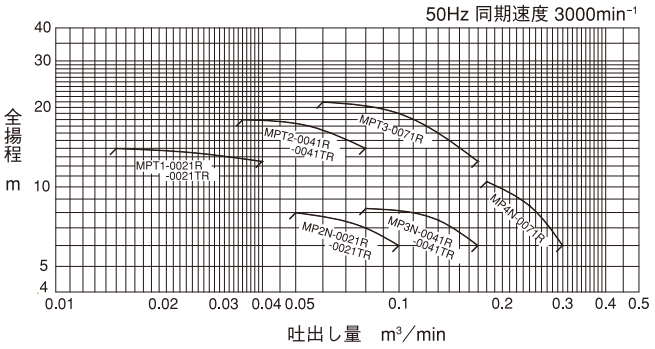

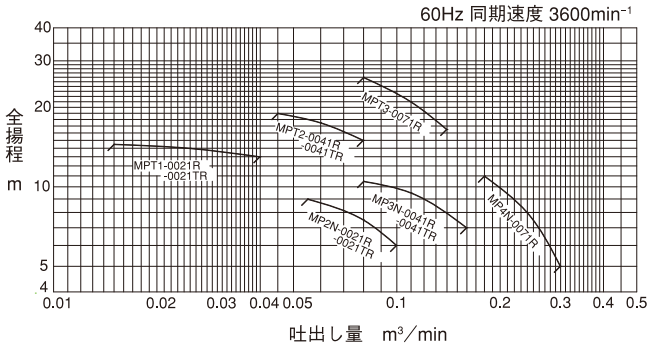

仕様表

50Hz同期速度3000min⁻¹

口径 mm	形　式	電動機出力kW	電圧	羽根車	吐出し量 m³/min	全揚程 m	吐出し量 m³/min	全揚程 m	吐出し量 m³/min	全揚程 m
25	MPT1-0021R	0.3	100	クローズ	0.015	14	0.025	13.5	0.04	12.5
	MPT1-0021TR	0.3	200	クローズ	0.015	14	0.025	13.5	0.04	12.5
32	MP2N-0021R	0.2	100	セミオープン	0.055	8	0.08	7	0.10	6
	MP2N-0021TR	0.2	200	セミオープン	0.055	8	0.08	7	0.10	6
	MPT2-0041R	0.5	100	クローズ	0.035	18	0.055	17	0.08	14
	MPT2-0041TR	0.5	200	クローズ	0.035	18	0.055	17	0.08	14
40	MP3N-0041R	0.4	100	セミオープン	0.08	8.3	0.12	7.5	0.17	6
	MP3N-0041TR	0.4	200	セミオープン	0.08	8.3	0.12	7.5	0.17	6
	MPT3-0071R	0.8	200	クローズ	0.06	21	0.10	19	0.17	12.5
50	MP4N-0071R	0.75	200	セミオープン	0.18	10.5	0.24	8.5	0.30	6

60Hz同期速度3600min⁻¹

口径 mm	形　式	電動機出力kW	電圧	羽根車	吐出し量 m³/min	全揚程 m	吐出し量 m³/min	全揚程 m	吐出し量 m³/min	全揚程 m
25	MPT1-0021R	0.3	100	クローズ	0.015	14.5	0.025	14	0.04	13
	MPT1-0021TR	0.3	200	クローズ	0.015	14.5	0.025	14	0.04	13
32	MP2N-0021R	0.3	100	セミオープン	0.055	9	0.08	7.5	0.10	6
	MP2N-0021TR	0.3	200	セミオープン	0.055	9	0.08	7.5	0.10	6
	MPT2-0041R	0.5	100	クローズ	0.045	19	0.06	17.5	0.08	15
	MPT2-0041TR	0.5	200	クローズ	0.045	19	0.06	17.5	0.08	15
40	MP3N-0041R	0.5	100	セミオープン	0.08	10.5	0.11	9.5	0.16	7
	MP3N-0041TR	0.5	200	セミオープン	0.08	10.5	0.11	9.5	0.16	7
	MPT3-0071R	0.85	200	クローズ	0.08	26	0.11	21	0.14	16.5
50	MP4N-0071R	0.75	200	セミオープン	0.18	11	0.24	8	0.30	5

MP形

■寸法図（計画・実施の際は、ポンプ外形寸法図をご確認願います。）

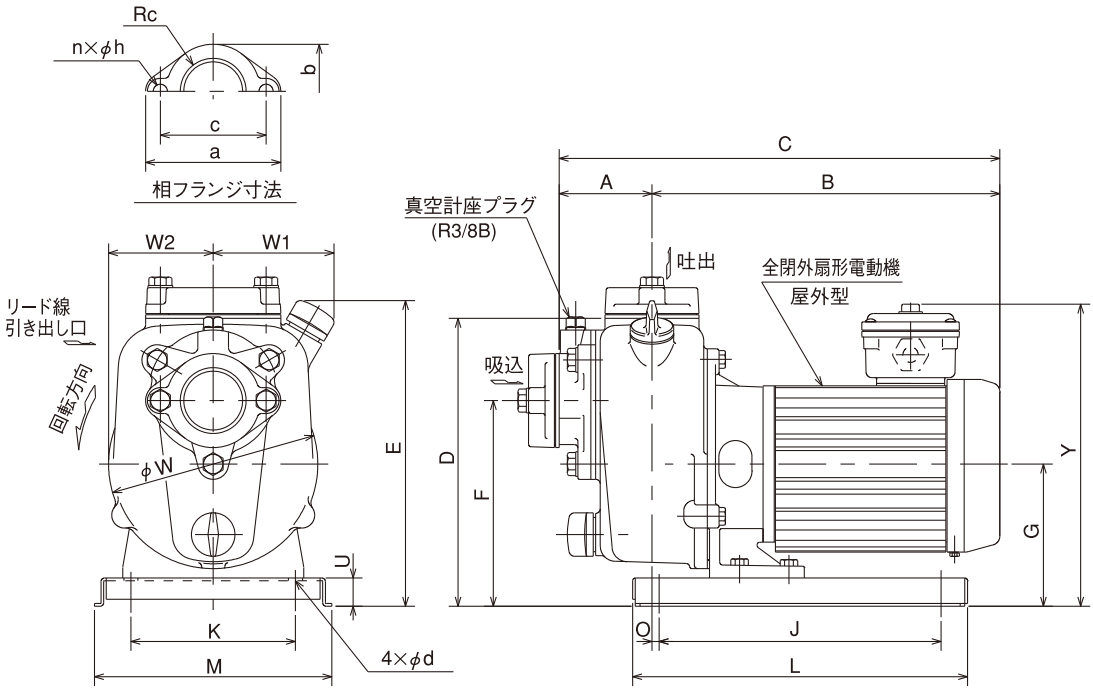

50Hz／60Hz

口径 mm	形　式	外　形　寸　法　mm																		フランジ寸法					質量 kg
		A	B	C	D	E	F	G	J	K	L	M	O	U	W	W_1	W_2	Y	d	Rc	a	b	c	n×h	
25	MPT1-0021R	74	281	355	245	260	162	121	240	140	285	202	1	24	178	95	89	257	12	1	98	65	73	2×10	18.2
	MPT1-0021TR	74	261	335	245	260	162	121	240	140	285	202	1	24	178	95	89	257	12	1	98	65	73	2×10	17.4
32	MP2N-0021R	74	281	355	245	260	162	121	240	140	285	202	1	24	178	95	89	257	12	1¼	98	65	73	2×10	18.0
	MP2N-0021TR	74	261	335	245	260	162	121	240	140	285	202	1	24	178	95	89	257	12	1¼	98	65	73	2×10	17.2
	MPT2-0041R	74	311	385	245	260	162	121	240	140	285	202	1	24	178	95	94	257	12	1¼	98	65	73	2×10	21.0
	MPT2-0041TR	74	276	350	245	260	162	121	240	140	285	202	1	24	178	95	89	257	12	1¼	98	65	73	2×10	18.4
40	MP3N-0041R	74	311	385	245	260	162	121	240	140	285	202	1	24	178	95	94	257	12	1½	98	65	73	2×10	21.1
	MP3N-0041TR	74	276	350	245	260	162	121	240	140	285	202	1	24	178	95	89	257	12	1½	98	65	73	2×10	18.4
	MPT3-0071R	74	291	365	245	260	162	121	240	140	285	202	1	24	178	95	89	257	12	1½	98	65	73	2×10	20.1
50	MP4N-0071R	79	296	375	245	264	175	121	240	140	285	202	6	24	178	105	89	257	12	2	115	80	90	2×12	21.8

MPJ 2P 直動／自吸式／メカニカルシール

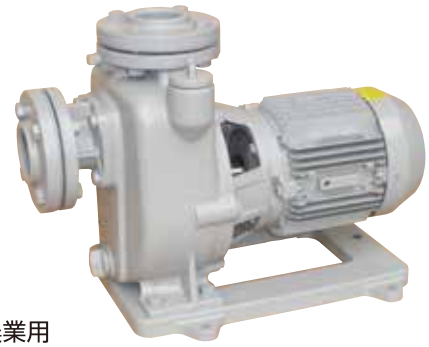

■特長

●水路解析された羽根車とケーシングで高効率を実現、仕様範囲も広く、幅広い用途に対応。

●配管をはずすことなく、分解・点検・修理ができるB.P.O(バックプルアウト)構造。

●雨に強い全閉外扇屋外形電動機を採用。

■用途

●建築設備用　●農業用

●工業設備用　●プラント組込用

●消雪用

■標準仕様

取扱液	液質	清水
	液温	0～40℃（凍結のないこと）
構造	羽根車	クローズ
	軸封	メカニカルシール（セラミック×カーボン）
	軸受	密封玉軸受
材質	ケーシング	FC200
	羽根車	CAC406
	主軸	SUS304 : 0.75～5.5kW SUS403 : 7.5kW
電動機(別注)	種類	全閉外扇屋外形
	電源	三相 200V
	極数	2極
接続	フランジ接続	JIS10K、薄形

■特別仕様

電動機変更	電圧
材質変更	パッキン、耐油・耐熱性
	メカニカルシール(SiC×SiC)

■標準付属品

電動機……1
単独ベース……1
相フランジ（ボルト・ナット・パッキン付）……2組
ストレーナ……1

選定図

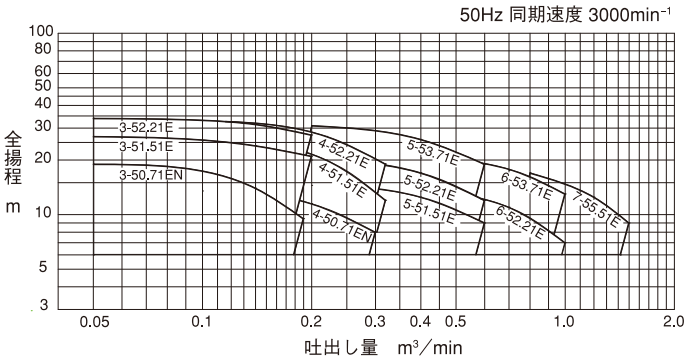

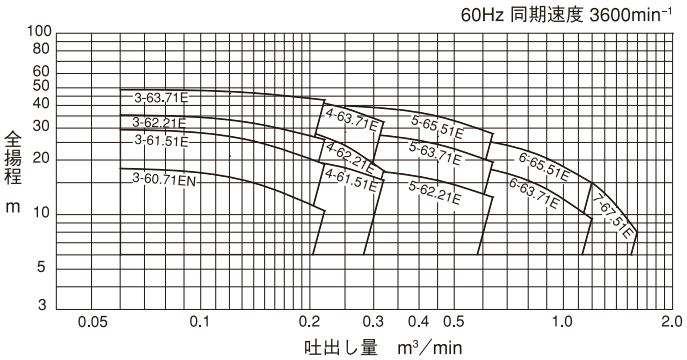

仕様表

50Hz同期速度3000min⁻¹

口径 mm	形　式	電動機 出力kW	吐出し量 m³/min	全揚程 m	吐出し量 m³/min	全揚程 m	吐出し量 m³/min	全揚程 m
40	MPJ3-50.71EN	0.75	0.05	19	0.14	14	0.19	9.5
	MPJ3-51.51E	1.5	0.05	27	0.14	24	0.20	21
	MPJ3-52.21E	2.2	0.05	34	0.14	31.5	0.20	27.5
50	MPJ4-50.71EN	0.75	0.10	13.5	0.20	11.5	0.30	8
	MPJ4-51.51E	1.5	0.10	25.5	0.22	20	0.32	12
	MPJ4-52.21E	2.2	0.10	33	0.22	27	0.32	19
65	MPJ5-51.51E	1.5	0.20	14.5	0.40	12.5	0.60	9
	MPJ5-52.21E	2.2	0.20	20	0.40	17	0.60	12
	MPJ5-53.71E	3.7	0.20	31	0.40	26	0.60	19
80	MPJ6-52.21E	2.2	0.40	13.5	0.70	11	1.0	7
	MPJ6-53.71E	3.7	0.40	20.5	0.70	17.5	1.0	13
100	MPJ7-55.51E	5.5	0.80	17	1.2	12.5	1.5	9

60Hz同期速度3600min⁻¹

口径 mm	形　式	電動機 出力kW	吐出し量 m³/min	全揚程 m	吐出し量 m³/min	全揚程 m	吐出し量 m³/min	全揚程 m
40	MPJ3-60.71EN	0.75	0.06	18	0.14	15	0.22	10.5
	MPJ3-61.51E	1.5	0.06	29.5	0.14	25.5	0.22	19
	MPJ3-62.21E	2.2	0.06	35.5	0.14	32	0.22	26
	MPJ3-63.71E	3.7	0.06	49	0.14	47	0.22	43
50	MPJ4-61.51E	1.5	0.12	21	0.24	18.5	0.32	15.5
	MPJ4-62.21E	2.2	0.12	33.5	0.24	25	0.32	17.5
	MPJ4-63.71E	3.7	0.12	46.5	0.24	39.5	0.32	32.5
65	MPJ5-62.21E	2.2	0.25	18	0.45	15.5	0.64	12.5
	MPJ5-63.71E	3.7	0.25	28.5	0.45	24.5	0.64	19.5
	MPJ5-65.51E	5.5	0.25	40	0.45	35	0.64	28
80	MPJ6-63.71E	3.7	0.45	19.5	0.80	15.5	1.2	9.5
	MPJ6-65.51E	5.5	0.45	27	0.80	22.5	1.2	15
100	MPJ7-67.51E	7.5	0.80	21	1.2	15	1.6	8

MPJ形

■寸法図（計画・実施の際は、ポンプ外形寸法図をご確認願います。）

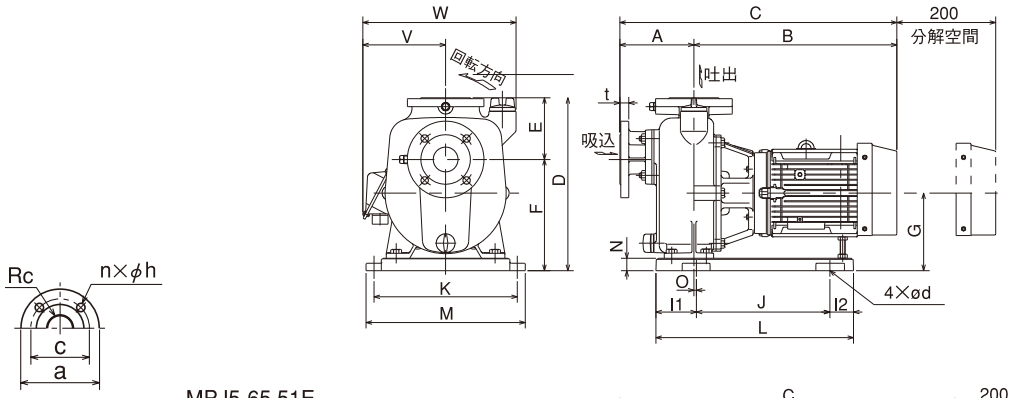

MPJ5-65.51E
MPJ6-65.51E
MPJ7-55.51E

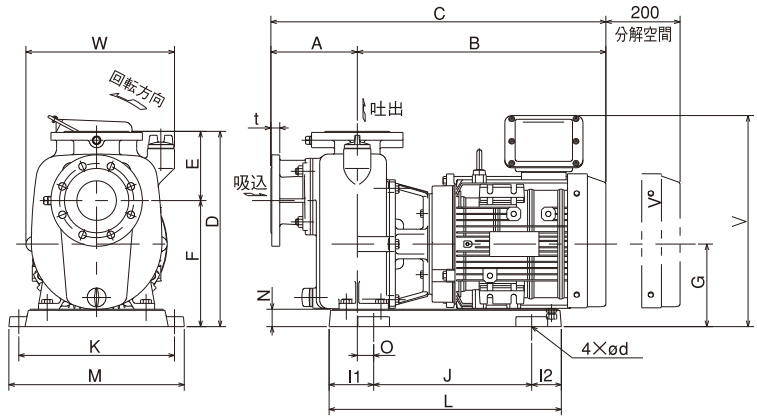

50Hz

口径 mm	形　式	電動機出力 kW	外形寸法 mm																		フランジ寸法					質量 kg
			A	B	C	D	E	F	G	I	I2	J	K	L	M	N	O	V	W	d	Rc	a	c	t	n×h	
40	MPJ3-50.71EN	0.75	125	363	488	325	110	215	137	62	58	230	260	350	292	25	0	144	276.5	12	1½	140	105	18	4×15	36.5
	MPJ3-51.51E	1.5	150	382	532	350	125	225	157	82	48	270	290	400	322	25	5	167.5	310.5	12	1½	140	105	18	4×15	47
	MPJ3-52.21E	2.2	150	411	561	350	125	225	157	82	48	270	290	400	322	25	5	167.5	310.5	12	1½	140	105	18	4×15	51
50	MPJ4-50.71EN	0.75	125	363	488	325	110	215	137	62	58	230	260	350	292	25	0	144	276.5	12	2	155	120	18	4×15	37.5
	MPJ4-51.51E	1.5	150	382	532	350	125	225	157	82	48	270	290	400	322	25	5	167.5	310.5	12	2	155	120	18	4×15	48
	MPJ4-52.21E	2.2	150	411	561	350	125	225	157	82	48	270	290	400	322	25	5	167.5	310.5	12	2	155	120	18	4×15	52
65	MPJ5-51.51E	1.5	175	405	580	385	140	245	157	82	48	270	290	400	322	25	28	167.5	325.5	12	2½	175	140	18	4×15	57
	MPJ5-52.21E	2.2	175	434	609	385	140	245	157	82	48	270	290	400	322	25	28	167.5	325.5	12	2½	175	140	18	4×15	61
	MPJ5-53.71E	3.7	175	458	633	385	140	245	157	82	48	270	290	400	322	25	28	187	345	12	2½	175	140	18	4×15	67
80	MPJ6-52.21E	2.2	175	434	609	385	140	245	157	82	48	270	290	400	322	25	28	167.5	325.5	12	3	185	150	18	8×15	61
	MPJ6-53.71E	3.7	175	458	633	385	140	245	157	82	48	270	290	400	322	25	28	187	345	12	3	185	150	18	8×15	68
100	MPJ7-55.51E	5.5	223	540	763	485	161	324	185	90	60	320	315	470	355	35	0	445	311	15	4	210	175	20	8×15	125

注：口径100mm形式の注水口の位置は図と反対側になります。
　　電動機出力5.5kWの場合、電動機端子箱は電動機上部になります。

60Hz

口径 mm	形　式	電動機出力 kW	外形寸法 mm																		フランジ寸法					質量 kg
			A	B	C	D	E	F	G	I1	I2	J	K	L	M	N	O	V	W	d	Rc	a	c	t	n×h	
40	MPJ3-60.71EN	0.75	125	363	488	325	110	215	137	62	58	230	260	350	292	25	0	144	276.5	12	1½	140	105	18	4×15	36.5
	MPJ3-61.51E	1.5	150	382	532	350	125	225	157	82	48	270	290	400	322	25	5	167.5	310.5	12	1½	140	105	18	4×15	47
	MPJ3-62.21E	2.2	150	411	561	350	125	225	157	82	48	270	290	400	322	25	5	167.5	310.5	12	1½	140	105	18	4×15	51
	MPJ3-63.71E	3.7	150	435	585	350	125	225	157	82	48	270	290	400	322	25	5	187	330	12	1½	140	105	18	4×15	57
50	MPJ4-61.51E	1.5	150	382	532	350	125	225	157	82	48	270	290	400	322	25	5	167.5	305	12	2	155	120	18	4×15	48
	MPJ4-62.21E	2.2	150	411	561	350	125	225	157	82	48	270	290	400	322	25	5	167.5	310.5	12	2	155	120	18	4×15	51
	MPJ4-63.71E	3.7	150	435	585	350	125	225	157	82	48	270	290	400	322	25	5	187	330	12	2	155	120	18	4×15	58
65	MPJ5-62.21E	2.2	175	434	609	385	140	245	157	82	48	270	290	400	322	25	28	167.5	325.5	12	2½	175	140	18	4×15	61
	MPJ5-63.71E	3.7	175	458	633	385	140	245	157	82	48	270	290	400	322	25	28	187	345	12	2½	175	140	18	4×15	67
	MPJ5-65.51E	5.5	175	503	678	395	140	255	167	90	60	320	315	470	355	35	33	427	301	15	2½	175	140	18	4×15	112
80	MPJ6-63.71E	3.7	175	458	633	385	140	245	157	82	48	270	290	400	322	25	28	187	345	12	3	185	150	18	8×15	68
	MPJ6-65.51E	5.5	175	503	678	395	140	255	167	90	60	320	315	470	355	35	33	427	301	15	3	185	150	18	8×15	113
100	MPJ7-67.51E	7.5	223	571	794	485	161	324	185	90	60	320	315	470	355	35	0	231	380	15	4	210	175	20	8×15	126

注：口径100mm形式の注水口の位置は図と反対側になります。
　　電動機出力5.5kWの場合、電動機端子箱は電動機上部になります。

LV

2P 直動／非自吸／メカニカルシール

ラインポンプ

■特長

●配管途中に組み込める省スペースのインラインタイプ。

●高温・高圧の温水に対応、冷温水循環に最適。

●メカニカルシール採用で液漏れがほとんどありません。

●家庭用単相100V電源用もラインナップ。

●配管の接続はそのままで分解可能、点検・修理が容易。

■用途

●建築設備用　●一般給水用

●工業設備用

■標準仕様

取扱液	液質	清水
	液温	0～90℃…0.15kW以下 0～80℃…0.25kW以上
構造	羽根車	クローズ
	軸封	メカニカルシール
	軸受	密封玉軸受
材質 ※1	ケーシング	FC200
	羽根車	CAC406 ※2
	主軸	SUS304
電動機	種類	全閉自冷屋外形……単相・0.1kW以下 三相・0.08～0.1kW 防滴保護形……単相・0.15kW以上 三相・0.15kW 全閉外扇屋外形……三相・0.25kW以上
	電源	単相 100V……0.05～0.4kW 三相 200V……0.08kW以上
	極数	2極
接続	フランジ接続	JIS10K 薄形 口径25mmは専用相フランジ

※電動機の仕様変更により面間以外の外形寸法は予告なく変更することがあります。

※1　口径25mmの材質は下記の通り。

相・電圧	出力 kW	材質		
		羽根車	主軸	ケーシング
単相・100V	0.04	PPS樹脂	SUS430	FC180
	0.05			
	0.08			
	0.1			
	0.15	PPO樹脂	SUS303	FC150
	0.25	SUS304	SUS304	FC200
三相・200V	0.08	PPS樹脂	SUS430	FC180
	0.1			
	0.15	PPO樹脂	SUS303	FC150
	0.25	SUS304	SUS304	FC200

※2　口径32mmの羽根車材質は
PPS樹脂（ポリフェニレンサルファイド樹脂）。
（但し、LV2-61.5Eは除く）

■特別仕様

電動機変更	電圧三相400V

■標準付属品

口径25mmのみ
相フランジ（ボルト・ナット・パッキン付）……2組

LV形

選定図

50Hz 同期速度 3000min⁻¹

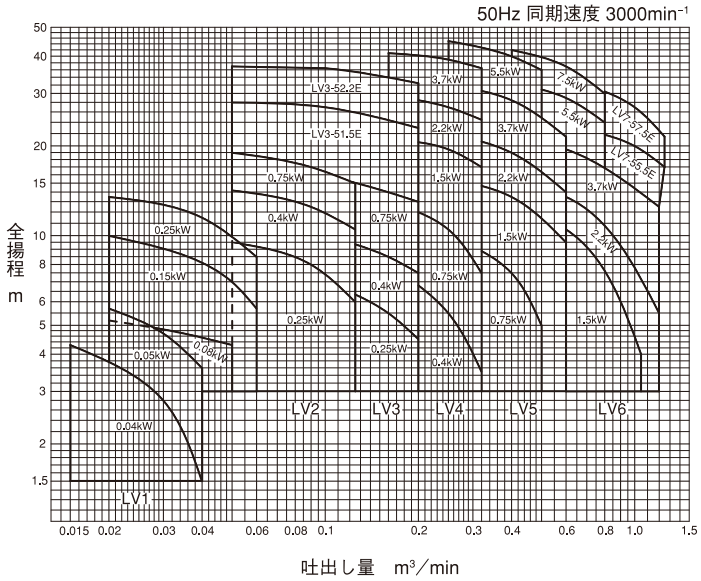

60Hz 同期速度 3600min⁻¹

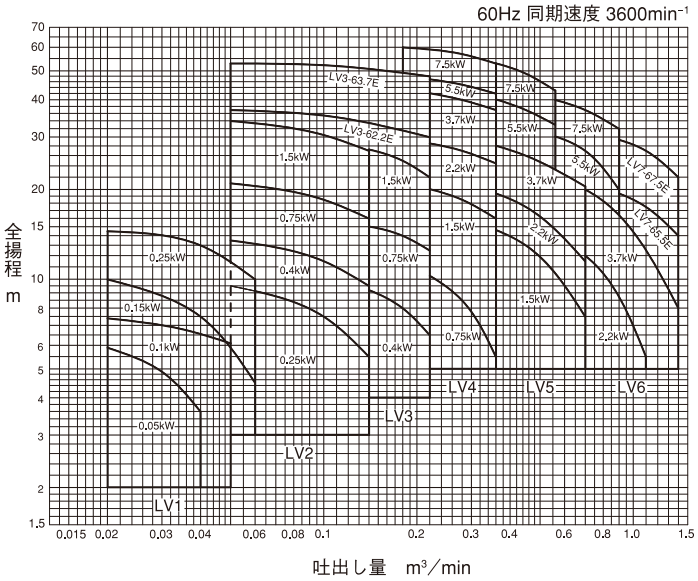

仕様表

50Hz同期速度3000min⁻¹

相	口径 mm	形　式	電動機 出力kW	吐出し量 m³/min	全揚程 m	吐出し量 m³/min	全揚程 m	吐出し量 m³/min	全揚程 m	許容押込 圧力MPa
単相	25	LV1-50.04	0.04	0.015	4.3	0.03	2.8	0.04	1.5	0.1
		LV1-50.05	0.05	0.02	5.7	0.03	4.7	0.04	3.6	0.1
		LV1-50.08	0.08	0.02	5.2	0.035	4.7	0.05	4.3	0.1
		LV1-50.15	0.15	0.025	9.5	0.05	7	0.07	4.5	0.2
		LV1-50.25	0.25	0.02	13.5	0.04	11.5	0.06	8.5	0.2
	32	LV2-50.25	0.25	0.05	9.5	0.09	8	0.125	6	0.39
		LV2-50.4	0.4	0.05	14.2	0.09	12.5	0.125	10.5	0.39
	40	LV3-50.25	0.25	0.10	7	0.16	5.5	0.20	4.5	0.39
		LV3-50.4	0.4	0.10	10	0.16	8.5	0.20	7.5	0.39
	50	LV4-50.4	0.4	0.16	8	0.25	5.5	0.32	3.5	0.39
三相	25	LV1-50.08T	0.08	0.02	5.2	0.035	4.7	0.05	3.5	0.1
		LV1-50.15T	0.15	0.025	9.5	0.05	7	0.07	4.3	0.2
		LV1-50.25TE	0.25	0.02	13.5	0.04	11.5	0.06	8.5	0.2
	32	LV2-50.25TE	0.25	0.05	9.5	0.09	8	0.125	6	0.39
		LV2-50.4TE	0.4	0.05	14.2	0.09	12.5	0.125	10.5	0.39
		LV2-50.7E	0.75	0.05	19	0.09	17	0.125	15	0.39
	40	LV3-50.25TE	0.25	0.10	7	0.16	5.5	0.20	4.5	0.39
		LV3-50.4TE	0.4	0.10	10	0.16	8.5	0.20	7.5	0.39
		LV3-50.7E	0.75	0.10	16	0.16	14	0.20	13	0.39
		LV3-51.5E	1.5	0.05	28	0.10	27	0.20	23	0.59
		LV3-52.2E	2.2	0.05	37	0.10	36.5	0.20	32.5	0.59
	50	LV4-50.4TE	0.4	0.16	8	0.25	5.5	0.32	3.5	0.39
		LV4-50.7E	0.75	0.16	13	0.25	10.5	0.32	7.5	0.39
		LV4-51.5E	1.5	0.16	21	0.25	19.5	0.32	17	0.59
		LV4-52.2E	2.2	0.16	29.5	0.25	27	0.32	24.5	0.59
		LV4-53.7E	3.7	0.16	41	0.25	39	0.32	36.5	0.54
	65	LV5-50.7E	0.75	0.25	10	0.40	7.5	0.50	5	0.39
		LV5-51.5E	1.5	0.25	15.5	0.40	13.5	0.60	9.5	0.59
		LV5-52.2E	2.2	0.25	22	0.40	19	0.60	14	0.59
		LV5-53.7E	3.7	0.25	32	0.40	28.5	0.60	21.5	0.59
		LV5-55.5E	5.5	0.25	45	0.40	40	0.50	36	0.39
	80	LV6-51.5E	1.5	0.40	12.5	0.60	10.5	1.05	4	0.59
		LV6-52.2E	2.2	0.40	15	0.60	13.5	1.20	5.5	0.59
		LV6-53.7E	3.7	0.40	21.5	0.60	19.5	1.20	12.5	0.59
		LV6-55.5E	5.5	0.40	32.5	0.60	29	0.80	24	0.39
		LV6-57.5E	7.5	0.40	42	0.60	37	0.80	30	0.39
	100	LV7-55.5E	5.5	0.63	23	1.0	20	1.25	17	0.39
		LV7-57.5E	7.5	0.63	33	1.0	27	1.25	21.5	0.39

60Hz同期速度3600min⁻¹

相	口径 mm	形　式	電動機 出力kW	吐出し量 m³/min	全揚程 m	吐出し量 m³/min	全揚程 m	吐出し量 m³/min	全揚程 m	許容押込 圧力MPa
単相	25	LV1-60.05	0.05	0.02	5.9	0.03	4.9	0.04	3.6	0.1
		LV1-60.1	0.10	0.02	7.4	0.035	6.8	0.05	6.1	0.1
		LV1-60.15	0.15	0.02	10	0.04	7.5	0.06	4.5	0.1
		LV1-60.25	0.25	0.02	14.5	0.04	13	0.06	10	0.20
	32	LV2-60.25	0.25	0.05	9.5	0.10	7.5	0.14	5.5	0.39
		LV2-60.4	0.4	0.05	13.5	0.10	11.5	0.14	9.5	0.39
	40	LV3-60.4	0.4	0.11	10	0.18	8	0.22	6.5	0.39
三相	25	LV1-60.1T	0.10	0.02	7.4	0.035	6.8	0.05	6.2	0.1
		LV1-60.15T	0.15	0.02	10	0.04	7.5	0.06	4.5	0.20
		LV1-60.25TE	0.25	0.02	14.5	0.04	13	0.06	10	0.20
	32	LV2-60.25TE	0.25	0.05	9.5	0.10	7.5	0.14	5.5	0.39
		LV2-60.4TE	0.4	0.05	13.5	0.10	11.5	0.14	9.5	0.39
		LV2-60.7E	0.75	0.05	21	0.10	18.5	0.14	16	0.39
		LV2-61.5E	1.5	0.05	34	0.10	30.5	0.14	27	0.59
	40	LV3-60.4TE	0.4	0.11	10	0.18	8	0.22	6.5	0.39
		LV3-60.7E	0.75	0.11	15.5	0.18	14	0.22	12.5	0.39
		LV3-61.5E	1.5	0.11	28.5	0.18	25	0.22	22	0.59
		LV3-62.2E	2.2	0.05	37	0.11	35	0.22	30	0.59
		LV3-63.7E	3.7	0.05	53	0.11	52	0.22	48	0.46
	50	LV4-60.7E	0.75	0.18	11.5	0.28	8.5	0.36	5.5	0.39
		LV4-61.5E	1.5	0.18	21	0.28	18.5	0.36	16	0.59
		LV4-62.2E	2.2	0.18	29.5	0.28	27	0.36	24.5	0.59
		LV4-63.7E	3.7	0.18	43.5	0.28	40	0.36	37	0.50
		LV4-65.5E	5.5	0.18	48	0.28	45	0.36	42	0.39
		LV4-67.5E	7.5	0.18	60	0.28	57	0.36	53	0.39
	65	LV5-61.5E	1.5	0.28	16	0.45	13	0.70	7.5	0.59
		LV5-62.2E	2.2	0.28	21	0.45	17.5	0.70	11.5	0.59
		LV5-63.7E	3.7	0.28	30	0.45	26	0.70	20.5	0.59
		LV5-65.5E	5.5	0.28	43	0.45	37	0.56	33	0.39
		LV5-67.5E	7.5	0.28	56	0.45	49	0.56	43	0.39
	80	LV6-62.2E	2.2	0.45	15	0.70	12	1.10	5.5	0.59
		LV6-63.7E	3.7	0.45	23	0.70	20	1.40	8	0.59
		LV6-65.5E	5.5	0.45	32	0.70	27	0.90	20	0.39
		LV6-67.5E	7.5	0.45	42	0.70	37	0.90	32	0.39
	100	LV7-65.5E	5.5	0.71	21	1.1	17.5	1.4	14	0.39
		LV7-67.5E	7.5	0.71	31	1.1	27	1.4	22	0.39

LV形

■寸法図（計画・実施の際は、ポンプ外形寸法図をご確認願います。）

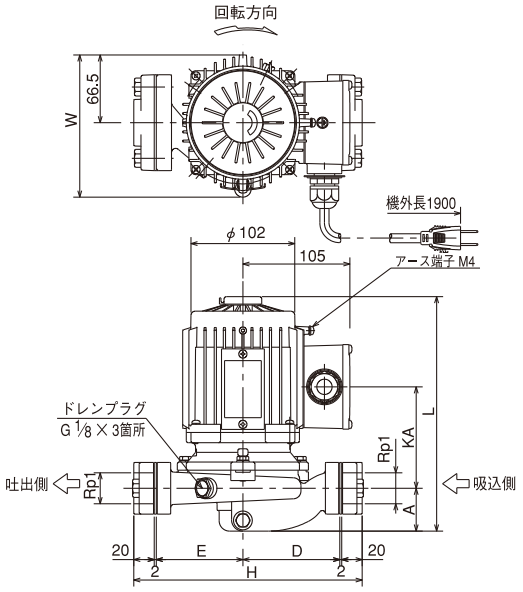

LV1-50.04～50.08

50Hz

口径 mm	形　式	相 電圧	電動機 出　力 kW	外　形　寸　法　mm							質量 kg
				A	D	E	H	KA	L	W	
25	LV1-50.04	単相 100V	0.04	30	69	69	182	102	220.5	134.5	6.0
	LV1-50.05		0.05	30	69	69	182	102	220.5	134.5	6.0
	LV1-50.08		0.08	42	95	85	224	99.5	230	139.5	8.0

LV1-60.05～60.1

60Hz

口径 mm	形　式	相 電圧	電動機 出　力 kW	外　形　寸　法　mm							質量 kg
				A	D	E	H	KA	L	W	
25	LV1-60.05	単相 100V	0.05	30	69	69	182	102	220.5	134.5	6.0
	LV1-60.1		0.1	42	95	85	224	99.5	230	139.5	8.0

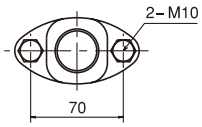

フランジ寸法
（0.04kW～0.1kW）

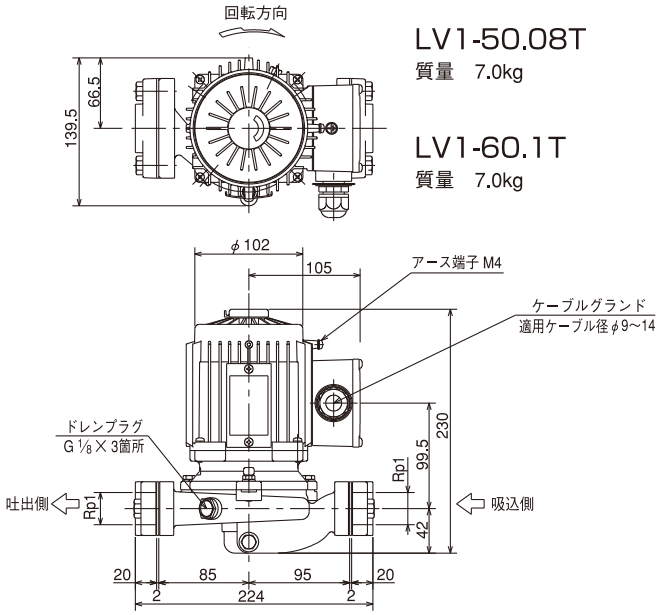

LV1-50.08T
質量　7.0kg

LV1-60.1T
質量　7.0kg

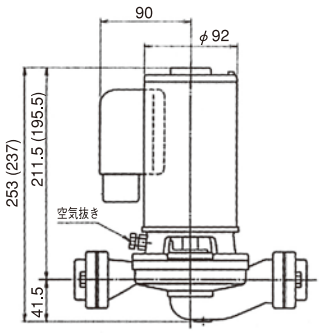

( ) 寸法はLV1-50.15T/60.15T

LV1-50.15T
質量　6.4kg

LV1-50.15
質量　7.5kg

LV1-60.15T
質量　6.4kg

LV1-60.15
質量　7.5kg

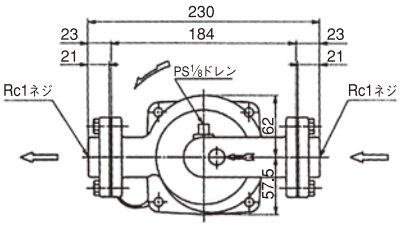

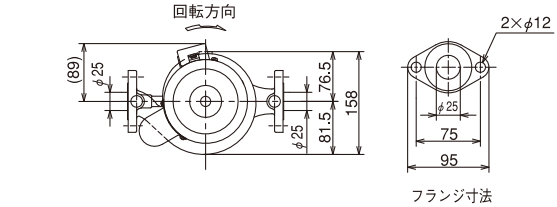

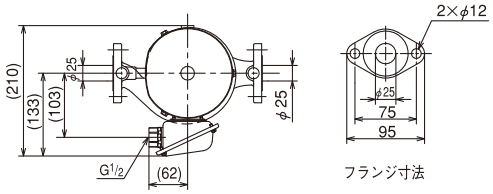

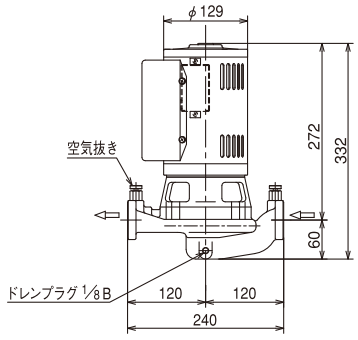

LV1-50.25
質量　19.0kg

LV1-60.25
質量　19.0kg

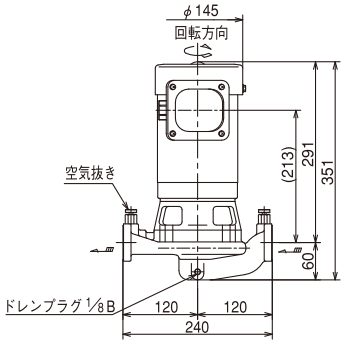

LV1-50.25TE
質量　18.0kg

LV1-60.25TE
質量　18.0kg

LV形

■寸法図（計画・実施の際は、ポンプ外形寸法図をご確認願います。）

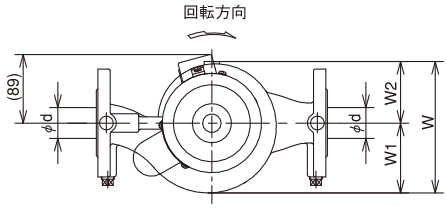

LV2-50.25～50.4　LV3-50.25～50.4　LV4-50.4

50Hz

口径 mm	形　式	電動機出力 kW	外形寸法 mm A	B	D	E	H	L	W	W1	W2	質量 kg
32	LV2-50.25	0.25	70	276	140	140	280	346	173	92	81	28
	LV2-50.4	0.4	70	276	140	140	280	346	173	92	81	27
40	LV3-50.25	0.25	80	278	150	150	300	358	171	91	80	30
	LV3-50.4	0.4	80	278	150	150	300	358	171	91	80	29
50	LV4-50.4	0.4	85	283	160	150	310	368	178	95	83	31

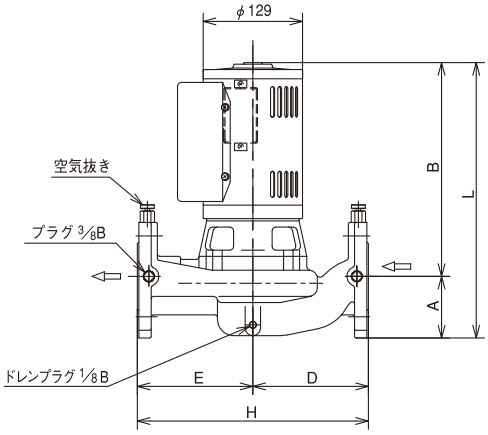

LV2-60.25～60.4　LV3-60.4

60Hz

口径 mm	形　式	電動機出力 kW	外形寸法 mm A	B	D	E	H	L	W	W1	W2	質量 kg
32	LV2-60.25	0.25	70	276	140	140	280	346	173	92	81	28
	LV2-60.4	0.4	70	276	140	140	280	346	173	92	81	27
40	LV3-60.4	0.4	80	278	150	150	300	358	171	91	80	29

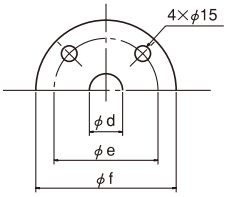

フランジ寸法

呼称径 φd	φe	φf
32	100	135
40	105	140
50	120	155
65	140	175

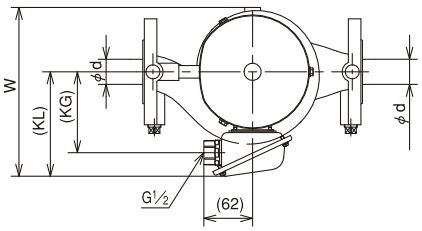

LV2-50.25TE～50.7E　LV3-50.25TE～50.7E
LV4-50.4TE～50.7E　LV5-50.7E

50Hz

口径 mm	形　式	電動機出力 kW	外形寸法 mm A	B	D	E	H	KA	KG	KL	L	MD	W	質量 kg
32	LV2-50.25TE	0.25	70	295	140	140	280	217	103	133	365	145	214	25
	LV2-50.4TE	0.4	70	295	140	140	280	217	103	133	365	145	214	29
	LV2-50.7E	0.75	70	304	140	140	280	211	111	141	374	163	226	35
40	LV3-50.25TE	0.25	80	297	150	150	300	219	103	133	377	145	213	26
	LV3-50.4TE	0.4	80	297	150	150	300	219	103	133	377	145	213	30
	LV3-50.7E	0.75	80	306	150	150	300	213	111	141	386	163	221	35
50	LV4-50.4TE	0.4	85	302	160	150	310	224	103	133	387	145	216	33
	LV4-50.7E	0.75	85	311	160	150	310	218	111	141	396	163	224	37
65	LV5-50.7E	0.75	95	318	175	165	340	225	111	141	413	163	228	42

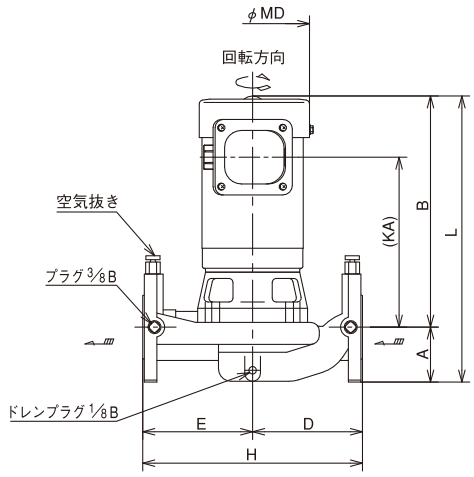

LV2-60.25TE～60.7E　LV3-60.4TE～60.7E
LV4-60.7E

60Hz

口径 mm	形　式	電動機出力 kW	外形寸法 mm A	B	D	E	H	KA	KG	KL	L	MD	W	質量 kg
32	LV2-60.25TE	0.25	70	295	140	140	280	217	103	133	365	145	215	25
	LV2-60.4TE	0.4	70	295	140	140	280	217	103	133	365	145	214	29
	LV2-60.7E	0.75	70	304	140	140	280	211	111	141	374	163	226	35
40	LV3-60.4TE	0.4	80	297	150	150	300	219	103	133	377	145	213	30
	LV3-60.7E	0.75	80	306	150	150	300	213	111	141	386	163	221	35
50	LV4-60.7E	0.75	85	311	160	150	310	218	111	141	396	163	224	37

LV形

■寸法図（計画・実施の際は、ポンプ外形寸法図をご確認願います。）

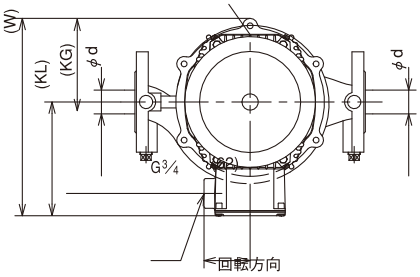

LV3-51.5E～52.2E　LV4-51.5TE～53.7E
LV5-51.5E～53.7E　LV6-51.5E～53.7E　50Hz

口径 mm	形式	電動機出力 kW	外形寸法 mm A	B	D	E	H	KA	KG	KL	L	W	質量 kg
40	LV3-51.5E	1.5	80	345	170	170	340	214	123	155	425	266	29
	LV3-52.2E	2.2	80	345	170	170	340	214	123	155	425	266	34
50	LV4-51.5E	1.5	80	350	155	155	310	219	123	155	430	243	31
	LV4-52.2E	2.2	80	350	175	165	340	219	123	155	430	266	35
	LV4-53.7E	3.7	80	393	175	165	340	255	147	177	473	289	57
65	LV5-51.5E	1.5	95	358	175	165	340	227	123	155	453	251	35
	LV5-52.2E	2.2	95	358	175	165	340	227	123	155	453	251	39
	LV5-53.7E	3.7	95	398	175	165	340	260	147	177	493	289	61
80	LV6-51.5E	1.5	100	360	200	190	390	229	123	155	460	254	47
	LV6-52.2E	2.2	100	360	200	190	390	229	123	155	460	254	46
	LV6-53.7E	3.7	100	403	200	190	390	265	147	177	503	278	67

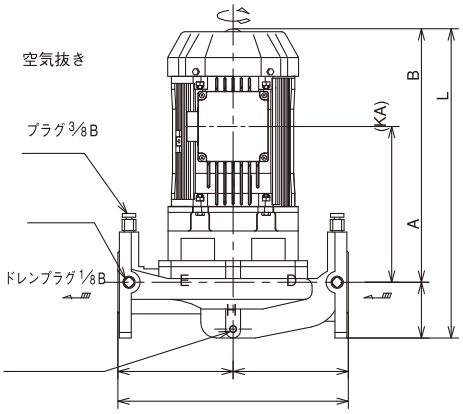

LV2-61.5E　LV3-61.5E～63.7E　LV4-61.5E～63.7E
LV5-61.5E～63.7E　LV6-62.2E～63.7E　60Hz

口径 mm	形式	電動機出力 kW	外形寸法 mm A	B	D	E	H	KA	KG	KL	L	W	質量 kg
32	LV2-61.5E	1.5	75	341	155	155	310	210	123	155	416	266	30
40	LV3-61.5E	1.5	80	345	150	150	300	214	123	155	425	243	29
	LV3-62.2E	2.2	80	345	170	170	340	214	123	155	425	266	34
	LV3-63.7E	3.7	80	388	170	170	340	250	147	177	468	289	55
50	LV4-61.5E	1.5	80	350	155	155	310	219	123	155	430	243	31
	LV4-62.2E	2.2	80	350	155	155	310	219	123	155	430	243	35
	LV4-63.7E	3.7	80	393	175	165	340	255	147	177	473	289	57
65	LV5-61.5E	1.5	95	358	175	165	340	227	123	155	453	251	35
	LV5-62.2E	2.2	95	358	175	165	340	227	123	155	453	251	39
	LV5-63.7E	3.7	95	401	175	165	340	263	147	177	496	274	61
80	LV6-62.2E	2.2	100	360	200	190	390	229	123	155	460	254	46
	LV6-63.7E	3.7	100	403	200	190	390	265	147	177	503	278	67

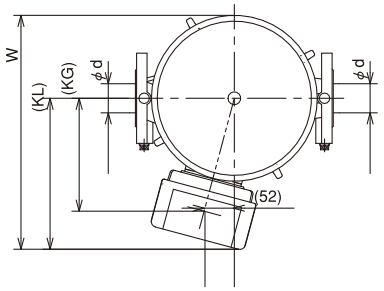

LV5-55.5E　LV6-55.5E～LV6-57.5E
LV7-55.5E～LV7-57.5E　50Hz

口径 mm	形式	電動機出力 kW	外形寸法 mm A	B	D	E	H	KA	KG	KL	L	W	質量 kg
65	LV5-55.5E	5.5	95	458	185	185	370	235	194	260	553	402	81
80	LV6-55.5E	5.5	100	461	200	190	390	238	194	260	561	402	87
	LV6-57.5E	7.5	100	461	200	190	390	238	194	260	561	402	98
100	LV7-55.5E	5.5	115	460	225	205	430	237	194	260	575	402	94
	LV7-57.5E	7.5	115	460	225	205	430	237	194	260	575	402	105

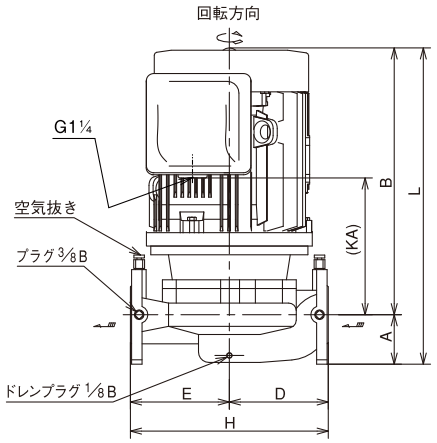

LV4-65.5E～LV4-67.5E　LV5-65.5E～LV5-67.5E
LV6-65.5E～LV6-67.5E　LV7-65.5E～LV7-67.5E　60Hz

口径 mm	形式	電動機出力 kW	外形寸法 mm A	B	D	E	H	KA	KG	KL	L	W	質量 kg
50	LV4-65.5E	5.5	85	458	170	170	340	235	194	260	543	402	81
	LV4-67.5E	7.5	85	458	170	170	340	235	194	260	543	402	92
65	LV5-65.5E	5.5	95	458	185	185	370	235	194	260	553	402	87
	LV5-67.5E	7.5	95	458	185	185	370	235	194	260	553	402	98
80	LV6-65.5E	5.5	100	461	200	190	390	238	194	260	561	402	87
	LV6-67.5E	7.5	100	461	200	190	390	238	194	260	561	402	98
100	LV7-65.5E	5.5	115	460	225	205	430	237	194	260	575	402	94
	LV7-67.5E	7.5	115	460	225	205	430	237	194	260	575	402	105

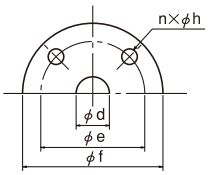

フランジ寸法

呼称径 φd	φe	φf	n×φh
32	100	135	4-15
40	105	140	4-15
50	120	155	4-15
65	140	175	4-15
80	150	185	8-15
100	175	210	8-15

テラダ陸上ポンプ（ステンレス製／樹脂製）

液質適性一覧表

◯ 標準仕様品　＋ 特別仕様品　? ご相談ください

	液質								
	清水	特殊溶液	灯油	軽油	A重油	高粘性液	酸・アルカリ等腐食性溶液	汚水	雑排水
CO形（4P）	◯	＋	◯	◯	＋	＋	?	◯	◯
COM形（4P）	◯	＋	◯	◯	＋	＋	?	◯	◯
CO形（2P）	◯	＋	◯	◯	＋	＋	?	◯	◯
TFS形･TFSH形	◯	＋	◯	◯	＋	＋	?	◯	◯
TUFS形･TJS形	◯	＋	◯	◯	＋	＋	?	◯	◯
TSLP2形	◯						?		
TFSD形	◯	＋	◯	◯	＋	＋	?	◯	◯
COP形	◯	＋					?	?	?
CMP形	◯	＋					?	?	?
CMP-D形	◯						?		
HP形	◯								

＋ ? につきましては、ご相談時に液の比重・温度・濃度・粘度・pH・使用薬液をお知らせください。

仕様一覧表（特別仕様も含みます、詳細は本文をご参照ください。）

	構造		材質			電動機		
	羽根車	軸封	ケーシング	羽根車	主軸	種類	電源	極数
CO形（4P）	セミオープン／クローズ	グランド	SCS13/SCS14	SCS13/SCS14	SUS304/SUS316	全閉外扇屋外形 全閉外扇屋内形	三相200V	4極
COM形（4P）	セミオープン／クローズ	メカ	SCS13/SCS14	SCS13/SCS14	SUS304/SUS316	全閉外扇屋外形 全閉外扇屋内形	三相200V	4極
CO形（2P）	セミオープン	グランド／メカ	SCS13/SCS14	SCS13/SCS14	SUS304/SUS316	全閉外扇屋外形 全閉外扇屋内形	三相200V	2極
TFS形･TFSH形	クローズ／セミオープン	グランド／メカ	SCS13/SCS14	SCS13/SCS14	SUS304/SUS316	全閉外扇屋外形 全閉外扇屋内形	三相200V	4極
TUFS形･TJS形	クローズ／セミオープン	グランド／メカ	SCS13/SCS14	SCS13/SCS14	SUS304/SUS316	全閉外扇屋外形 全閉外扇屋内形	三相200V	2極
TSLP2形	クローズ	メカ	SCS13	SUS304/SCS13	SUS304	防滴保護形 全閉外扇屋内形 全閉外扇屋外形	単相100V 三相200V	2極
TFSD形	セミオープン	メカ	SCS13	SCS13	SUS304	全閉外扇屋外形	三相200V	2極
COP形	セミオープン	メカ	ガラス繊維強化樹脂	ガラス繊維強化樹脂	SUS304	全閉外扇屋外形 全閉外扇屋内形	三相200V	2極
CMP形	クローズ／セミオープン	メカ	ガラス繊維強化樹脂	ガラス繊維強化樹脂	SUS304	開放保護形 全閉外扇屋外形	単相100V 三相200V	2極
CMP-D形	セミオープン	メカ	ガラス繊維強化樹脂	ガラス繊維強化樹脂	SUS316	直流整流子電動機（屋内用）	DC24V	／
HP形	セミオープン	メカ	合成樹脂	合成樹脂	SUS403	開放保護形	単相100V	2極

CO
（4P）

4P 直結／自吸式／グランドパッキン

材質 SCS13

■特長

●接液部はSCS13、SUS304ですので、耐食性に優れています。

●自吸式の為、最初の1回の呼び水で、排水・揚水可能。

●4P電動機直結で静かな運転音、保守・点検も容易。

■用途

●工業設備用　●プラント組込用

●公害防止プラント用

●汚水排水処理用

■標準仕様

取扱液	液質	清水、汚水、※化学液
	液温	0～40℃（凍結のないこと）
構造	羽根車	CO-1～CO-7E：セミオープン CO-8N：クローズ
	軸封	グランドパッキン
	軸受	密封玉軸受
材質	ケーシング	SCS13
	羽根車	SCS13
	主軸	CO-1～CO-7E：SUS304＋S45C CO-8N：SUS304（スリーブ付）
電動機 (別注)	種類	全閉外扇屋外形、全閉外扇屋内形
	電源	三相50Hz 200V、60Hz 200/220V
	極数	4極
接続	フランジ接続	JIS10K 並形 （但し、32mmは特殊寸法です）

※化学液での使用については、お問い合わせください。

■特別仕様

電動機変更	電圧、防爆形
構造変更	外部注水（CO-8Nのみ）

※上記以外にも、必要に応じて製作しております。

■標準付属品

共通ベース……1
相フランジパッキン……2
カップリング……1組
カップリングガード……1

選定図

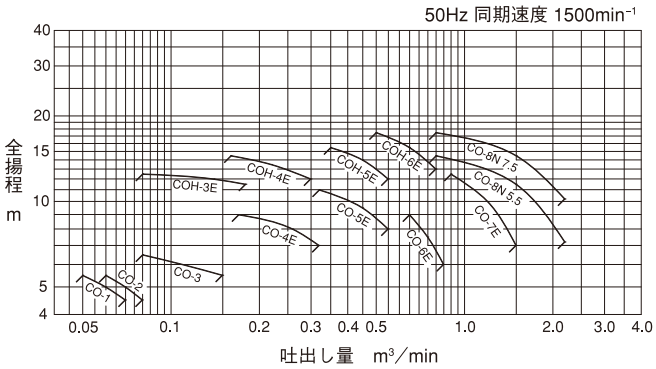

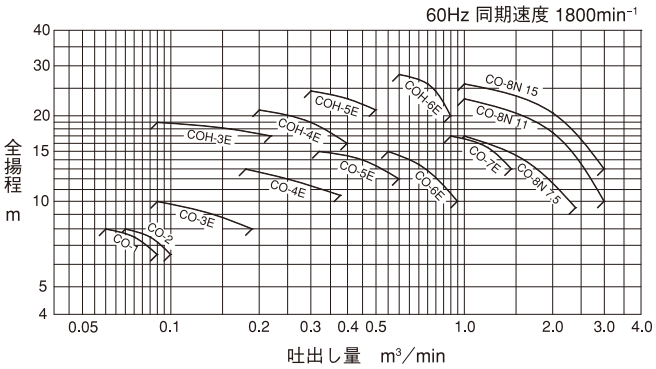

仕様表

50Hz同期速度1500min⁻¹

口径 mm	形　式	電動機 出力kW	吐出し量 m³/min	全揚程 m	吐出し量 m³/min	全揚程 m	吐出し量 m³/min	全揚程 m
25	CO-1	0.2	0.05	5.5	0.06	5	0.07	4.5
32	CO-2	0.2	0.06	5.5	0.07	5	0.08	4.5
40	CO-3	0.4	0.08	6.5	0.11	6	0.15	5.5
	COH-3E	0.75	0.08	12.5	0.14	12	0.18	11.5
50	CO-4E	0.75	0.17	9	0.26	8	0.32	7
	COH-4E	1.5	0.16	14.5	0.22	13.5	0.30	12
65	CO-5E	1.5	0.32	11	0.45	9.5	0.6	8
	COH-5E	2.2	0.35	15.5	0.45	14	0.55	12
80	CO-6E	2.2	0.65	9	0.75	7.5	0.85	6
	COH-6E	3.7	0.5	17.5	0.65	15.5	0.8	13
100	CO-7E	3.7	0.9	12.5	1.2	10	1.5	7
125	CO-8N	5.5	0.8	14.5	1.5	11.5	2.2	7.2
	CO-8N	7.5	0.8	17.5	1.5	14.5	2.2	10.2

60Hz同期速度1800min⁻¹

口径 mm	形　式	電動機 出力kW	吐出し量 m³/min	全揚程 m	吐出し量 m³/min	全揚程 m	吐出し量 m³/min	全揚程 m
25	CO-1	0.4	0.06	8	0.075	7.5	0.09	6.5
32	CO-2	0.4	0.07	8	0.085	7.5	0.10	6.5
40	CO-3E	0.75	0.09	10	0.14	9	0.19	8
	COH-3E	1.5	0.09	19	0.16	18	0.22	17
50	CO-4E	1.5	0.18	13	0.25	12	0.38	10.5
	COH-4E	2.2	0.20	21	0.3	19	0.4	16
65	CO-5E	2.2	0.32	15	0.45	14	0.6	12
	COH-5E	3.7	0.30	24.5	0.4	23	0.5	21
80	CO-6E	3.7	0.55	15	0.7	13.5	0.95	10
	COH-6E	7.5	0.6	28	0.75	26	0.9	20
100	CO-7E	5.5	0.9	17	1.2	15.5	1.45	13
125	CO-8N	7.5	1.0	17	1.6	14	2.4	9.5
	CO-8N	11	1.0	23	2.0	17.5	3.0	10
	CO-8N	15	1.0	26	2.0	20.5	3.0	13

CO形（4P）グランドパッキン式・材質SCS13

■寸法図（計画・実施の際は、ポンプ外形寸法図をご確認願います。）

CO-1～CO-7E

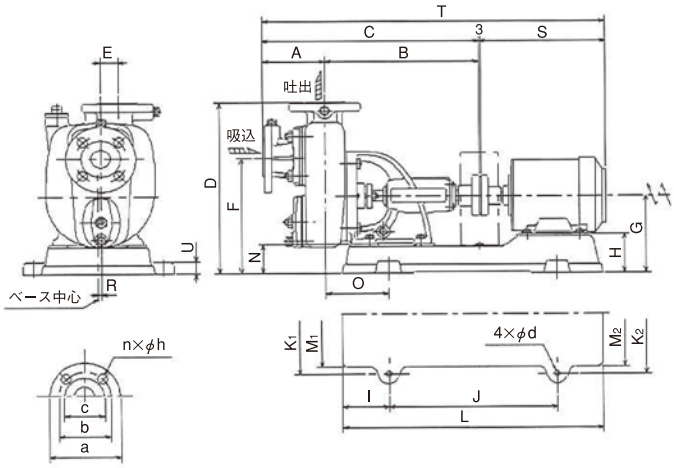

CO-8N

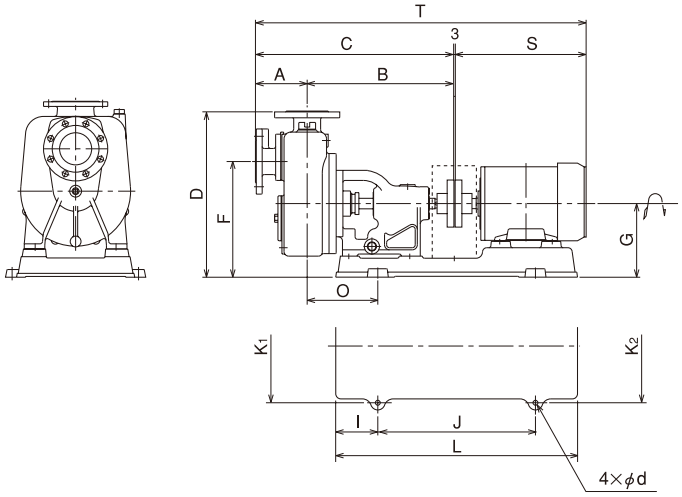

フランジ寸法

寸法 mm ＼ 口径 mm	25	32	40	50	65	80	100
a	125	125	140	155	175	185	210
b	90	90	105	120	140	150	175
c	70	70	85	100	120	130	155
n×h	4×19	4×19	4×19	4×19	4×19	8×19	8×19

※口径32mmは特殊寸法です。

CO-1～CO-7E

周波数 Hz	口径 mm	形式	電動機出力 kW	外形寸法 mm A	B	C	D	E	F	G	H	I	J	K1	K2	L	M1	M2	N	O	R	S	T	U	d	質量 kg
50	25	CO-1	0.2	109	268.5	377.5	320	30	215	145	82	74	295	228	228	443	200	200	55	93	6	235.9	616.4	22	12	42
	32	CO-2	0.2	109	268.5	377.5	320	30	215	145	82	74	295	228	228	443	200	200	55	93	6	235.9	616.4	22	12	42
	40	CO-3	0.4	113	274.5	387.5	335	30	228	145	74	80	295	228	228	455	200	200	55	114	7.5	247	637.5	22	12	48
		COH-3E	0.75	125	399	524	454	55	340	225	145	105	390	300	300	600	280	280	80	147.5	8	280	807	27	12	82
	50	CO-4E	0.75	124	363	487	400	40	298	195	115	96	363	295	295	555	271	219	65	141	8	280	770	27	15	63
		COH-4E	1.5	131	426	557	463	55	353	218	128	95	450	300	300	640	280	247	73	167	10	323	883	26	15	95
	65	CO-5E	1.5	153	413	566	468	55	330	218	128	95	450	300	300	640	280	247	73	154	10	323	892	26	15	92
		COH-5E	2.2	155	522	677	503	55	362	230	130	135	460	340	340	730	305	258	70	233.5	10	371	1051	32	19	135
	80	CO-6E	2.2	153	413	566	468	55	330	218	118	106	450	300	300	662	280	280	73	165	13	371	940	25	15	95
		COH-6E	3.7	154	524	678	508	55	367	235	123	125	500	340	340	750	301	301	75	223.5	10	387	1068	34	19	144
	100	CO-7E	3.7	187	515	702	530	55	372	235	123	125	500	340	340	750	301	301	75	214.5	15	387	1092	34	19	148
60	25	CO-1	0.4	109	268.5	377.5	320	30	215	145	74	80	295	228	228	455	200	200	55	108	6	247	627.5	22	12	45
	32	CO-2	0.4	109	268.5	377.5	320	30	215	145	74	80	295	228	228	455	200	200	55	108	6	247	627.5	22	12	45
	40	CO-3E	0.75	113	274.5	387.5	335	30	228	145	65	90	295	228	228	475	213	213	55	124	7.5	286	676.5	22	12	50
		COH-3E	1.5	125	399	524	447	55	333	218	128	95	450	300	300	640	280	247	73	140	8	323	850	26	15	85
	50	CO-4E	1.5	124	363	487	401	40	299	196	106	113	390	292	254	600	275	237	66	155	8	323	813	28	15	67
		COH-4E	2.2	131	426	557	463	55	353	218	118	106	450	300	300	662	280	280	73	178	10	371	931	25	15	98
	65	CO-5E	2.2	153	413	566	468	55	330	218	118	106	450	300	300	662	280	280	73	165	10	371	940	25	15	95
		COH-5E	3.7	155	522	677	508	55	367	235	123	125	500	340	340	750	301	301	75	221.5	10	387	1067	34	19	143
	80	CO-6E	3.7	153	413	566	468	55	330	218	106	115	450	300	300	678	280	280	73	170.5	13	387	956	25	15	102
		COH-6E	7.5	154	524	678	518	55	377	245	113	165	500	340	340	830	310	310	85	258.5	10	481	1162	32	19	151
	100	CO-7E	5.5	187	515	702	540	55	382	245	113	145	500	340	340	790	310	310	85	229.5	15	443	1148	34	19	153

注1：S・T寸法は電動機により異なります。　注2：質量は電動機を含みません。　注3：回転方向は電動機側より見て右。

CO-8N

周波数 Hz	口径 mm	形式	電動機出力 kW	外形寸法 mm A	B	C	D	F	G	I	J	K1	K2	L	O	S	T	d	質量 kg
50	125	CO-8N	5.5	239	485	724	655	470	305	170	660	490	400	980	85	450	1177	19	197
		CO-8N	7.5	239	485	724	655	470	305	170	660	490	400	980	85	488	1215	19	197
60	125	CO-8N	7.5	239	485	724	655	470	305	170	660	490	400	980	85	488	1215	19	197
		CO-8N	11	239	485	724	685	500	335	200	840	490	490	1200	119	613	1340	19	247
		CO-8N	15	239	485	724	685	500	335	200	840	490	490	1200	119	613	1340	19	247

注1：S・T寸法は電動機により異なります。　注2：質量は電動機を含みません。　注3：回転方向は電動機側より見て右。

CO
（4P）

4P 直結／自吸式／グランドパッキン

材質 SCS14

■特長

●接液部はSCS14、SUS316ですので、より耐食性に優れています。

●自吸式の為、最初の1回の呼び水で、排水・揚水可能。

●4P電動機直結で静かな運転音、保守・点検も容易。

■用途

●工業設備用　●プラント組込用

●公害防止プラント用

●汚水排水処理用

■標準仕様

取扱液	液質	清水、汚水、※化学液
	液温	0～40℃（凍結のないこと）
構造	羽根車	CO-1～CO-7N：セミオープン CO-8N：クローズ
	軸封	グランドパッキン
	軸受	密封玉軸受、CO-7Nはオイルバス式
材質	ケーシング	SCS14
	羽根車	SCS14
	主軸	CO-1～CO-6N：SUS316 CO-7N～CO-8N：：SUS316（スリーブ付）
電動機 (別注)	種類	全閉外扇屋外形、全閉外扇屋内形
	電源	三相50Hz 200V、60Hz 200/220V
	極数	4極
接続	フランジ接続	JIS10K 並形 （但し、32mmは特殊寸法です）

※化学液での使用については、お問い合わせください。

■特別仕様

電動機変更	電圧、防爆形
材質変更	SCS16／SUS316L（CO-1～CO-3Eは除く）
構造変更	外部注水（CO-1～CO-3Eは除く）

※上記以外にも、必要に応じて製作しております。

■標準付属品

共通ベース……1
相フランジパッキン……2
カップリング……1組
カップリングガード……1

選定図

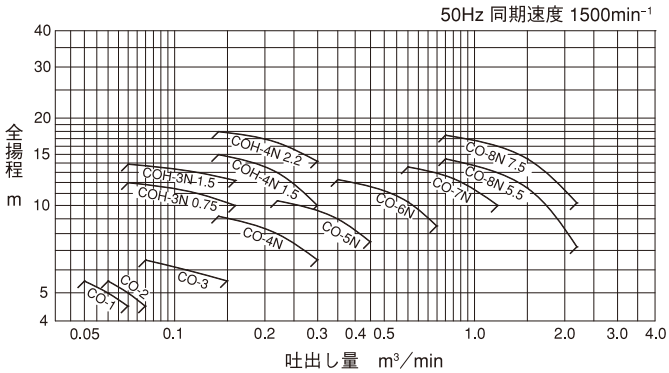

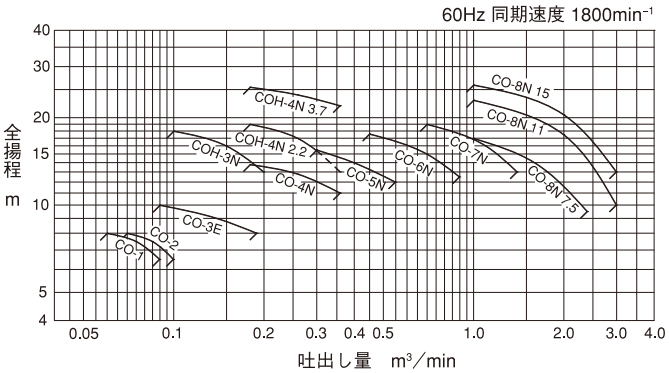

仕様表

50Hz同期速度1500min⁻¹

口径 mm	形　式	電動機 出力kW	吐出し量 m³/min	全揚程 m	吐出し量 m³/min	全揚程 m	吐出し量 m³/min	全揚程 m
25	CO-1	0.2	0.05	5.5	0.06	5	0.07	4.5
32	CO-2	0.2	0.06	5.5	0.07	5	0.08	4.5
40	CO-3	0.4	0.08	6.5	0.11	6	0.15	5.5
	COH-3N	0.75	0.07	12	0.12	11	0.16	10
	COH-3N	1.5	0.07	13.9	0.12	13	0.16	12.2
50	CO-4N	0.75	0.14	9.2	0.22	8	0.3	6.5
	COH-4N	1.5	0.14	15	0.22	13	0.3	10
	COH-4N	2.2	0.14	18	0.22	16.5	0.3	14.2
65	CO-5N	1.5	0.22	10.4	0.35	9	0.45	7.5
80	CO-6N	2.2	0.35	12.3	0.6	10.3	0.75	8.5
100	CO-7N	3.7	0.6	13.6	0.85	12.4	1.2	10
125	CO-8N	5.5	0.8	14.5	1.5	11.5	2.2	7.2
	CO-8N	7.5	0.8	17.5	1.5	14.5	2.2	10.2

60Hz同期速度1800min⁻¹

口径 mm	形　式	電動機 出力kW	吐出し量 m³/min	全揚程 m	吐出し量 m³/min	全揚程 m	吐出し量 m³/min	全揚程 m
25	CO-1	0.4	0.06	8	0.075	7.5	0.09	6.5
32	CO-2	0.4	0.07	8	0.085	7.5	0.1	6.5
40	CO-3E	0.75	0.09	10	0.14	9	0.19	8
	COH-3N	1.5	0.1	18	0.15	16	0.2	14
50	CO-4N	1.5	0.18	13.8	0.26	12.8	0.36	11
	COH-4N	2.2	0.18	19	0.26	17	0.36	13
	COH-4N	3.7	0.18	25.5	0.26	24	0.36	22
65	CO-5N	2.2	0.3	15.5	0.4	14	0.55	12
80	CO-6N	3.7	0.45	17.6	0.7	15	0.9	12.5
100	CO-7N	5.5	0.7	19	1.1	16	1.4	13
125	CO-8N	7.5	1.0	17	1.6	14	2.4	9.5
	CO-8N	11	1.0	23	2.0	17.5	3.0	10
	CO-8N	15	1.0	26	2.0	20.5	3.0	13

CO形（4P）グランドパッキン式・材質SCS14

■寸法図（計画・実施の際は、ポンプ外形寸法図をご確認願います。）

CO-1～CO-3E

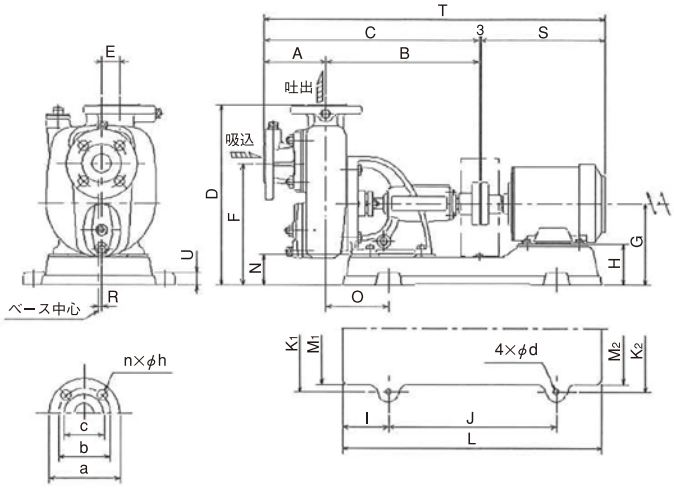

COH-3N～CO-8N

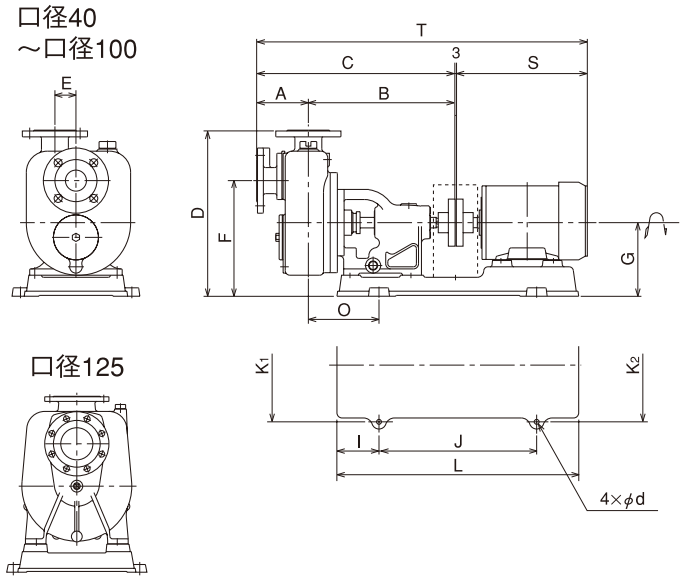

フランジ寸法

口径 mm		25	32	40
寸法 mm	a	125	125	140
	b	90	90	105
	c	70	70	85
	n×h	4×19	4×19	4×19

※口径32mmは特殊寸法です。

CO-1～CO-3E

周波数 Hz	口径 mm	形式	電動機出力 kW	外形寸法 mm A	B	C	D	E	F	G	H	I	J	K1	K2	L	M1	M2	N	O	R	S	T	U	d	質量 kg
50	25	CO-1	0.2	109	268.5	377.5	320	30	215	145	82	74	295	228	228	443	200	200	55	93	6	235.9	616.4	22	12	42
	32	CO-2	0.2	109	268.5	377.5	320	30	215	145	82	74	295	228	228	443	200	200	55	93	6	235.9	616.4	22	12	42
	40	CO-3	0.4	113	274.5	387.5	335	30	228	145	74	80	295	228	228	455	200	200	55	114	7.5	247	637.5	22	12	48
60	25	CO-1	0.4	109	268.5	377.5	320	30	215	145	74	80	295	228	228	455	200	200	55	108	6	247	627.5	22	12	45
	32	CO-2	0.4	109	268.5	377.5	320	30	215	145	74	80	295	228	228	455	200	200	55	108	6	247	627.5	22	12	45
	40	CO-3E	0.75	113	274.5	387.5	335	30	228	145	65	90	295	228	228	475	213	213	55	124	7.5	286	676.5	22	12	50

注1：S・T寸法は電動機により異なります。　注2：質量は電動機を含みません。　注3：回転方向は電動機側より見て右。

COH-3N～CO-8N

周波数 Hz	口径 mm	形式	電動機出力 kW	外形寸法 mm A	B	C	D	E	F	G	I	J	K1	K2	L	O	S	T	d	質量 kg
50	40	COH-3N	0.75	126	335	461	415	60	310	195	110	375	270	270	595	153	280	744	12	61
		COH-3N	1.5	126	335	461	415	60	310	195	110	375	270	270	595	153	323	787	12	62
	50	CO-4N	0.75	123	349	472	395	50	275	175	100	375	266	266	575	168	280	755	12	62
		COH-4N	1.5	129	395	524	475	70	355	225	130	415	320	320	675	171	323	850	15	82
		COH-4N	2.2	129	395	524	475	70	355	225	130	415	320	320	675	171	371	898	15	81
	65	CO-5N	1.5	132	415	547	445	55	315	210	130	410	314	314	670	196	323	873	15	88
	80	CO-6N	2.2	144	453	597	485	65	345	225	130	440	344	344	700	205	371	971	15	111
	100	CO-7N	3.7	165	554	719	560	65	420	280	150	577	390	390	877	192	386	1108	15	143
	125	CO-8N	5.5	239	485	724	655	—	470	305	170	660	490	400	980	85	450	1177	19	197
		CO-8N	7.5	239	485	724	655	—	470	305	170	660	490	400	980	85	488	1215	19	197
60	40	COH-3N	1.5	126	335	461	415	60	310	195	110	375	270	270	595	153	323	787	12	62
	50	CO-4N	1.5	123	349	472	395	50	275	175	100	375	266	266	575	168	323	798	12	62
		COH-4N	2.2	129	395	524	475	70	355	225	130	415	320	320	675	171	371	898	15	81
		COH-4N	3.7	129	395	524	475	70	355	225	130	415	320	320	675	171	386	913	15	80
	65	CO-5N	2.2	132	415	547	445	55	315	210	130	410	314	314	670	196	371	921	15	87
	80	CO-6N	3.7	144	453	597	485	65	345	225	130	440	344	344	700	205	386	986	15	110
	100	CO-7N	5.5	165	554	719	560	65	420	280	150	577	390	390	877	234	450	1172	15	144
	125	CO-8N	7.5	239	485	724	655	—	470	305	170	660	490	400	980	85	488	1215	19	197
		CO-8N	11	239	485	724	685	—	500	335	200	840	490	490	1200	119	613	1340	19	230
		CO-8N	15	239	485	724	685	—	500	335	200	840	490	490	1200	119	613	1340	19	230

注1：S・T寸法は電動機により異なります。　注2：質量は電動機を含みません。　注3：回転方向は電動機側より見て右。

COM (4P)

直結／自吸式／メカニカルシール

材質 SCS13

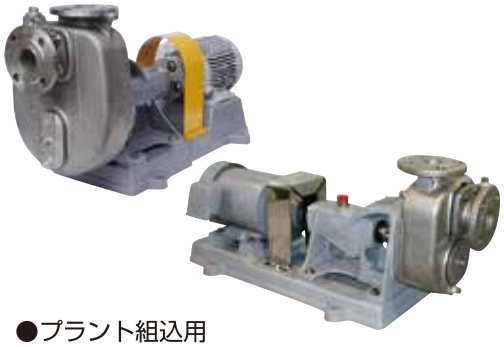

■特長

●接液部はSCS13、SUS304ですので耐食性に優れています。

●自吸式の為、最初の1回の呼び水で、排水・揚水可能。

●4P電動機直結で静かな運転音、保守・点検も容易。

■用途

●工業設備用　●プラント組込用

●公害防止プラント用

●汚水排水処理用

■標準仕様

取扱液	液質	清水、汚水、※化学液
	液温	0～40℃（凍結のないこと）
構造	羽根車	COM-1～COM-7E：セミオープン COM-8N：クローズ
	軸封	メカニカルシール（材質については、ご相談ください）
	軸受	密封玉軸受
材質	ケーシング	SCS13
	羽根車	SCS13
	主軸	COM-1～COM-7E：SUS304 + S45C COM-8N：SUS304（スリーブ付）
電動機 (別注)	種類	全閉外扇屋外形、全閉外扇屋内形
	電源	三相50Hz 200V、60Hz 200/220V
	極数	4極
接続	フランジ接続	JIS10K 並形 （但し、32mmは特殊寸法です）

※化学液での使用については、お問い合わせください。

■特別仕様

電動機変更	電圧、防爆形
構造変更	外部注水

※上記以外にも、必要に応じて製作しております。

■標準付属品

共通ベース……1
相フランジパッキン……2
カップリング……1組
カップリングガード……1

選定図

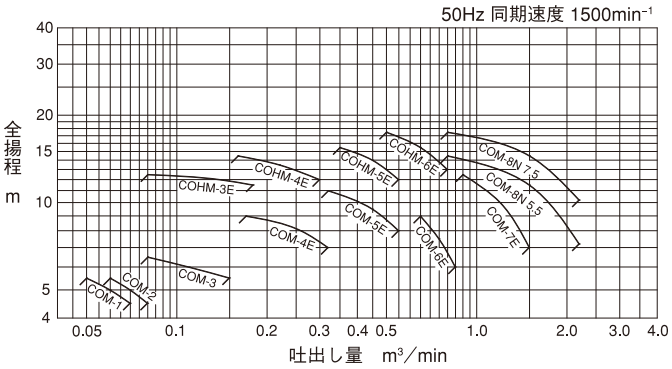

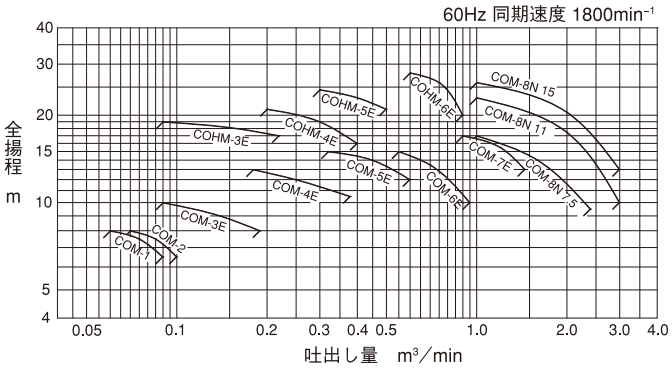

仕様表

50Hz同期速度1500min⁻¹

口径 mm	形　式	電動機 出力kW	吐出し量 m³/min	全揚程 m	吐出し量 m³/min	全揚程 m	吐出し量 m³/min	全揚程 m
25	COM-1	0.2	0.05	5.5	0.06	5	0.07	4.5
32	COM-2	0.2	0.06	5.5	0.07	5	0.08	4.5
40	COM-3	0.4	0.08	6.5	0.11	6	0.15	5.5
	COHM-3E	0.75	0.08	12.5	0.14	12	0.18	11.5
50	COM-4E	0.75	0.17	9	0.26	8	0.32	7
	COHM-4E	1.5	0.16	14.5	0.22	13.5	0.30	12
65	COM-5E	1.5	0.32	11	0.45	9.5	0.6	8
	COHM-5E	2.2	0.35	15.5	0.45	14	0.55	12
80	COM-6E	2.2	0.65	9	0.75	7.5	0.85	6
	COHM-6E	3.7	0.5	17.5	0.65	15.5	0.8	13
100	COM-7E	3.7	0.9	12.5	1.2	10	1.5	7
125	COM-8N	5.5	0.8	14.5	1.5	11.5	2.2	7.2
	COM-8N	7.5	0.8	17.5	1.5	14.5	2.2	10.2

60Hz同期速度1800min⁻¹

口径 mm	形　式	電動機 出力kW	吐出し量 m³/min	全揚程 m	吐出し量 m³/min	全揚程 m	吐出し量 m³/min	全揚程 m
25	COM-1	0.4	0.06	8	0.075	7.5	0.09	6.5
32	COM-2	0.4	0.07	8	0.085	7.5	0.1	6.5
40	COM-3E	0.75	0.09	10	0.14	9	0.19	8
	COHM-3E	1.5	0.09	19	0.16	18	0.22	17
50	COM-4E	1.5	0.18	13	0.25	12	0.38	10.5
	COHM-4E	2.2	0.2	21	0.3	19	0.4	16
65	COM-5E	2.2	0.32	15	0.45	14	0.6	12
	COHM-5E	3.7	0.3	24.5	0.4	23	0.5	21
80	COM-6E	3.7	0.55	15	0.7	13.5	0.95	10
	COHM-6E	7.5	0.6	28	0.75	26	0.9	20
100	COM-7E	5.5	0.9	17	1.2	15.5	1.45	13
125	COM-8N	7.5	1.0	17	1.6	14	2.4	9.5
	COM-8N	11	1.0	23	2.0	17.5	3.0	10
	COM-8N	15	1.0	26	2.0	20.5	3.0	13

COM形（4P）メカニカルシール式・材質SCS13

■寸法図（計画・実施の際は、ポンプ外形寸法図をご確認願います。）

COM-1～COM-7E

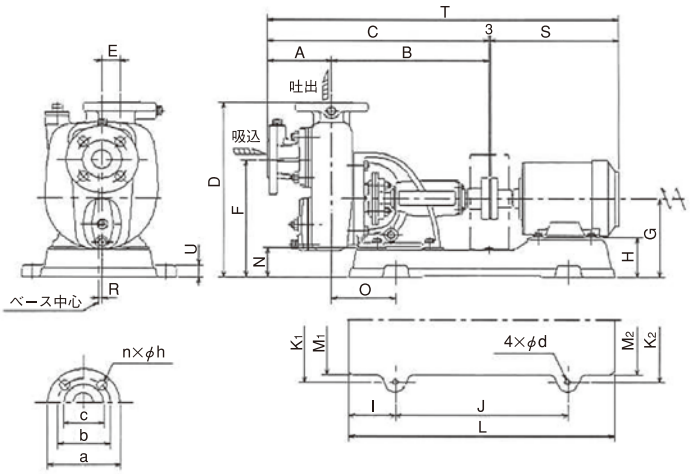

COM-8N

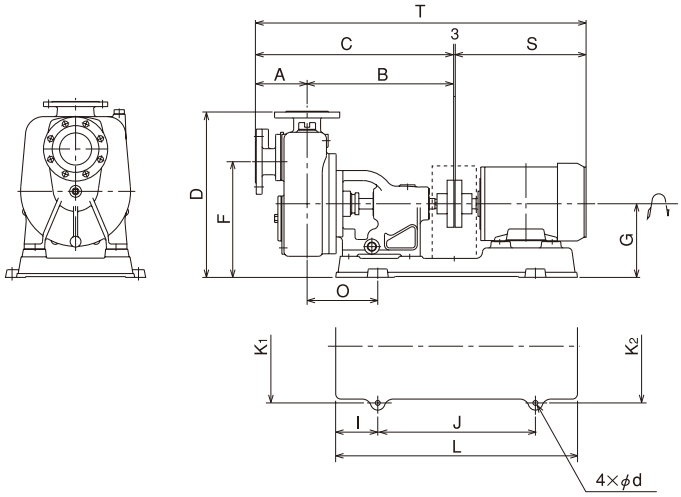

フランジ寸法

寸法 mm ＼ 口径 mm	25	32	40	50	65	80	100
a	125	125	140	155	175	185	210
b	90	90	105	120	140	150	175
c	70	70	85	100	120	130	155
n×h	4×19	4×19	4×19	4×19	4×19	8×19	8×19

※口径32mmは特殊寸法です。

COM-1～COM-7E

周波数 Hz	口径 mm	形式	電動機出力 kW	外形寸法 mm A	B	C	D	E	F	G	H	I	J	K1	K2	L	M1	M2	N	O	R	S	T	U	d	質量 kg
50	25	COM-1	0.2	109	268.5	377.5	320	30	215	145	82	74	295	228	228	443	200	200	55	93	6	235.9	616.4	22	12	42
	32	COM-2	0.2	109	268.5	377.5	320	30	215	145	82	74	295	228	228	443	200	200	55	93	6	235.9	616.4	22	12	42
	40	COM-3	0.4	113	274.5	387.5	335	30	228	145	74	80	295	228	228	455	200	200	55	114	7.5	247	637.5	22	12	48
		COHM-3E	0.75	125	399	524	454	55	340	225	145	105	390	300	300	600	280	280	80	147.5	8	280	807	27	12	82
	50	COM-4E	0.75	124	363	487	400	40	298	195	115	96	363	295	242	555	271	219	65	141	8	280	770	27	15	63
		COHM-4E	1.5	131	426	557	463	55	353	218	128	95	450	300	300	640	280	247	73	167	10	323	883	26	15	95
	65	COM-5E	1.5	153	413	566	468	55	330	218	128	95	450	300	300	640	280	247	73	154	10	323	892	26	15	92
		COHM-5E	2.2	155	522	677	503	55	362	230	130	135	460	340	290	730	305	258	70	233.5	10	371	1051	32	19	135
	80	COM-6E	2.2	153	413	566	468	55	330	218	118	106	450	300	300	662	280	280	73	165	13	371	940	25	15	95
		COHM-6E	3.7	154	524	678	508	55	367	235	123	125	500	340	340	750	301	301	75	223.5	10	387	1068	34	19	144
	100	COM-7E	3.7	187	515	702	530	55	372	235	123	125	500	340	340	750	301	301	75	214.5	15	387	1092	34	19	148
60	25	COM-1	0.4	109	268.5	377.5	320	30	215	145	74	80	295	228	228	455	200	200	55	108	6	247	627.5	22	12	45
	32	COM-2	0.4	109	268.5	377.5	320	30	215	145	74	80	295	228	228	455	200	200	55	108	6	247	627.5	22	12	45
	40	COM-3E	0.75	113	274.5	387.5	335	30	228	145	65	90	295	228	228	475	213	213	55	124	7.5	286	676.5	22	12	50
		COHM-3E	1.5	125	399	524	447	55	333	218	128	95	450	300	300	640	280	247	73	140	8	323	850	26	15	85
	50	COM-4E	1.5	124	363	487	401	40	299	196	106	113	390	292	254	600	275	237	66	155	8	323	813	28	15	67
		COHM-4E	2.2	131	426	557	463	55	353	218	118	106	450	300	300	662	280	280	73	178	10	371	931	25	15	98
	65	COM-5E	2.2	153	413	566	468	55	330	218	118	106	450	300	300	662	280	280	73	165	10	371	940	25	15	95
		COHM-5E	3.7	155	522	677	508	55	367	235	123	125	500	340	340	750	301	301	75	221.5	10	387	1067	34	19	143
	80	COM-6E	3.7	153	413	566	468	55	330	218	106	115	450	300	300	678	280	280	73	170.5	13	387	956	25	15	102
		COHM-6E	7.5	154	524	678	518	55	377	245	113	165	500	340	340	830	310	310	85	258.5	10	481	1162	32	19	151
	100	COM-7E	5.5	187	515	702	540	55	382	245	113	145	500	340	340	790	310	310	85	229.5	15	443	1148	34	19	153

注1：S・T寸法は電動機により異なります。　注2：質量は電動機を含みません。　注3：回転方向は電動機側より見て右。

COM-8N

周波数 Hz	口径 mm	形式	電動機出力 kW	外形寸法 mm A	B	C	D	F	G	I	J	K1	K2	L	O	S	T	d	質量 kg
50	125	COM-8N	5.5	239	485	724	655	470	305	170	660	490	400	980	85	450	1177	19	197
		COM-8N	7.5	239	485	724	655	470	305	170	660	490	400	980	85	488	1215	19	197
60	125	COM-8N	7.5	239	485	724	655	470	305	170	660	490	400	980	85	488	1215	19	197
		COM-8N	11	239	485	724	685	500	335	200	840	490	490	1200	119	613	1340	19	247
		COM-8N	15	239	485	724	685	500	335	200	840	490	490	1200	119	613	1340	19	247

注1：S・T寸法は電動機により異なります。　注2：質量は電動機を含みません。　注3：回転方向は電動機側より見て右。

COM (4P)

直結／自吸式／メカニカルシール

材質 SCS14

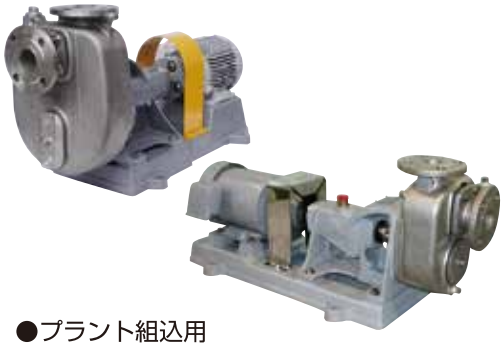

■特長

●接液部はSCS14、SUS316ですので、より耐食性に優れています。

●自吸式の為、最初の1回の呼び水で、排水・揚水可能。

●4P電動機直結で静かな運転音、保守・点検も容易。

■用途

●工業設備用　●プラント組込用

●公害防止プラント用

●汚水排水処理用

■標準仕様

取扱液	液質	清水、汚水、※化学液
	液温	0～40℃（凍結のないこと）
構造	羽根車	COM-1～COM-7N：セミオープン COM-8N：クローズ
	軸封	メカニカルシール（材質については、ご相談ください）
	軸受	密封玉軸受、COM-7Nはオイルバス式
材質	ケーシング	SCS14
	羽根車	SCS14
	主軸	COM-1～COM-6N：SUS316 COM-7N～COM-8N：SUS316（スリーブ付）
電動機 (別注)	種類	全閉外扇屋外形、全閉外扇屋内形
	電源	三相50Hz 200V、60Hz 200/220V
	極数	4極
接続	フランジ接続	JIS10K 並形 （但し、32mmは特殊寸法です。）

※化学液での使用については、お問い合わせください。

■特別仕様

電動機変更	電圧、防爆形
材質変更	SCS16／SUS316L（COM-1～COM-3Eは除く）
構造変更	外部注水

※上記以外にも、必要に応じて製作しております。

■標準付属品

共通ベース……1
相フランジパッキン……2
カップリング……1組
カップリングガード……1

選定図

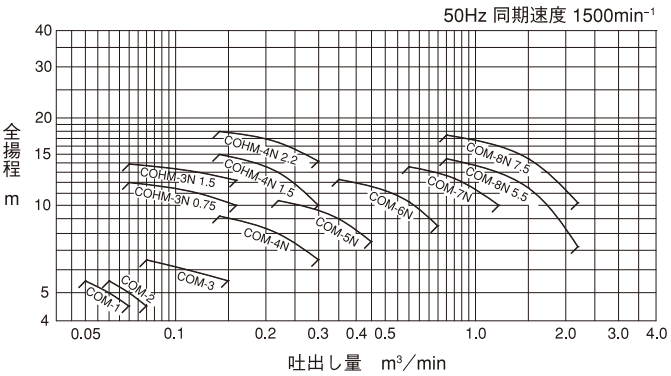

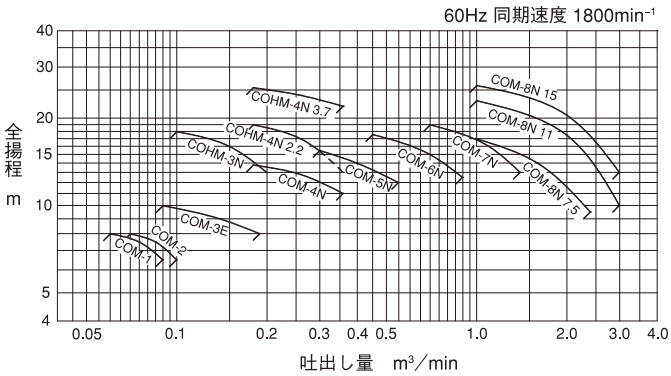

仕様表

50Hz同期速度1500min⁻¹

口径 mm	形　式	電動機 出力kW	吐出し量 m³/min	全揚程 m	吐出し量 m³/min	全揚程 m	吐出し量 m³/min	全揚程 m
25	COM-1	0.2	0.05	5.5	0.06	5	0.07	4.5
32	COM-2	0.2	0.06	5.5	0.07	5	0.08	4.5
40	COM-3	0.4	0.08	6.5	0.11	6	0.15	5.5
	COHM-3N	0.75	0.07	12	0.12	11	0.16	10
	COHM-3N	1.5	0.07	13.9	0.12	13	0.16	12.2
50	COM-4N	0.75	0.14	9.2	0.22	8	0.3	6.5
	COHM-4N	1.5	0.14	15	0.22	13	0.3	10
	COHM-4N	2.2	0.14	18	0.22	16.5	0.3	14.2
65	COM-5N	1.5	0.22	10.4	0.35	9	0.45	7.5
80	COM-6N	2.2	0.35	12.3	0.6	10.3	0.75	8.5
100	COM-7N	3.7	0.6	13.6	0.85	12.4	1.2	10
125	COM-8N	5.5	0.8	14.5	1.5	11.5	2.2	7.2
	COM-8N	7.5	0.8	17.5	1.5	14.5	2.2	10.2

60Hz同期速度1800min⁻¹

口径 mm	形　式	電動機 出力kW	吐出し量 m³/min	全揚程 m	吐出し量 m³/min	全揚程 m	吐出し量 m³/min	全揚程 m
25	COM-1	0.4	0.06	8	0.075	7.5	0.09	6.5
32	COM-2	0.4	0.07	8	0.085	7.5	0.1	6.5
40	COM-3E	0.75	0.09	10	0.14	9	0.19	8
	COHM-3N	1.5	0.1	18	0.15	16	0.2	14
50	COM-4N	1.5	0.18	13.8	0.26	12.8	0.36	11
	COHM-4N	2.2	0.18	19	0.26	17	0.36	13
	COHM-4N	3.7	0.18	25.5	0.26	24	0.36	22
65	COM-5N	2.2	0.3	15.5	0.4	14	0.55	12
80	COM-6N	3.7	0.45	17.6	0.7	15	0.9	12.5
100	COM-7N	5.5	0.7	19	1.1	16	1.4	13
125	COM-8N	7.5	1.0	17	1.6	14	2.4	9.5
	COM-8N	11	1.0	23	2.0	17.5	3.0	10
	COM-8N	15	1.0	26	2.0	20.5	3.0	13

COM形（4P）メカニカルシール式・材質SCS14

■寸法図（計画・実施の際は、ポンプ外形寸法図をご確認願います。）

COM-1～COM-3, 3E

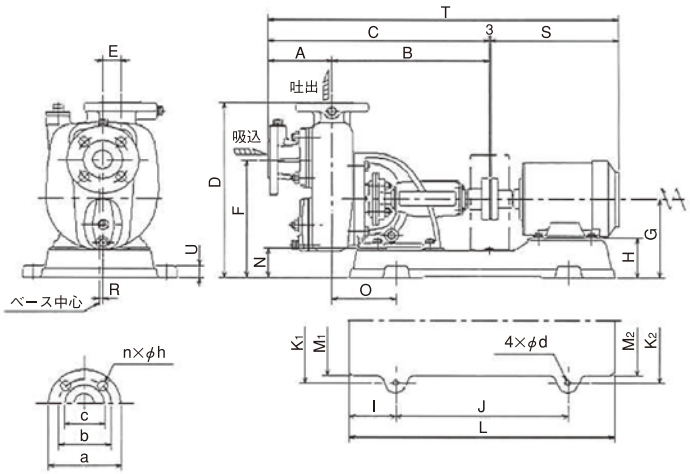

COHM-3N～COM-8N

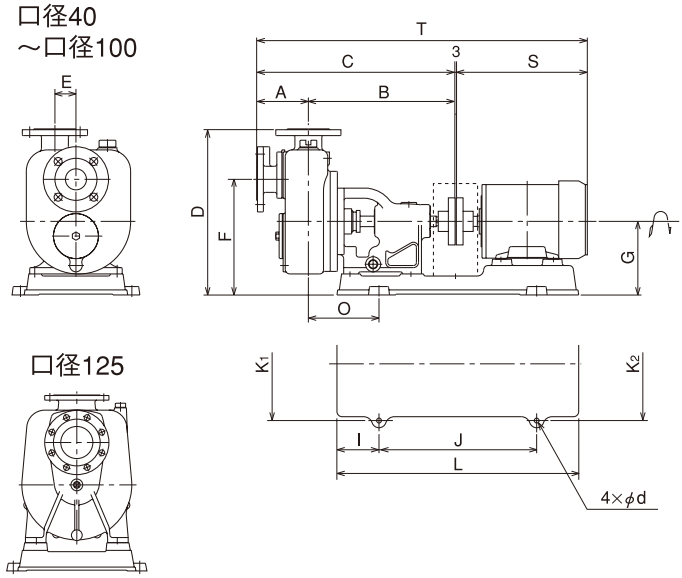

フランジ寸法

寸法 mm ＼ 口径 mm		25	32	40
寸法 mm	a	125	125	140
	b	90	90	105
	c	70	70	85
	n×h	4×19	4×19	4×19

※口径32mmは特殊寸法です。

COM-1～COM-3E

周波数 Hz	口径 mm	形式	電動機出力 kW	外形寸法 mm A	B	C	D	E	F	G	H	I	J	K1	K2	L	M1	M2	N	O	R	S	T	U	d	質量 kg
50	25	COM-1	0.2	109	268.5	377.5	320	30	215	145	82	74	295	228	228	443	200	200	55	93	6	235.9	616.4	22	12	42
	32	COM-2	0.2	109	268.5	377.5	320	30	215	145	82	74	295	228	228	443	200	200	55	93	6	235.9	616.4	22	12	42
	40	COM-3	0.4	113	274.5	387.5	335	30	228	145	74	80	295	228	228	455	200	200	55	114	7.5	247	637.5	22	12	48
60	25	COM-1	0.4	109	268.5	377.5	320	30	215	145	74	80	295	228	228	455	200	200	55	108	6	247	627.5	22	12	45
	32	COM-2	0.4	109	268.5	377.5	320	30	215	145	74	80	295	228	228	455	200	200	55	108	6	247	627.5	22	12	45
	40	COM-3E	0.75	113	274.5	387.5	335	30	228	145	65	90	295	228	228	475	213	213	55	124	7.5	286	676.5	22	12	50

注1：S・T寸法は電動機により異なります。　注2：質量は電動機を含みません。　注3：回転方向は電動機側より見て右。

COHM-3N～COM-8N

周波数 Hz	口径 mm	形式	電動機出力 kW	外形寸法 mm A	B	C	D	E	F	G	I	J	K1	K2	L	O	S	T	d	質量 kg
50	40	COHM-3N	0.75	126	335	461	415	60	310	195	110	375	270	270	595	153	280	744	12	61
		COHM-3N	1.5	126	335	461	415	60	310	195	110	375	270	270	595	153	323	787	12	62
	50	COM-4N	0.75	123	349	472	395	50	275	175	100	375	266	266	575	168	280	755	12	62
		COHM-4N	1.5	129	395	524	475	70	355	225	130	415	320	320	675	171	323	850	15	82
		COHM-4N	2.2	129	395	524	475	70	355	225	130	415	320	320	675	171	371	898	15	81
	65	COM-5N	1.5	132	415	547	445	55	315	210	130	410	314	314	670	196	323	873	15	88
	80	COM-6N	2.2	144	453	597	485	65	345	225	130	440	344	344	700	205	371	971	15	111
	100	COM-7N	3.7	165	554	719	560	65	420	280	150	577	390	390	877	192	386	1108	15	143
	125	COM-8N	5.5	239	485	724	655	—	470	305	170	660	490	400	980	85	450	1177	19	197
		COM-8N	7.5	239	485	724	655	—	470	305	170	660	490	400	980	85	488	1215	19	197
60	40	COHM-3N	1.5	126	335	461	415	60	310	195	110	375	270	270	595	153	323	787	12	62
	50	COM-4N	1.5	123	349	472	395	50	275	175	100	375	266	266	575	168	323	798	12	62
		COHM-4N	2.2	129	395	524	475	70	355	225	130	415	320	320	675	171	371	898	15	81
		COHM-4N	3.7	129	395	524	475	70	355	225	130	415	320	320	675	171	386	913	15	80
	65	COM-5N	2.2	132	415	547	445	55	315	210	130	410	314	314	670	196	371	921	15	87
	80	COM-6N	3.7	144	453	597	485	65	345	225	130	440	344	344	700	205	386	986	15	110
	100	COM-7N	5.5	165	554	719	560	65	420	280	150	577	390	390	877	234	450	1172	15	144
	125	COM-8N	7.5	239	485	724	655	—	470	305	170	660	490	400	980	85	488	1215	19	197
		COM-8N	11	239	485	724	685	—	500	335	200	840	490	490	1200	119	613	1340	19	247
		COM-8N	15	239	485	724	685	—	500	335	200	840	490	490	1200	119	613	1340	19	247

注1：S・T寸法は電動機により異なります。　注2：質量は電動機を含みません。　注3：回転方向は電動機側より見て右。

CO
(2P)

2P

直結／自吸式／
グランドパッキン・メカニカルシール

材質 SCS13／SCS14

■特長

●接液部はSCS13/SCS14、SUS304/SUS316ですので耐食性に優れています。
●2P電動機直結、軽量・小型の省スペースタイプ。
●高揚程用として幅広い用途に対応する機種をラインナップ。

■標準仕様

取扱液	液質	清水、汚水、※化学液
	液温	0～40℃（凍結のないこと）
構造	羽根車	セミオープン
	軸封	グランドパッキン メカニカルシール（材質については、ご相談ください）
	軸受	密封玉軸受またはオイルバス式
材質	ケーシング	SCS13、SCS14
	羽根車	SCS13、SCS14
	主軸	SUS304、SUS316
電動機 (別注)	種類	全閉外扇屋外形、全閉外扇屋内形
	電源	三相50Hz 200V、60Hz 200/220V
	極数	2極
接続	フランジ接続	JIS10K（但し、CO1-50.4、50.7、60.7、61.5、CO2-50.7、51.5、61.5、62.2は小判型専用形状フランジです。）

※化学液での使用については、お問い合わせください。

■用途

●工業設備用　●プラント組込用
●公害防止プラント用
●汚水排水処理用

■特別仕様

電動機変更	電圧、防爆形
材質変更	SCS16／SUS316L
構造変更	外部注水

※上記以外にも、必要に応じて製作しております。
※メカニカルシール式の場合、形式COの後にMが付いてCOMになります。

■標準付属品

共通ベース……1
相フランジパッキン……2
※専用相フランジ（ボルト付）……2組
カップリング……1組
カップリングガード……1

※小判型専用形状フランジの場合のみ付属します。

選定図

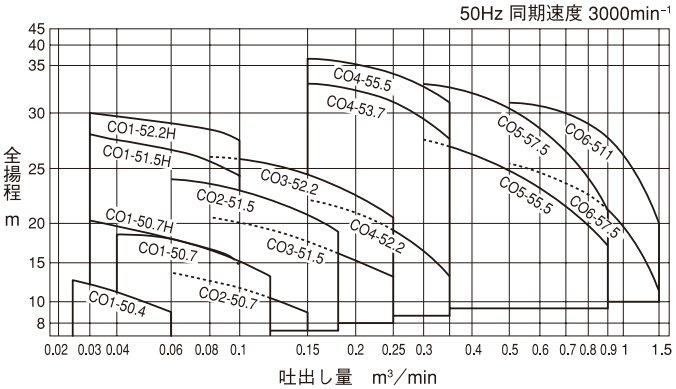

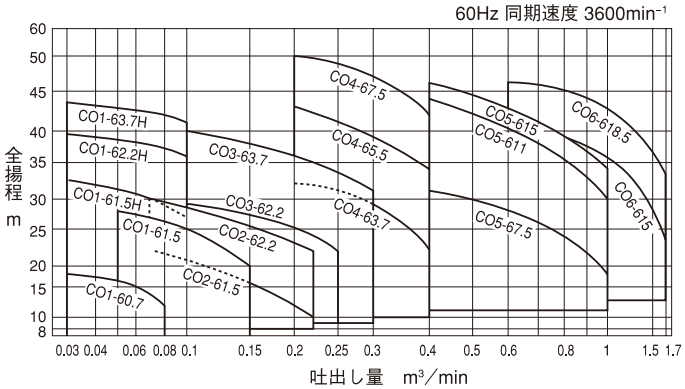

仕様表

50Hz同期速度3000min⁻¹

口径 mm	形　式	電動機 出力kW	吐出し量 m³/min	全揚程 m	吐出し量 m³/min	全揚程 m	吐出し量 m³/min	全揚程 m
25	CO1-50.4	0.4	0.025	12.5	0.04	11	0.06	9
	CO1-50.7	0.75	0.04	18.5	0.08	16.5	0.12	13
	CO1-50.7H	0.75	0.03	20.2	0.06	18	0.09	16
	CO1-51.5H	1.5	0.03	28	0.06	26.5	0.09	25
	CO1-52.2H	2.2	0.03	30	0.06	29	0.09	28
32	CO2-50.7	0.75	0.06	13.5	0.1	11.5	0.15	9
	CO2-51.5	1.5	0.06	24	0.12	22	0.18	19
40	※ CO3-51.5	1.5	0.08	20.5	0.16	17	0.25	13
	※ CO3-52.2	2.2	0.08	26	0.16	24	0.25	20.5
50	※ CO4-52.2	2.2	0.15	22	0.25	19	0.35	13
	※ CO4-53.7	3.7	0.15	33	0.25	31	0.35	27.5
	※ CO4-55.5	5.5	0.15	36.5	0.25	34	0.35	31
80 ×65	※ CO5-55.5	5.5	0.3	27.5	0.6	23	0.9	17
	※ CO5-57.5	7.5	0.3	33	0.6	28.5	0.9	21
100 ×80	※ CO6-57.5	7.5	0.5	25.5	1.0	19.5	1.5	11
	※ CO6-511	11	0.5	31	1.0	26.5	1.5	20

注：※印はスリーブ付です。

60Hz同期速度3600min⁻¹

口径 mm	形　式	電動機 出力kW	吐出し量 m³/min	全揚程 m	吐出し量 m³/min	全揚程 m	吐出し量 m³/min	全揚程 m
25	CO1-60.7	0.75	0.03	18	0.06	15	0.08	11.8
	CO1-61.5	1.5	0.05	28	0.1	25	0.15	20
	CO1-61.5H	1.5	0.03	32.5	0.06	30.5	0.09	28
	CO1-62.2H	2.2	0.03	39.5	0.06	38.2	0.09	36.8
	CO1-63.7H	3.7	0.03	43.5	0.06	42.5	0.09	41.5
32	CO2-61.5	1.5	0.07	22	0.14	17	0.22	10
	CO2-62.2	2.2	0.07	30	0.14	26	0.22	22
40	※ CO3-62.2	2.2	0.1	29	0.18	26	0.25	22
	※ CO3-63.7	3.7	0.1	40	0.20	36	0.3	31
50	※ CO4-63.7	3.7	0.2	32	0.3	29	0.4	22
	※ CO4-65.5	5.5	0.2	43	0.3	39	0.4	34
	※ CO4-67.5	7.5	0.2	50	0.3	47	0.4	42
80 ×65	※ CO5-67.5	7.5	0.4	31	0.7	26	1.0	18
	※ CO5-611	11	0.4	44	0.7	38	1.0	30
	※ CO5-615	15	0.4	46	0.7	41	1.0	34
100 ×80	※ CO6-615	15	0.6	40	1.1	34	1.7	23
	※ CO6-618.5	18.5	0.6	46	1.1	41	1.7	33

注：※印はスリーブ付です。

CO形（2P）グランドパッキン式・メカニカルシール式・材質SCS13／SCS14

■寸法図（計画・実施の際は、ポンプ外形寸法図をご確認願います。）

口径25
（形式末尾Hの機種以外）
口径32

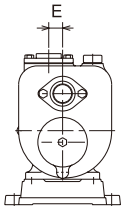

口径25
（形式末尾Hの機種）
口径40
口径50

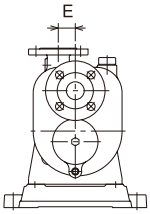

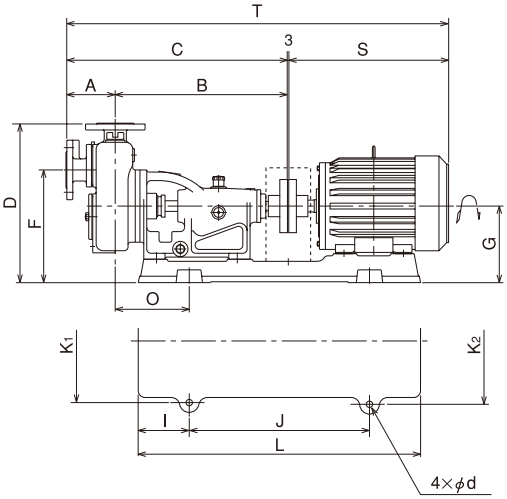

口径80×65
口径100×80

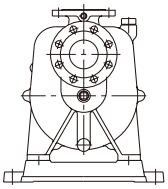

周波数 Hz	口径 mm	形式	電動機出力 kW	外形寸法 mm A	B	C	D	E	F	G	I	J	K1	K2	L	O	S	T	d	質量 kg
50	25	CO1-50.4	0.4	86	296	382	309	25	230	160	90	296	212	212	476	133	247	632	12	38
		CO1-50.7	0.75	86	296	382	309	25	230	160	90	296	212	212	476	133	262	647	12	38
		CO1-50.7H	0.75	113	305	418	347	50	255	160	90	296	212	212	476	142	262	683	12	40
		CO1-51.5H	1.5	113	305	418	352	50	260	165	83	362	238	238	528	130	323	744	12	41
		CO1-52.2H	2.2	113	305	418	352	50	260	165	83	362	238	238	528	130	323	744	12	44
	32	CO2-50.7	0.75	90	305	395	331	30	240	160	90	296	212	212	476	142	262	660	12	36
		CO2-51.5	1.5	90	305	395	336	30	245	165	83	362	238	238	528	130	323	721	12	38
	40	CO3-51.5	1.5	116	405	521	375	40	265	180	120	424	290	290	664	174	323	847	15	62
		CO3-52.2	2.2	116	405	521	375	40	265	180	120	424	290	290	664	174	323	847	15	62
	50	CO4-52.2	2.2	123	416	539	400	50	280	180	120	424	290	290	664	185	323	865	15	73
		CO4-53.7	3.7	123	416	539	400	50	280	180	120	424	290	290	664	185	386	928	15	73
		CO4-55.5	5.5	123	421	544	412	50	292	192	140	466	280	314	746	203	450	997	15	74
	80×65	CO5-55.5	5.5	185	360	545	480	—	355	240	150	600	400	350	836	71	450	998	15	102
		CO5-57.5	7.5	185	360	545	480	—	355	240	150	600	400	350	836	71	450	998	15	102
	100×80	CO6-57.5	7.5	205	375	580	550	—	380	240	150	600	400	350	836	87	450	1033	15	124
		CO6-511	11	205	375	580	570	—	400	260	170	660	440	440	970	104	613	1196	19	144
60	25	CO1-60.7	0.75	86	296	382	309	25	230	160	90	296	212	212	476	133	262	637	12	38
		CO1-61.5	1.5	86	296	382	314	25	235	165	83	362	238	238	528	121	323	698	12	39
		CO1-61.5H	1.5	113	305	418	352	50	260	165	83	362	238	238	528	130	323	744	12	41
		CO1-62.2H	2.2	113	305	418	352	50	260	165	83	362	238	238	528	130	323	744	12	44
		CO1-63.7H	3.7	113	315	428	367	50	275	180	105	375	286	286	585	149	386	817	12	47
	32	CO2-61.5	1.5	90	305	395	336	30	245	165	83	362	238	238	528	130	323	721	12	38
		CO2-62.2	2.2	90	305	395	336	30	245	165	83	362	238	238	528	130	323	721	12	38
	40	CO3-62.2	2.2	116	405	521	375	40	265	180	120	424	290	290	664	174	323	847	15	62
		CO3-63.7	3.7	116	405	521	375	40	265	180	120	424	290	290	664	174	386	910	15	62
	50	CO4-63.7	3.7	123	416	539	400	50	280	180	120	424	290	290	664	185	386	928	15	73
		CO4-65.5	5.5	123	421	544	412	50	292	192	140	466	280	314	746	203	450	997	15	74
		CO4-67.5	7.5	123	421	544	412	50	292	192	140	466	280	314	746	203	450	997	15	74
	80×65	CO5-67.5	7.5	185	360	545	480	—	355	240	150	600	400	350	836	71	450	998	15	102
		CO5-611	11	185	360	545	500	—	375	260	170	660	440	440	970	88	613	1161	19	116
		CO5-615	15	185	360	545	500	—	375	260	170	660	440	440	970	88	613	1161	19	116
	100×80	CO6-615	15	205	375	580	570	—	400	260	170	660	440	440	970	104	613	1196	19	144
		CO6-618.5	18.5	205	375	580	570	—	400	260	170	660	440	440	970	104	613	1196	19	144

注1：質量は電動機を含みません。　注2：S・T寸法は電動機により異なります。　注3：回転方向は電動機側より見て右。

TFS・TFSH 4P 直結／非自吸／グランドパッキン・メカニカルシール

■特長

●合理的な設計と品質管理を徹底し、高い信頼性・耐久性・部品の互換性等を実現。

●高効率により、イニシャルコスト、ランニングコストを低減。

●軸封部はグランドパッキン式、シングルメカニカルシール式が標準。また、水冷式、ダブルメカニカルシール式等の製作も可能。

■標準仕様

		TFS形	TFSH形
ポンプ材質		SUS304(SCS13)、SUS316(SCS14)	
口　　径		32mm～200mm	25mm～150mm
使用液温度		0℃～100℃（但し、使用液により異なります。）	
最高使用圧力		ポンプ締切り圧力 ≦ 1.1MPa	
フランジ規格		JIS 10K 並形 R.F	
構造	羽根車	クローズ形・セミオープン形 ※TFS-32・200Aはクローズ形のみ	クローズ形・セミオープン形 ※TFSH-80A・125・150はクローズ形のみ
	軸　封	グランドパッキン式、メカニカルシール式	
	軸　受	密封玉軸受 ※TFS-125A・150A・200・200Aは開放玉軸受使用（オイルバス式）	密封玉軸受 ※TFSH-100・125・150は開放玉軸受使用（オイルバス式）
	主　軸	TFS-125A・150A・200・200Aのみスリーブ付	TFSH-100・125・150のみスリーブ付

※形式によりセミオープン形も製作可能ですので、お問い合わせください。セミオープン形の場合、仕様・外形寸法が変わります。

■用途

●化学工業用　●医薬・化粧品工業用
●食品工業用　●繊維・染色工業用
●電子産業用　●石油工業用
●水処理工業用　●酒造・醸造工業用
●一般産業用

■標準付属品

共通ベース……1
相フランジパッキン……2
カップリング……1組
カップリングガード……1

■特別仕様

使用液温度	−20℃～180℃（但し、使用液により異なります。）
構造変更	軸封‥‥グランドパッキン水冷式 メカニカルシール水冷式 ダブルメカニカルシール式
	軸受‥‥開放玉軸受使用（グリースアップ式） 開放玉軸受使用（オイルバス式） 開放玉軸受使用（メタル水冷式）
	主軸‥‥スリーブ付 ※TFS-32・40、TFSH-25はスリーブ無しのみ

※上記以外にも、必要に応じて製作しております。
※メカニカルシール式の場合、形式TFS・TFSHの後にMが付いてTFSM・TFSHMになります。

選定図

50Hz 同期速度 1500min⁻¹

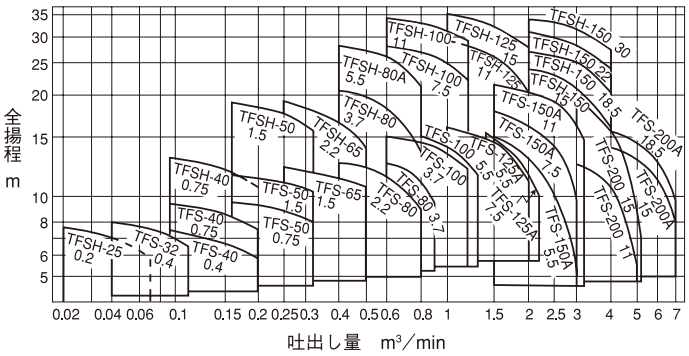

60Hz 同期速度 1800min⁻¹

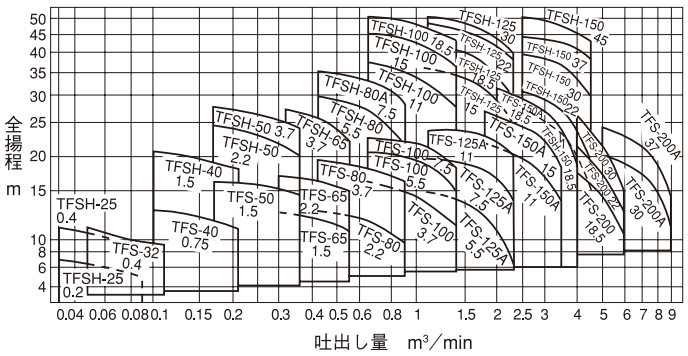

TFS形・TFSH形

仕様表

TFS形

50Hz同期速度1500min⁻¹

口径 mm	形　式	電動機 出力kW	吐出し量 m³/min	全揚程 m	吐出し量 m³/min	全揚程 m	吐出し量 m³/min	全揚程 m
32	TFS-32	0.4	0.04	8	0.07	7.5	0.11	6.5
40	TFS-40	0.4	0.09	7.4	0.15	6.6	0.2	5.8
	TFS-40	0.75	0.09	9.3	0.15	8.5	0.2	7.5
50	TFS-50	0.75	0.16	9.4	0.25	8.8	0.32	8
	TFS-50	1.5	0.16	11.5	0.25	11	0.32	10.2
65	TFS-65	1.5	0.25	12	0.4	11.2	0.5	10.6
80	TFS-80	2.2	0.4	12.5	0.6	11.4	0.8	9
	TFS-80	3.7	0.6	12.5	0.7	12	0.9	9.5
100	TFS-100	3.7	0.6	15	0.9	14	1.2	12
	TFS-100	5.5	0.8	15	1	14	1.3	11.5
125	TFS-125A	5.5	1	16	1.5	14.5	2	11
	TFS-125A	7.5	1.4	15.5	1.8	13	2.2	10
150	TFS-150A	5.5	1.5	15	2.5	10	3	5
	TFS-150A	7.5	1.5	17.8	2.5	14	3	9
	TFS-150A	11	1.5	21.4	2.5	19	3.2	14.5
200	TFS-200	11	3	12.5	4	10.5	5	5.5
	TFS-200	15	3	19.5	4	15.7	5.2	7
	TFS-200A	15	4	14	5.5	12	7	8
	TFS-200A	18.5	4	15.5	5.5	13.5	7	9.5

60Hz同期速度1800min⁻¹

口径 mm	形　式	電動機 出力kW	吐出し量 m³/min	全揚程 m	吐出し量 m³/min	全揚程 m	吐出し量 m³/min	全揚程 m
32	TFS-32	0.4	0.05	11	0.08	10	0.11	9
40	TFS-40	0.75	0.1	12.7	0.15	12	0.21	10.8
50	TFS-50	1.5	0.17	16	0.26	15.5	0.36	14.5
65	TFS-65	1.5	0.3	12.2	0.45	11.5	0.55	10.5
	TFS-65	2.2	0.3	16.7	0.45	15.8	0.55	15
80	TFS-80	2.2	0.42	12.5	0.65	11.5	0.9	9
	TFS-80	3.7	0.42	19	0.65	18	0.9	16
100	TFS-100	3.7	0.65	16	1	14	1.4	11
	TFS-100	5.5	0.65	20.4	1	19	1.4	15
	TFS-100	7.5	0.65	22.5	1	21.5	1.4	18
125	TFS-125A	5.5	1.1	14.5	1.7	12.5	2.3	6
	TFS-125A	7.5	1.1	19.2	1.7	18	2.3	13.5
	TFS-125A	11	1.1	23.5	1.7	23	2.3	20
150	TFS-150A	11	1.8	21.5	2.7	18.5	3.5	13.5
	TFS-150A	15	1.8	26.5	2.7	23.5	3.5	18
	TFS-150A	18.5	2	31	3	27	4	18
200	TFS-200	18.5	4	17	5	14	6	10
	TFS-200	22	4	21	5	17	6	12
	TFS-200	30	4	26	5	21	6	15
	TFS-200A	30	5	20	7	17	9	11
	TFS-200A	37	5	24	7	21	9	14

TFSH形

50Hz同期速度1500min⁻¹

口径 mm	形　式	電動機 出力kW	吐出し量 m³/min	全揚程 m	吐出し量 m³/min	全揚程 m	吐出し量 m³/min	全揚程 m
25	TFSH-25	0.2	0.02	7.6	0.04	7	0.06	6.2
40	TFSH-40	0.75	0.09	13	0.15	12	0.2	10.5
50	TFSH-50	1.5	0.16	19	0.25	17.5	0.32	15.5
65	TFSH-65	2.2	0.25	19	0.4	16.5	0.5	14
80	TFSH-80	3.7	0.4	20.5	0.6	18.2	0.8	13.5
	TFSH-80A	5.5	0.4	28	0.6	26	0.8	21
100	TFSH-100	7.5	0.6	28	0.9	26	1.2	22
	TFSH-100	11	0.6	34	0.9	32	1.2	29
125	TFSH-125	11	1	29	1.5	26	2	20
	TFSH-125	15	1	35	1.5	32	2	27.5
150	TFSH-150	15	2	24	3	21	4	16
	TFSH-150	18.5	2	27	3	25	4	20.5
	TFSH-150	22	2	31	3	28	4	24
	TFSH-150	30	2	33.5	3	31.5	4	27.5

60Hz同期速度1800min⁻¹

口径 mm	形　式	電動機 出力kW	吐出し量 m³/min	全揚程 m	吐出し量 m³/min	全揚程 m	吐出し量 m³/min	全揚程 m
25	TFSH-25	0.2	0.03	7	0.05	6.5	0.08	5.3
	TFSH-25	0.4	0.03	11.2	0.05	10.4	0.08	9
40	TFSH-40	1.5	0.1	20.5	0.15	19.5	0.21	18
50	TFSH-50	2.2	0.17	24.5	0.26	22.5	0.36	20
	TFSH-50	3.7	0.17	27.5	0.26	26	0.36	24
65	TFSH-65	3.7	0.32	27	0.45	25	0.55	22
80	TFSH-80	5.5	0.42	29.5	0.65	27	0.9	21.5
	TFSH-80A	7.5	0.42	35	0.65	33	0.9	28
100	TFSH-100	11	0.65	37.3	1	33.5	1.4	27.5
	TFSH-100	15	0.65	45	1	42	1.4	36
	TFSH-100	18.5	0.65	50	1	47.5	1.4	42.5
125	TFSH-125	15	1.1	35.5	1.7	32	2.3	25
	TFSH-125	18.5	1.1	42	1.7	37.5	2.3	30
	TFSH-125	22	1.1	48	1.7	44	2.3	38
	TFSH-125	30	1.1	50	1.7	46	2.3	40
150	TFSH-150	18.5	2.5	27	3.5	23	4.5	15
	TFSH-150	22	2.5	30.5	3.5	27	4.5	19.5
	TFSH-150	30	2.5	39	3.5	36	4.5	30
	TFSH-150	37	2.5	44	3.5	42	4.5	38
	TFSH-150	45	2.5	49.5	3.5	47	4.5	42.5

TFS形・TFSH形

■寸法図（計画・実施の際は、ポンプ外形寸法図をご確認願います。）

TFS-32～65

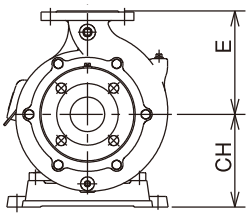

TFS-80～200A
TFSH-25～150

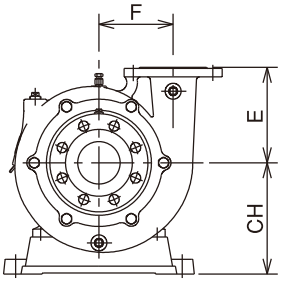

※（　）内…30kW以上

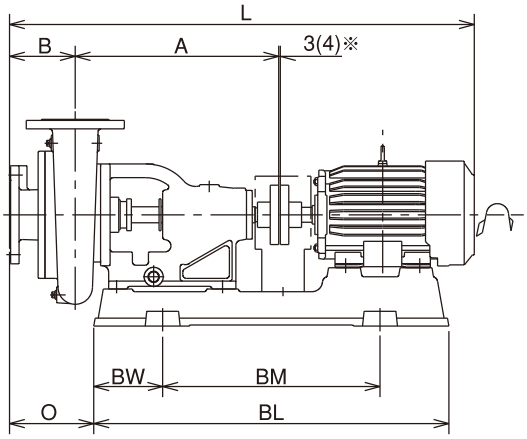

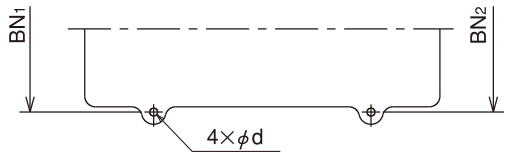

TFS

口径 mm	形式	電動機出力 kW	外形寸法 mm A	B	CH	E	F	L	O	BL	BM	BW	BN1	BN2	d	質量 kg
32	TFS-32	0.4	277	74	160	139	—	601	98	476	296	90	212	212	12	38
40	TFS-40	0.4	280	99	160	170	—	629	126	476	296	90	212	212	12	40
	TFS-40	0.75	280	99	160	170	—	662	126	476	296	90	212	212	12	40
50	TFS-50	0.75	318	94	175	186	—	695	131	575	375	100	266	266	12	49
	TFS-50	1.5	318	94	175	186	—	738	131	575	375	100	266	266	12	48
65	TFS-65	1.5	318	112	175	195	—	756	149	575	375	100	266	266	12	51
	TFS-65	2.2	318	112	175	195	—	804	154	575	375	100	266	266	12	56
80	TFS-80	2.2	384	124	210	180	140	882	159	670	410	130	314	314	15	82
	TFS-80	3.7	384	124	210	180	140	897	159	670	410	130	314	314	15	84
100	TFS-100	3.7	416	136	225	192	153	941	173	700	440	130	344	344	15	103
	TFS-100	5.5	416	136	240	192	153	1005	168	780	460	160	352	352	15	109
	TFS-100	7.5	416	136	240	192	153	1043	168	780	460	160	352	352	15	109
125	TFS-125A	5.5	520	152	280	201	170	1125	194	877	577	150	390	390	15	142
	TFS-125A	7.5	520	152	280	201	170	1163	194	877	577	150	390	390	15	143
	TFS-125A	11	520	152	280	201	170	1288	193	1010	700	155	402	402	19	158
150	TFS-150A	5.5	522	152	280	217	189	1127	198	877	577	150	390	390	15	162
	TFS-150A	7.5	522	152	280	217	189	1165	198	877	577	150	390	390	15	162
	TFS-150A	11	522	152	280	217	189	1290	197	1010	700	155	402	402	19	167
	TFS-150A	15	522	152	280	217	189	1290	197	1010	700	155	402	402	19	171
	TFS-150A	18.5	529	152	285	217	189	1323	193	1080	720	180	436	436	19	176
200	TFS-200	11	598	180	360	250	210	1394	70	1242	742	250	570	410	19	293
	TFS-200	15	598	180	360	250	210	1394	70	1242	742	250	570	410	19	293
	TFS-200	18.5	598	180	360	250	210	1420	70	1282	782	250	570	444	19	309
	TFS-200	22	598	180	360	250	210	1420	70	1282	782	250	570	444	19	309
	TFS-200	30	615	180	360	250	210	1516	72	1339	835	252	570	444	19	317
	TFS-200A	15	598	180	360	250	210	1394	70	1242	742	250	570	410	19	285
	TFS-200A	18.5	598	180	360	250	210	1420	70	1282	782	250	570	444	19	301
	TFS-200A	30	615	180	360	250	210	1516	72	1339	835	252	570	444	19	309
	TFS-200A	37	615	180	380	250	210	1619	67	1384	784	300	576	494	19	311

注1：質量は電動機を含みません。 注2： L寸法は電動機により異なります。
注3：回転方向は電動機側より見て右。

TFSH

口径 mm	形式	電動機出力 kW	外形寸法 mm A	B	CH	E	F	L	O	BL	BM	BW	BN1	BN2	d	質量 kg
25	TFSH-25	0.2	296	73	150	135	100	597	113	448	288	80	208	208	12	36
	TFSH-25	0.4	296	73	160	135	100	619	116	476	296	90	212	212	12	37
40	TFSH-40	0.75	320	84	175	150	122	687	123	575	375	100	266	266	12	54
	TFSH-40	1.5	320	84	175	150	122	730	123	575	375	100	266	266	12	53
50	TFSH-50	1.5	382	90	210	165	140	798	123	670	410	130	314	314	15	75
	TFSH-50	2.2	382	90	210	165	140	846	123	670	410	130	314	314	15	74
	TFSH-50	3.7	382	90	210	165	140	861	123	670	410	130	314	314	15	75
65	TFSH-65	2.2	411	92	225	180	146	877	125	700	440	130	344	344	15	91
	TFSH-65	3.7	411	92	225	180	146	892	125	700	440	130	344	344	15	91
80	TFSH-80	3.7	416	93	225	180	156	898	131	700	440	130	344	344	15	90
	TFSH-80	5.5	416	93	240	180	156	962	126	780	460	160	352	352	15	97
	TFSH-80A	5.5	416	107	240	214	186	976	140	780	460	160	352	352	15	111
	TFSH-80A	7.5	416	107	240	214	186	1014	140	780	460	160	352	352	15	111
100	TFSH-100	7.5	510	100	280	220	198	1101	134	877	577	150	390	390	15	151
	TFSH-100	11	510	100	280	220	198	1226	133	1010	700	155	402	402	19	157
	TFSH-100	15	510	100	280	220	198	1226	133	1010	700	155	402	402	19	157
	TFSH-100	18.5	517	100	285	220	198	1259	129	1080	720	180	436	436	19	163
125	TFSH-125	11	587	110	360	230	205	1313	-11	1242	742	250	570	410	19	239
	TFSH-125	15	587	110	360	230	205	1313	-11	1242	742	250	570	410	19	239
	TFSH-125	18.5	587	110	360	230	205	1339	-11	1282	782	250	570	444	19	254
	TFSH-125	22	587	110	360	230	205	1339	-11	1282	782	250	570	444	19	254
	TFSH-125	30	604	110	360	230	205	1435	- 9	1339	835	252	570	444	19	262
150	TFSH-150	15	587	110	360	240	220	1313	-11	1242	742	250	570	410	19	241
	TFSH-150	18.5	587	110	360	240	220	1339	-11	1282	782	250	570	444	19	259
	TFSH-150	22	587	110	360	240	220	1339	-11	1282	782	250	570	444	19	259
	TFSH-150	30	604	110	360	240	220	1435	- 9	1339	835	252	570	444	19	267
	TFSH-150	37	604	110	380	240	220	1538	-14	1384	784	300	576	494	19	265
	TFSH-150	45	604	110	380	240	220	1538	-14	1384	784	300	576	494	19	265

注1：質量は電動機を含みません。 注2： L寸法は電動機により異なります。
注3：回転方向は電動機側より見て右。

TUFS・TJS 2P 直結／非自吸／グランドパッキン

■特長（TUFS形）

●合理的な設計と品質管理を徹底し、高い信頼性・耐久性・部品の互換性等を実現。
●高効率により、イニシャルコスト、ランニングコストを低減。
●高揚程用として2極電動機の使用により、ポンプを小型設計。
●軸封部はグランドパッキン式、シングルメカニカルシール式が標準。
　また、水冷式、ダブルメカニカルシール式等の製作も可能。

■特長（TJS形）

●高効率ポンプを2極でシリーズ化、用途に合わせた選定が可能です。
●配管を外す事なく分解できるB.P.O.（バックプルアウト）方式の採用により
　メンテナンスが容易です。
●センタートップ・フットサポート形状により配管荷重に対して有利です。
●豊富なバリエーションであらゆるニーズに対応できます。

■用途

●化学工業用　●医薬・化粧品工業用
●食品工業用　●繊維・染色工業用
●電子産業用　●石油工業用
●水処理工業用　●酒造・醸造工業用
●一般産業用

■標準仕様

		TUFS形	TJS形
ポンプ材質		SUS304(SCS13)，SUS316(SCS14)	
口　　径		25×25mm	40×32mm～100×80mm
使用液温度		0℃～100℃（但し、使用液により異なります。）	
最高使用圧力		ポンプ締切り圧力 ≦ 1.1MPa	
フランジ規格		JIS 10K　並形　R.F	
構造	羽根車	セミオープン形（クローズ形もあります）	クローズ形
	軸　封	グランドパッキン式、メカニカルシール式	
	軸　受	密封玉軸受 ※但し、TUFS-25の1.5kWは 開放玉軸受使用（オイルバス式）	密封玉軸受 ※但し、TJS-43E、65EB、108DX、108EXの全出力、 及びTJS-86D、108Cの18.5kWと22kWは 開放玉軸受使用（オイルバス式）
	主　軸	スリーブ無し	スリーブ無し ※但し、TJS-43E、65DH、65EB、86CH、86D、 108BH、108C、108EXはスリーブ付

■特別仕様

使用液温度	−20℃～180℃（但し、使用液により異なります。）
構造変更	軸封‥‥グランドパッキン水冷式 メカニカルシール水冷式
	軸受‥‥開放玉軸受使用（オイルバス式） 開放玉軸受使用（メタル水冷式） （単列深溝玉軸受と組合せアンギュラ玉軸受の２通りがあります。）
	主軸‥‥スリーブ付

※上記以外にも、必要に応じて製作しております。
※メカニカルシール式の場合、形式TUFS・TJSの後にMが付いて
　TUFSM・TJSMになります。

■標準付属品

共通ベース‥‥‥

TUFS形・TJS形

選定図

50Hz 同期速度 3000min⁻¹

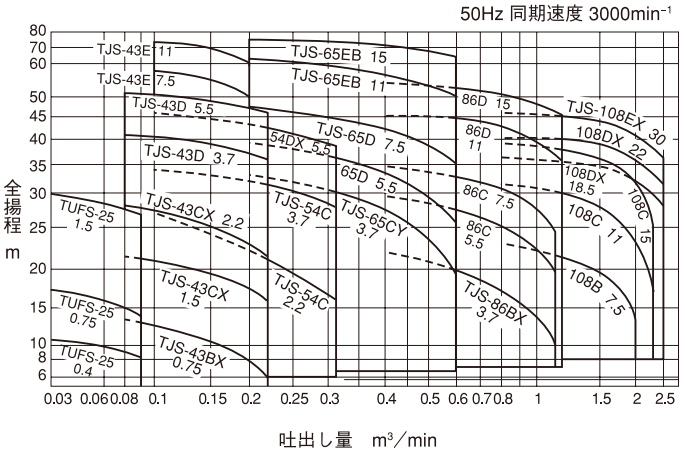

60Hz 同期速度 3600min⁻¹

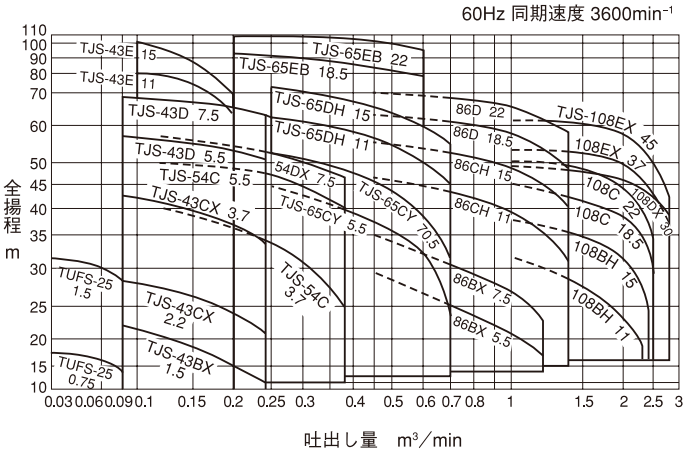

仕様表

50Hz同期速度3000min⁻¹

吸込口径 mm	吐出し口径 mm	形　式	電動機出力kW	吐出し量 m³/min	全揚程 m	吐出し量 m³/min	全揚程 m	吐出し量 m³/min	全揚程 m
25	25	TUFS-25	0.4	0.03	10.8	0.06	9.8	0.09	8.4
		TUFS-25	0.75	0.03	17.2	0.06	15.9	0.09	14
		TUFS-25	1.5	0.03	30	0.06	28.6	0.09	27
40	32	TJS-43BX	0.75	0.08	13.5	0.15	10.5	0.22	6
		TJS-43CX	1.5	0.08	21.5	0.15	19.5	0.22	16
		TJS-43CX	2.2	0.08	28	0.15	25	0.22	21.5
		TJS-43D	3.7	0.08	41	0.15	39	0.22	36
		TJS-43D	5.5	0.08	51	0.15	49	0.22	46
		TJS-43E	7.5	0.1	58	0.15	55	0.20	50
		TJS-43E	11	0.1	74	0.15	69	0.20	60
50	40	TJS-54C	2.2	0.1	27	0.2	22	0.31	16
		TJS-54C	3.7	0.1	34	0.2	32	0.31	28
		TJS-54DX	5.5	0.1	45.8	0.2	43.2	0.31	38.5
65	50	TJS-65CY	3.7	0.2	33	0.4	27.5	0.6	19
		TJS-65D	5.5	0.2	39	0.4	33.5	0.6	25.5
		TJS-65D	7.5	0.2	47.5	0.4	42	0.6	35
		TJS-65EB	11	0.2	63	0.4	57	0.6	50
		TJS-65EB	15	0.2	76	0.4	72	0.6	65
80	65	TJS-86BX	3.7	0.4	22	0.8	17	1.15	10
		TJS-86C	5.5	0.4	29.5	0.8	25	1.15	19.5
		TJS-86C	7.5	0.4	34.5	0.8	30.5	1.15	24
		TJS-86D	11	0.4	45.5	0.8	42.5	1.2	35.5
		TJS-86D	15	0.4	54	0.8	50.5	1.2	45
100	80	TJS-108B	7.5	0.8	23	1.6	18.5	2	13
		TJS-108C	11	0.8	31.5	1.6	27	2.3	17
		TJS-108C	15	0.8	39	1.6	35	2.3	25
		TJS-108DX	18.5	0.8	36	1.6	34	2.5	28
		TJS-108DX	22	0.8	40	1.6	38	2.5	31
		TJS-108EX	30	0.8	46	1.6	43	2.5	36

60Hz同期速度3600min⁻¹

吸込口径 mm	吐出し口径 mm	形　式	電動機出力kW	吐出し量 m³/min	全揚程 m	吐出し量 m³/min	全揚程 m	吐出し量 m³/min	全揚程 m
25	25	TUFS-25	0.75	0.03	17.5	0.06	16	0.09	14
		TUFS-25	1.5	0.03	31.4	0.06	30	0.09	28.4
40	32	TJS-43BX	1.5	0.09	22	0.18	16.5	0.24	11.5
		TJS-43CX	2.2	0.09	28.5	0.18	25	0.24	21
		TJS-43CX	3.7	0.09	43	0.18	38	0.24	34
		TJS-43D	5.5	0.09	57	0.18	54	0.24	51
		TJS-43D	7.5	0.09	69	0.18	66	0.24	63
		TJS-43E	11	0.1	80	0.15	75	0.20	64
		TJS-43E	15	0.1	100	0.15	87	0.20	70
50	40	TJS-54C	3.7	0.12	40.5	0.25	34	0.38	24.5
		TJS-54C	5.5	0.12	50	0.25	47	0.38	40
		TJS-54DX	7.5	0.12	57	0.25	52.5	0.38	46.5
65	50	TJS-65CY	5.5	0.25	44.5	0.5	36	0.7	23.5
		TJS-65CY	7.5	0.25	52.5	0.5	43.5	0.7	31.5
		TJS-65DH	11	0.25	62.5	0.5	54.5	0.7	45
		TJS-65DH	15	0.25	73	0.5	63.5	0.7	55
		TJS-65EB	18.5	0.2	91	0.4	86	0.6	79
		TJS-65EB	22	0.2	108	0.4	103	0.6	95
80	65	TJS-86BX	5.5	0.45	29.5	1	20.5	1.2	16.5
		TJS-86BX	7.5	0.45	35	1	26.5	1.2	22.5
		TJS-86CH	11	0.45	46.5	1	39	1.4	31
		TJS-86CH	15	0.45	55.5	1	48.5	1.4	40
		TJS-86D	18.5	0.45	63	1	57.5	1.4	48.5
		TJS-86D	22	0.45	70.5	1	65	1.4	58
100	80	TJS-108BH	11	1	31.5	1.9	24	2.3	18
		TJS-108BH	15	1	37.5	1.9	32	2.4	24
		TJS-108C	18.5	1	45	1.9	39	2.5	29
		TJS-108C	22	1	50	1.9	45	2.5	34
		TJS-108DX	30	1	49	1.9	46	2.8	38
		TJS-108EX	37	1	53	1.9	50	2.8	36
		TJS-108EX	45	1	61	1.9	58	2.8	42

TUFS形・TJS形

■寸法図（計画・実施の際は、ポンプ外形寸法図をご確認願います。）

※（　）内…30kW以上

TJS形

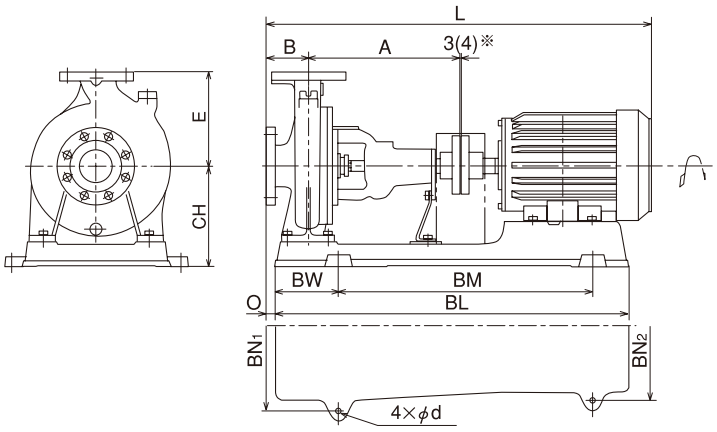

吸込口径 mm	吐出し口径 mm	形式	電動機出力 kW	外形寸法 mm A	B	CH	E	L	O	BL	BM	BW	BN1	BN2	d	質量 kg
40	32	TJS-43BX	0.75	360	80	187	160	705	14	700	480	115	290	290	15	50
		TJS-43BX	1.5	360	80	187	160	766	14	700	480	115	290	290	15	50
		TJS-43CX	1.5	360	80	215	180	766	18	700	480	115	320	260	15	56
		TJS-43CX	2.2	360	80	215	180	766	18	700	480	115	320	260	15	56
		TJS-43CX	3.7	360	80	215	180	829	15	780	540	130	320	320	15	63
		TJS-43D	3.7	360	80	215	180	829	15	780	540	130	320	320	15	65
		TJS-43D	5.5	360	80	215	180	893	15	780	540	130	320	320	15	65
		TJS-43D	7.5	360	80	215	180	893	15	780	540	130	320	320	15	65
		TJS-43E	7.5	360	100	240	200	913	22	836	600	150	400	350	15	91
		TJS-43E	11	360	100	260	200	1076	19	970	660	170	440	440	19	108
		TJS-43E	15	360	100	260	200	1076	19	970	660	170	440	440	19	108
50	40	TJS-54C	2.2	360	80	187	160	766	14	700	480	115	290	290	15	53
		TJS-54C	3.7	360	80	215	160	829	15	780	540	130	320	320	15	63
		TJS-54C	5.5	360	80	215	160	893	15	780	540	130	320	320	15	63
		TJS-54DX	5.5	360	100	215	180	913	35	780	540	130	320	320	15	66
		TJS-54DX	7.5	360	100	215	180	913	35	780	540	130	320	320	15	66
65	50	TJS-65CY	3.7	360	100	215	200	849	35	780	540	130	320	320	15	66
		TJS-65CY	5.5	360	100	215	200	913	35	780	540	130	320	320	15	66
		TJS-65CY	7.5	360	100	215	200	913	35	780	540	130	320	320	15	66
		TJS-65D	5.5	360	100	215	180	913	35	780	540	130	320	320	15	74
		TJS-65D	7.5	360	100	215	180	913	35	780	540	130	320	320	15	75
		TJS-65DH	11	360	100	220	180	1076	33	955	660	170	350	440	19	94
		TJS-65DH	15	360	100	220	180	1076	33	955	660	170	350	440	19	95
		TJS-65EB	11	360	100	260	225	1076	19	970	660	170	440	440	19	115
		TJS-65EB	15	360	100	260	225	1076	19	970	660	170	440	440	19	115
		TJS-65EB	18.5	360	100	260	225	1076	19	970	660	170	440	440	19	115
		TJS-65EB	22	360	100	260	225	1102	19	970	660	170	440	440	19	115
80	65	TJS-86BX	3.7	360	100	215	180	849	35	780	540	130	320	320	15	68
		TJS-86BX	5.5	360	100	215	180	913	35	780	540	130	320	320	15	70
		TJS-86BX	7.5	360	100	215	180	913	35	780	540	130	320	320	15	70
		TJS-86C	5.5	360	100	215	180	913	35	780	540	130	320	320	15	70
		TJS-86C	7.5	360	100	215	180	913	35	780	540	130	320	320	15	70
		TJS-86CH	11	360	100	220	180	1076	33	955	660	170	350	440	19	84
		TJS-86CH	15	360	100	220	180	1076	33	955	660	170	350	440	19	92
		TJS-86D	11	360	100	220	200	1076	33	955	660	170	350	440	19	96
		TJS-86D	15	360	100	220	200	1076	33	955	660	170	350	440	19	96
		TJS-86D	18.5	360	100	220	200	1076	33	955	660	170	350	440	19	96
		TJS-86D	22	360	100	240	200	1102	33	955	660	170	350	440	19	98
100	80	TJS-108B	7.5	360	100	240	180	913	22	836	600	150	400	350	15	82
		TJS-108BH	11	360	100	240	180	1076	19	970	660	170	440	440	19	98
		TJS-108BH	15	360	100	240	180	1076	19	970	660	170	440	440	19	98
		TJS-108C	11	360	100	240	200	1076	19	970	660	170	440	440	19	104
		TJS-108C	15	360	100	240	200	1076	19	970	660	170	440	440	19	104
		TJS-108C	18.5	360	100	240	200	1076	19	970	660	170	440	440	19	104
		TJS-108C	22	360	100	260	200	1102	19	970	660	170	440	440	19	107
		TJS-108DX	18.5	470	125	295	250	1211	27	1200	840	200	490	490	19	177
		TJS-108DX	22	470	125	315	250	1237	29	1220	840	200	490	490	19	180
		TJS-108DX	30	470	125	315	250	1316	29	1220	840	200	490	490	19	180
		TJS-108EX	30	470	125	335	315	1316	29	1220	840	200	490	490	19	241
		TJS-108EX	37	470	125	335	315	1389	29	1220	840	200	490	490	19	239
		TJS-108EX	45	470	125	335	315	1389	29	1220	840	200	490	490	19	239

注1：質量は電動機を含みません。 注2： L寸法は電動機により異なります。
注3：回転方向は電動機側より見て右。

TUFS-25

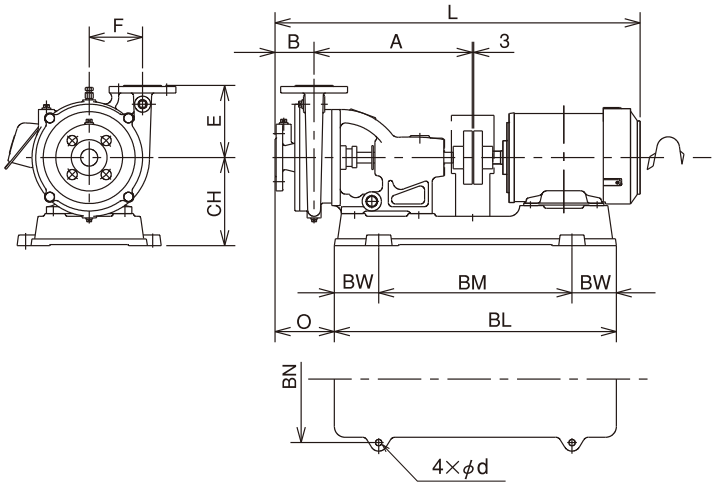

吸込口径 mm	吐出し口径 mm	形式	電動機出力 kW	外形寸法 mm A	B	CH	E	F	L	O	BL	BM	BW	BN	d	質量 kg
25	25	TUFS-25	0.4	296	73	160	135	100	619	116	476	296	90	212	12	36
		TUFS-25	0.75	296	73	160	135	100	634	116	476	296	90	212	12	37
		TUFS-25	1.5	296	73	165	135	100	695	111	528	362	83	238	12	39

注1：質量は電動機を含みません。 注2： L寸法は電動機により異なります。
注3：回転方向は電動機側より見て右。

TSLP2 2P 直動／非自吸／メカニカルシール

■特長

●精密ステンレス鋳造なので強固で、歪みにも強く長寿命です。
●許容押込圧力が高く安心して運転できます。
●耐久性の高いメカニカルシールを採用しているので、
水漏れがなく保守も簡単です。
●接液部にステンレスを採用した赤水対策品です。
●小型軽量で、配管途中に取付け可能なインライン型なので、
わずかなスペースでも設置ができます。

■用途

●冷温水循環用　●給湯用
●一般給水用　●各種セット用

■標準仕様

取扱液	液質	清水
	液温	0～80℃
構造	羽根車	クローズ
	軸封	メカニカルシール（セラミック×カーボン）
	軸受	密封玉軸受
材質	ケーシング	SCS13
	羽根車	SUS304 or SCS13
	主軸	SUS304相当品 + S35C
電動機	種類	防滴保護形……単相 全閉外扇屋外形……三相
	電源	単相100V 三相 200V
	極数	2極
接続	フランジ接続	特殊フランジ……口径50mm以下 JIS 10K 並形 ……口径65mm・80mm

■特別仕様

電動機変更	全閉外扇屋内形（単相）
	電圧三相400V

■標準付属品

口径50mm以下：専用相フランジ（ボルト・パッキン付）……2組

※口径65mm・80mmには付属しません。

選定図

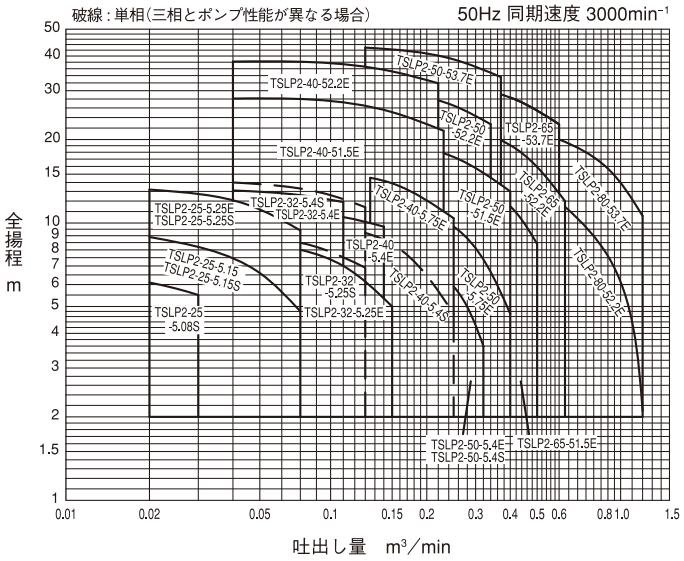

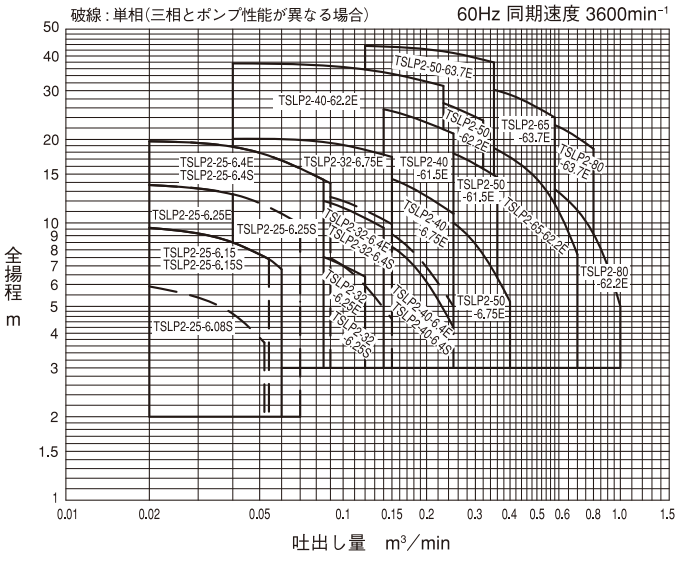

仕様表

●単相　50Hz

口径 mm	形　式	電動機 出力kW	吐出し量 m³/min	全揚程 m	許容押込 圧力 MPa	質量 kg
25	TSLP2-25-5.08S	0.08	0.025	5.8	0.20	12.5
	TSLP2-25-5.15S	0.15	0.05	6.6	0.20	12.5
	TSLP2-25-5.25S	0.25	0.05	11.2	0.20	13.8
32	TSLP2-32-5.25S	0.25	0.08	8.2	0.54	14.9
	TSLP2-32-5.4S	0.4	0.09	12.6	0.49	17.2
40	TSLP2-40-5.4S	0.4	0.15	8.4	0.53	17.0
50	TSLP2-50-5.4S	0.4	0.25	5.9	0.56	17.6

●単相　60Hz

口径 mm	形　式	電動機 出力kW	吐出し量 m³/min	全揚程 m	許容押込 圧力 MPa	質量 kg
25	TSLP2-25-6.08S	0.08	0.04	4.7	0.20	12.5
	TSLP2-25-6.15S	0.15	0.04	8.5	0.20	12.5
	TSLP2-25-6.25S	0.25	0.05	11.8	0.20	13.7
	TSLP2-25-6.4S	0.4	0.05	17.9	0.49	16.0
32	TSLP2-32-6.25S	0.25	0.1	7	0.54	14.8
	TSLP2-32-6.4S	0.4	0.1	12	0.49	17.1
40	TSLP2-40-6.4S	0.4	0.15	9.1	0.54	16.9

●三相　50Hz

口径 mm	形　式	電動機 出力kW	吐出し量 m³/min	全揚程 m	許容押込 圧力 MPa	質量 kg
25	TSLP2-25-5.15	0.15	0.05	6.6	0.20	12
	TSLP2-25-5.25E	0.25	0.05	11.2	0.20	12
32	TSLP2-32-5.25E	0.25	0.1	7	0.54	13
	TSLP2-32-5.4E	0.4	0.07	12.6	0.49	16
40	TSLP2-40-5.4E	0.4	0.1	10.5	0.53	16
	TSLP2-40-5.75E	0.75	0.15	13.9	0.49	19
	TSLP2-40-51.5E	1.5	0.15	25.1	0.69	35
	TSLP2-40-52.2E	2.2	0.15	35.2	0.60	37
50	TSLP2-50-5.4E	0.4	0.25	5.9	0.56	17
	TSLP2-50-5.75E	0.75	0.25	9.7	0.51	19
	TSLP2-50-51.5E	1.5	0.25	17.3	0.46	26
	TSLP2-50-52.2E	2.2	0.25	26.5	0.67	38
	TSLP2-50-53.7E	3.7	0.25	38.9	0.56	48
65	TSLP2-65-51.5E	1.5	0.42	10.9	0.69	40
	TSLP2-65-52.2E	2.2	0.42	18.5	0.69	42
	TSLP2-65-53.7E	3.7	0.42	27.8	0.66	52
80	TSLP2-80-52.2E	2.2	0.9	7.6	0.69	45
	TSLP2-80-53.7E	3.7	0.9	15.7	0.69	54

●三相　60Hz

口径 mm	形　式	電動機 出力kW	吐出し量 m³/min	全揚程 m	許容押込 圧力 MPa	質量 kg
25	TSLP2-25-6.15	0.15	0.05	7.7	0.20	12
	TSLP2-25-6.25E	0.25	0.03	13.2	0.20	12
	TSLP2-25-6.4E	0.4	0.05	17.9	0.49	15
32	TSLP2-32-6.25E	0.25	0.1	7.1	0.54	13
	TSLP2-32-6.4E	0.4	0.09	11.8	0.49	16
	TSLP2-32-6.75E	0.75	0.1	19.1	0.41	19
40	TSLP2-40-6.4E	0.4	0.15	8.2	0.54	16
	TSLP2-40-6.75E	0.75	0.15	14.4	0.48	19
	TSLP2-40-61.5E	1.5	0.15	25.3	0.38	26
	TSLP2-40-62.2E	2.2	0.15	34.5	0.60	37
50	TSLP2-50-6.75E	0.75	0.25	10	0.52	19
	TSLP2-50-61.5E	1.5	0.25	17.8	0.44	26
	TSLP2-50-62.2E	2.2	0.25	26.5	0.68	38
	TSLP2-50-63.7E	3.7	0.25	41	0.53	48
65	TSLP2-65-62.2E	2.2	0.5	14.4	0.69	42
	TSLP2-65-63.7E	3.7	0.4	29	0.66	52
80	TSLP2-80-62.2E	2.2	0.7	11.1	0.69	45
	TSLP2-80-63.7E	3.7	0.6	22.2	0.69	54

TFSD 2P 直動／非自吸／メカニカルシール

■特長

●ステンレス鋳物の採用により耐久性は抜群。
●軸封部は信頼性の高いメカニカルシール（SiC）を採用。
●羽根車は耐久力のあるセミオープン形を採用、多少の固形物も通過可能。
●シンプルでコンパクトな電動機軸一体構造で、芯出しが不要。
●センタートップ構造のため取付け向きを選ばず、吐出し方向の変更が自由。
●静かな運転音。

■用途

●化学工業用　●医薬・化粧品工業用
●食品工業用　●繊維・染色工業用
●電子産業用　●石油工業用
●水処理工業用　●一般産業用
●洗浄機・純水装置・溶剤機器への組込用

■標準仕様

		TFSD形
ポンプ材質		SUS304(SCS13)
口　　径		20mm・25mm
全　揚　程		6.5m～32m
吐 出 し 量		20ℓ/min～130ℓ/min
使用液温度		0℃～80℃（但し、使用液により異なります）
最高使用圧力		ポンプ締切り圧力 ≦ 0.49MPa
接　　続		ねじ込み式（Rc 3/4・Rc1）
構造	羽根車	セミオープン形
	軸　封	メカニカルシール式（SiC vs SiC）
	電動機	全閉外扇屋外形　200V　2P

選定図

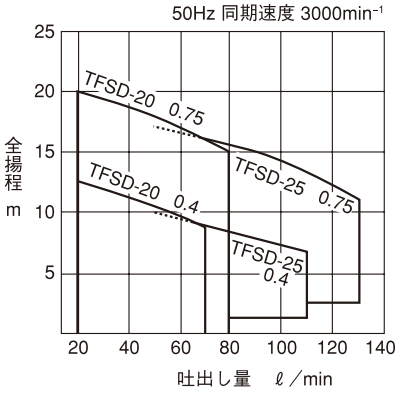

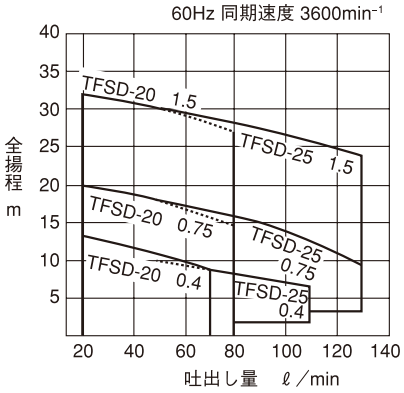

仕様表

50Hz 同期速度3000min⁻¹

口径 mm	形　式	電動機出力 kW	吐出し量 ℓ/min	全揚程 m	吐出し量 ℓ/min	全揚程 m	吐出し量 ℓ/min	全揚程 m
20	TFSD-20	0.4	20	12.5	50	10.5	70	8.8
	TFSD-20	0.75	20	20.0	50	18.0	80	15.0
25	TFSD-25	0.4	50	10.0	80	8.5	110	6.5
	TFSD-25	0.75	50	17.0	90	15.0	130	11.0

60Hz 同期速度3600min⁻¹

口径 mm	形　式	電動機出力 kW	吐出し量 ℓ/min	全揚程 m	吐出し量 ℓ/min	全揚程 m	吐出し量 ℓ/min	全揚程 m
20	TFSD-20	0.4	20	13.0	50	11.0	70	9.0
	TFSD-20	0.75	20	20.2	50	18.0	80	14.6
	TFSD-20	1.5	20	32.0	50	30.0	80	27.0
25	TFSD-25	0.4	50	10.0	80	8.5	110	7.0
	TFSD-25	0.75	50	18.0	90	15.0	130	11.0
	TFSD-25	1.5	50	30.0	90	27.5	130	23.5

■寸法図（計画・実施の際は、ポンプ外形寸法図をご確認願います。）

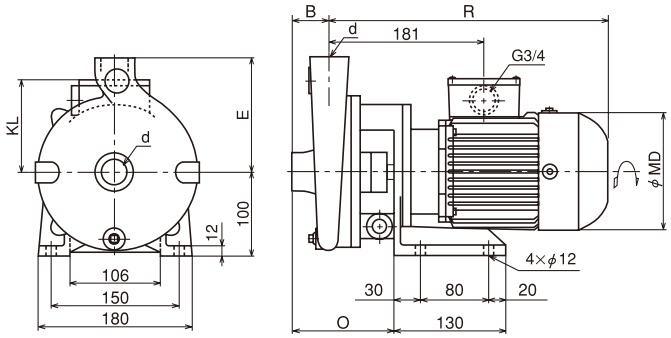

口径 d	形　式	電動機出力 kW	外形寸法 mm B	E	R	O	KL	MD	質量 kg
Rc 3/4	TFSD-20	0.4	40	125	326	116	113	140	16.5
	TFSD-20	0.75	40	125	326	116	113	140	19.5
	TFSD-20	1.5	40	125	379	116	128	174	26.0
Rc 1	TFSD-25	0.4	43	136	326	119	113	140	17.0
	TFSD-25	0.75	43	136	326	119	113	140	20.0
	TFSD-25	1.5	43	136	379	119	128	174	26.5

注：回転方向は電動機側より見て右。

COP 2P 直結／自吸式／メカニカルシール

■特長

●接液部は樹脂とステンレスを使用、錆に強いマルチタイプ。
●水路解析された羽根車と内部ケーシングの組み合わせにより、高性能発揮。
●2P電動機直結、軽量・小型の省スペースタイプ。
●軸封部はメカニカルシールで保守が容易。

■用途

●漁業用　●建築設備用
●農業用

■標準仕様

取扱液	液質	清水、海水
	液温	0～40℃（凍結のないこと）
構造	羽根車	セミオープン
	軸封	メカニカルシール（セラミック×カーボン）
	軸受	密封玉軸受
材質	ケーシング	ガラス繊維強化樹脂
	羽根車	ガラス繊維強化樹脂
	主軸	SUS304
電動機（別注）	種類	全閉外扇屋外形、全閉外扇屋内形
	電源	三相50Hz 200V、60Hz 200/220V
	極数	2極
接続	フランジ接続（専用形状）	

■特別仕様

電動機変更	電圧
材質変更	メカニカルシール SiC×SiC
	パッキン フッ素ゴム

■標準付属品

共通ベース……1
専用相フランジ（ボルト・パッキン付）……2組
カップリング……1組
カップリングガード……1
ストレーナ……1

選定図

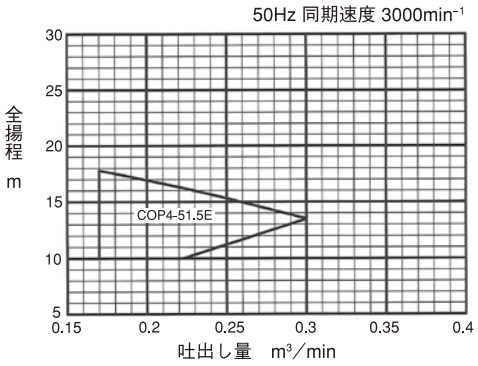

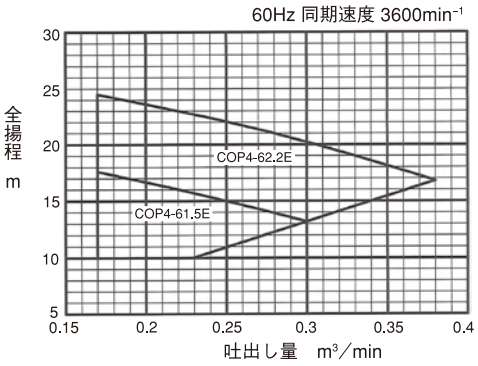

仕様表

50Hz同期速度3000min⁻¹

口径 mm	形　式	電動機出力 kW	吐出し量 m³/min	全揚程 m	吐出し量 m³/min	全揚程 m	吐出し量 m³/min	全揚程 m
50	COP4-51.5E	1.5	0.17	17.8	0.23	16.0	0.30	13.5

60Hz同期速度3600min⁻¹

口径 mm	形　式	電動機出力 kW	吐出し量 m³/min	全揚程 m	吐出し量 m³/min	全揚程 m	吐出し量 m³/min	全揚程 m
50	COP4-61.5E	1.5	0.17	17.6	0.23	15.7	0.30	13.2
	COP4-62.2E	2.2	0.17	24.5	0.28	21.0	0.38	16.8

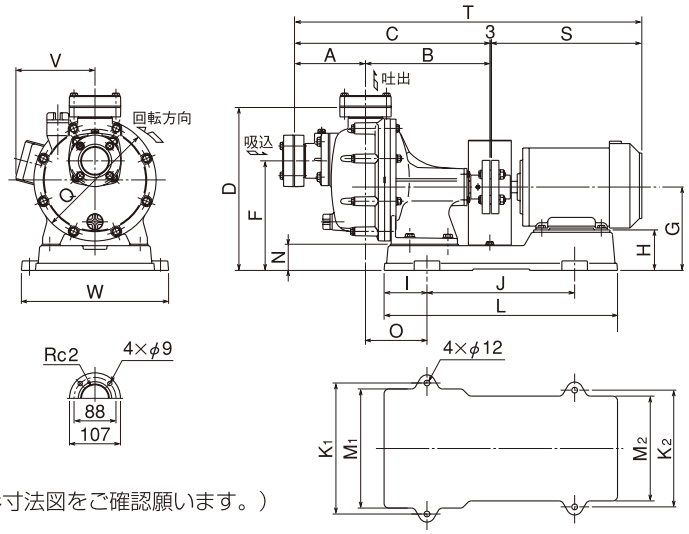

COP形 ■寸法図（計画・実施の際は、ポンプ外形寸法図をご確認願います。）

周波数 Hz	口径 mm	形　式	電動機出力 kW	外形寸法 mm A	B	C	D	F	G	H	I	J	K1	K2	L	M1	M2	N	O	Q	S	T	V	W	質量 kg
50	50	COP4-51.5E	1.5	149	261	410	342	230	175	85	90	310	275	245	490	250	220	55	129	256	323	736	167.5	309	29.5
60	50	COP4-61.5E	1.5	149	261	410	342	230	175	85	90	310	275	245	490	250	220	55	129	256	323	736	167.5	309	29.5
		COP4-62.2E	2.2	149	261	410	342	230	175	85	90	310	275	245	490	250	220	55	129	256	323	736	167.5	309	29.5

注1：S・T寸法は電動機により異なります。　注2：質量は電動機を含みません。　注3：回転方向は電動機側より見て右。

CMP

2P 直動／自吸式／メカニカルシール

■特長

●接液部は樹脂とステンレスを使用。錆に強いマルチタイプ。
●水路解析された羽根車と内部ケーシングの組み合わせにより、高性能発揮。
●低騒音電動機とポンプを一体化、コンパクトで静かな運転音。
●軸封部はメカニカルシールで保守が容易。
●電動機には焼損防止用の手動復帰式プロテクターが付属。（0.45kW以下）
●雨に強い全閉外扇屋外形電動機を採用。（0.1kWは除く）

■用途

●簡易水道用　●冷暖房用
●高所送水用　●小水量高揚程用
●建築設備用　●漁業用

■標準仕様

取扱液	液質	清水 海水（0.1kWは除く）
	液温	0～40℃（凍結のないこと）
構造	羽根車	仕様表に記載
	軸封	メカニカルシール(セラミック×カーボン)
	軸受	密封玉軸受
材質	ケーシング	ガラス繊維強化樹脂
	羽根車	ガラス繊維強化樹脂
	主軸	SUS304
電動機	種類	（0.25kW未満）開放保護形 （0.25kW以上）全閉外扇屋外形
	電源	単相100V、三相 200V
	極数	2極
接続	フランジ接続（専用形状） ※但し、CMP1-50.1,60.1形は15mm用ホースカップリング接続	

■特別仕様

電動機変更	電圧（0.75kW以上）
材質変更	メカニカルシール SiC×SiC（0.25kW以上）
	パッキン フッ素ゴム（0.25kW以上）

■標準付属品

	CMP1-50.1 CMP1-60.1	CMP-R, E, EN (50mm以下)	CMP6
単独ベース	1	1	1
専用相フランジ(ボルト・パッキン付)	—	2組	—
専用相フランジ(ボルト・ナット・パッキン付)	—	—	2組
ストレーナ	1	1	1
ホースカップリング用竹の子(15mm用)	2	—	—
ホースカップリングナット	2	—	—
ホースバンド(15mm用)	2	—	—
吸込みホース(15mm × 1.8m)	1	—	—

選定図

50Hz 同期速度 3000min⁻¹

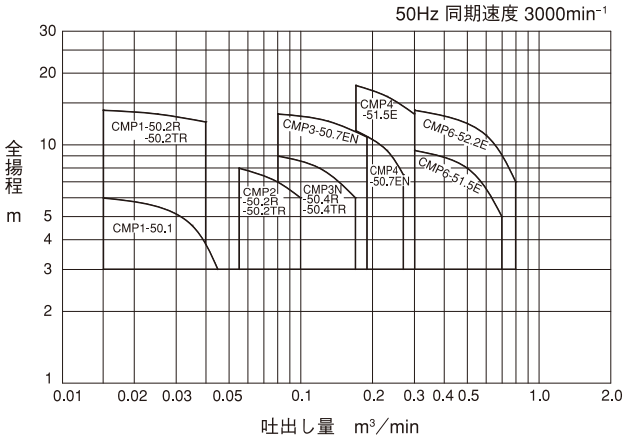

60Hz 同期速度 3600min⁻¹

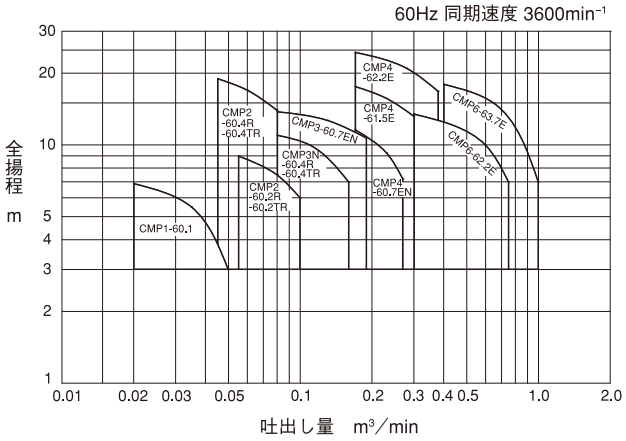

仕様表

50Hz同期速度3000min⁻¹

口径 mm	形　式	電動機 出力kW	電圧 V	羽根車	吐出し量 m³/min	全揚程 m	吐出し量 m³/min	全揚程 m	吐出し量 m³/min	全揚程 m
25	CMP1-50.1	0.105	100	セミオープン	—	—	0.035	4.6	—	—
	CMP1-50.2R	0.25	100	クローズ	0.015	14	0.025	13.5	0.04	12.5
	CMP1-50.2TR	0.25	200	クローズ	0.015	14	0.025	13.5	0.04	12.5
32	CMP2-50.2R	0.25	100	セミオープン	0.055	8	0.08	7	0.10	6
	CMP2-50.2TR	0.25	200	セミオープン	0.055	8	0.08	7	0.10	6
40	CMP3N-50.4R	0.4	100	セミオープン	0.08	9	0.12	8	0.17	6
	CMP3N-50.4TR	0.4	200	セミオープン	0.08	9	0.12	8	0.17	6
	CMP3-50.7EN	0.75	200	セミオープン	0.08	13.5	0.13	12.6	0.19	10.8
50	CMP4-50.7EN	0.75	200	セミオープン	0.17	11.5	0.23	9.5	0.27	7.5
	CMP4-51.5E	1.5	200	セミオープン	0.17	17.8	0.23	16	0.30	13.5
80	CMP6-51.5E	1.5	200	クローズ	0.30	9.5	0.50	8	0.70	5
	CMP6-52.2E	2.2	200	クローズ	0.30	14	0.60	11	0.80	7

60Hz同期速度3600min⁻¹

口径 mm	形　式	電動機 出力kW	電圧 V	羽根車	吐出し量 m³/min	全揚程 m	吐出し量 m³/min	全揚程 m	吐出し量 m³/min	全揚程 m
25	CMP1-60.1	0.12	100	セミオープン	—	—	0.035	5.5	—	—
32	CMP2-60.2R	0.3	100	セミオープン	0.055	9	0.08	7.5	0.10	6
	CMP2-60.2TR	0.3	200	セミオープン	0.055	9	0.08	7.5	0.10	6
	CMP2-60.4R	0.4	100	クローズ	0.045	19	0.06	17	0.08	14
	CMP2-60.4TR	0.4	200	クローズ	0.045	19	0.06	17	0.08	14
40	CMP3N-60.4R	0.45	100	セミオープン	0.08	11	0.11	10	0.16	7
	CMP3N-60.4TR	0.4	200	セミオープン	0.08	11	0.11	10	0.16	7
	CMP3-60.7EN	0.75	200	セミオープン	0.08	13.8	0.13	12.7	0.19	10.7
50	CMP4-60.7EN	0.75	200	セミオープン	0.17	11.6	0.23	9.3	0.27	7.2
	CMP4-61.5E	1.5	200	セミオープン	0.17	17.6	0.23	15.7	0.30	13.2
	CMP4-62.2E	2.2	200	セミオープン	0.17	24.5	0.28	21	0.38	16.8
80	CMP6-62.2E	2.2	200	クローズ	0.30	13.5	0.60	10	0.75	7
	CMP6-63.7E	3.7	200	クローズ	0.40	18	0.65	15	1.0	7

CMP形

■寸法図（計画・実施の際は、ポンプ外形寸法図をご確認願います。）

CMP1-50.1
CMP1-60.1

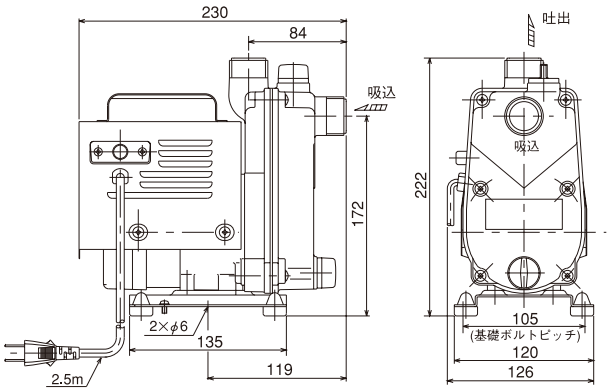

質量　4kg

※吸込、吐出の接続部は管用平行おねじ（G1）となります。
※付属品は15mmホース接続用です。

0.25kW～0.45kW（口径25mm～40mm）

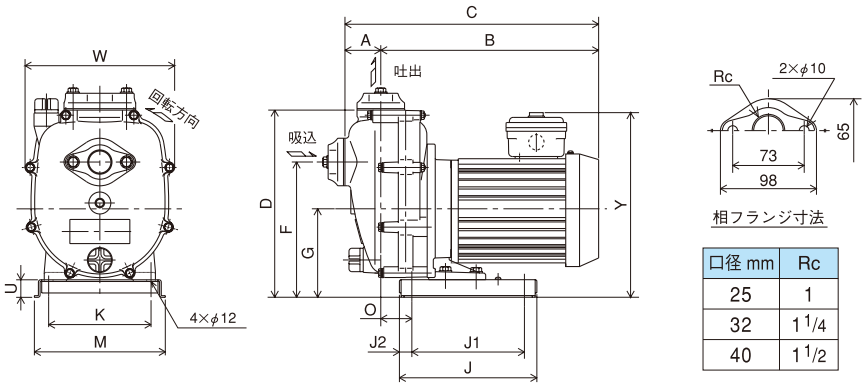

口径 mm	Rc
25	1
32	1 1/4
40	1 1/2

50Hz／60Hz

口径 mm	形　式	電動機 出　力 kW	外　形　寸　法　mm															質量 kg
			A	B	C	D	F	G	J	J1	J2	K	M	O	U	W	Y	
25	CMP1-50.2R	0.25	48.5	285.5	334	256	185	121	188	154	17	140	180	43	24	205.5	257	11
	CMP1-50.2TR	0.25	48.5	270.5	319	256	185	121	188	154	17	140	180	43	24	205.5	257	10
32	CMP2-50.2R	0.25	48.5	285.5	334	256	185	121	188	154	17	140	180	43	24	205.5	257	11
	CMP2-50.2TR	0.25	48.5	270.5	319	256	185	121	188	154	17	140	180	43	24	205.5	257	10
	CMP2-60.2R	0.3	48.5	285.5	334	256	185	121	188	154	17	140	180	43	24	205.5	257	11
	CMP2-60.2TR	0.3	48.5	270.5	319	256	185	121	188	154	17	140	180	43	24	205.5	257	10
	CMP2-60.4R	0.4	48.5	300.5	349	256	185	121	188	154	17	140	180	43	24	205.5	257	12.5
	CMP2-60.4TR	0.4	48.5	285.5	334	256	185	121	188	154	17	140	180	43	24	205.5	257	11
40	CMP3N-50.4R	0.4	48.5	300.5	349	256	185	121	188	154	17	140	180	43	24	205.5	257	12.5
	CMP3N-50.4TR	0.4	48.5	285.5	334	256	185	121	188	154	17	140	180	43	24	205.5	257	11
	CMP3N-60.4R	0.45	48.5	300.5	349	256	185	121	188	154	17	140	180	43	24	205.5	257	12.5
	CMP3N-60.4TR	0.4	48.5	285.5	334	256	185	121	188	154	17	140	180	43	24	205.5	257	11

注：回転方向は電動機側より見て右。

CMP形

■寸法図（計画・実施の際は、ポンプ外形寸法図をご確認願います。）

0.75kW～2.2kW（口径40mm～50mm）

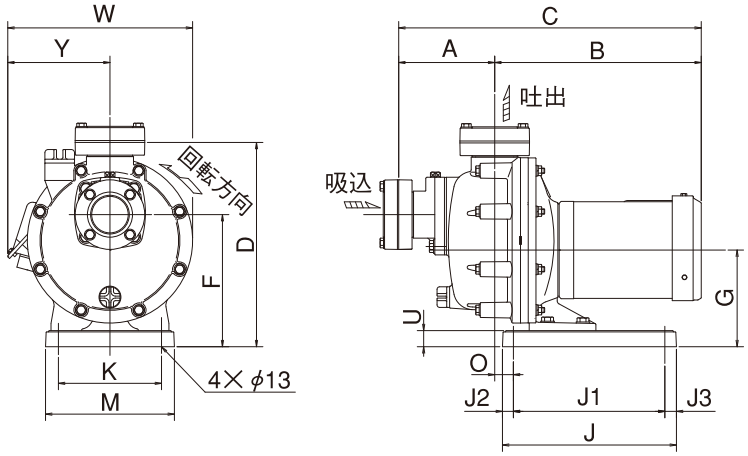

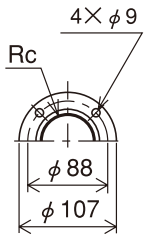

相フランジ寸法

口径 mm	Rc
40	1 1/2
50	2

1.5kW～3.7kW（口径80mm）

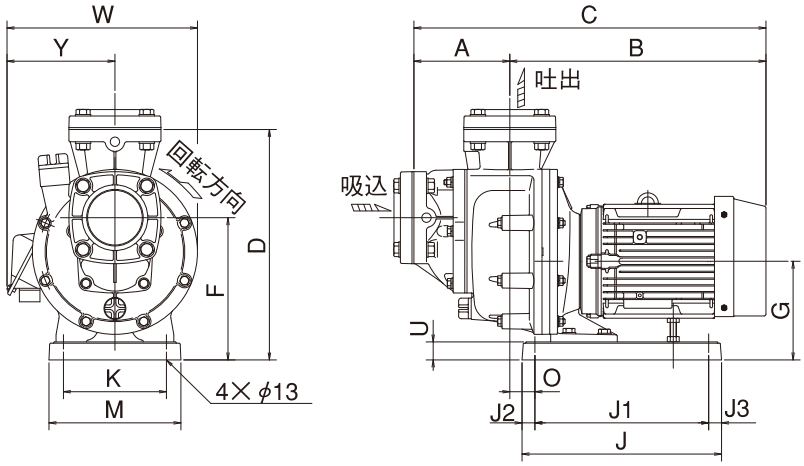

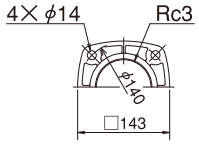

相フランジ寸法

周波数 Hz	口径 mm	形　式	電動機出力 kW	外形寸法 mm A	B	C	D	F	G	J	J1	J2	J3	K	M	O	U	W	Y	質量 kg
50	40	CMP3-50.7EN	0.75	149	320.5	469.5	317	205	150	270	235	17	18	160	200	29	25	272	144	23.5
	50	CMP4-50.7EN	0.75	149	320.5	469.5	317	205	150	270	235	17	18	160	200	29	25	272	144	23.5
		CMP4-51.5E	1.5	149	359	508	317	205	150	270	235	17	18	160	200	29	25	295.5	167.5	30.5
	80	CMP6-51.5E	1.5	149	369	518	358	221	153	310	270	20	20	160	205	39	28	295.5	167.5	32
		CMP6-52.2E	2.2	149	398	547	358	221	153	310	270	20	20	160	205	39	28	295.5	167.5	36
60	40	CMP3-60.7EN	0.75	149	320.5	469.5	317	205	150	270	235	17	18	160	200	29	25	272	144	23.5
	50	CMP4-60.7EN	0.75	149	320.5	469.5	317	205	150	270	235	17	18	160	200	29	25	272	144	23.5
		CMP4-61.5E	1.5	149	359	508	317	205	150	270	235	17	18	160	200	29	25	295.5	167.5	30.5
		CMP4-62.2E	2.2	149	388	537	317	205	150	270	235	17	18	160	200	29	25	295.5	167.5	34.5
	80	CMP6-62.2E	2.2	149	398	547	358	221	153	310	270	20	20	160	205	39	28	295.5	167.5	36
		CMP6-63.7E	3.7	149	422	571	365	228	160	360	320	20	20	160	208	29	35	314	186	46.5

※CMP6-63.7E：端子箱位置は水平より30°上位置になります。　　注：回転方向は電動機側より見て右。

CMP-D

直動／自吸式／メカニカルシール

直流24V専用

■特長

●接液部は樹脂とステンレス使用。錆に強いマルチタイプ。
●軸封部はメカニカルシールで保守が容易。
●電源　直流24V専用。
●逆転防止機能：逆配線時には電動機が起動しない安心設計。
●水路解析されたセミオープン羽根車と内部ケーシングの組み合わせにより、高性能発揮。
●低騒音電動機とポンプを一体化、コンパクトで静かな運転音。

■用途

●農業用　●漁業用

■標準仕様

取扱液	液質	海水、清水
	液温	0～40℃（凍結のないこと）
構造	羽根車	セミオープン
	軸封	メカニカルシール（セラミック×カーボン）
	軸受	密封玉軸受
材質	ケーシング	ガラス繊維強化樹脂
	羽根車	ガラス繊維強化樹脂
	主軸	SUS304
電動機	種類	直流整流子電動機（屋内用）
	電源	DC24V
接続	フランジ接続（専用形状）	

■標準付属品

単独ベース……1
ストレーナ……1
竹の子……3
専用相フランジ（ボルト・パッキン付）……2組

選定図

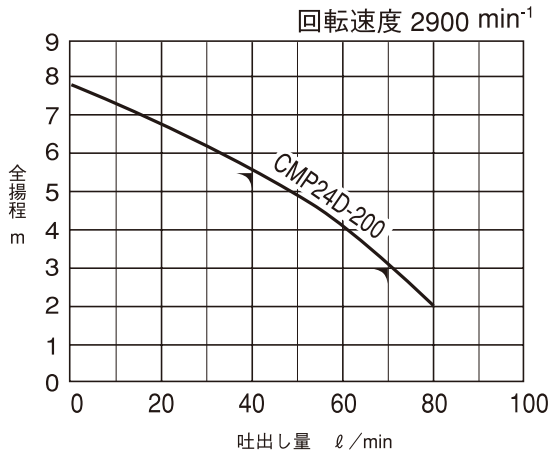

■寸法図（計画・実施の際は、ポンプ外形寸法図をご確認願います。）

質量　12.2kg

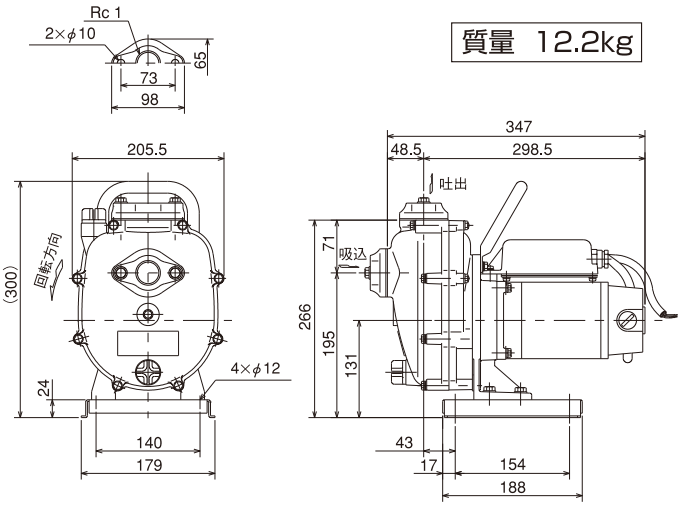

仕様表

口径 mm	形　式	ポンプ		電動機					定格時間	使用場所	回転方向
		吐出し量 ℓ/min	全揚程 m	形式	定格出力 W	定格電圧 V	定格電流 A	回転速度 min-1			
25	CMP24D-200	40／70	5.5／3	直流整流子電動機	200	DC 24	11.0	2900	連続	屋内用	電動機側から見て時計方向（逆転防止付）

HP 2P 直動／自吸式／メカニカルシール

小型軽量

■特長

●扱いやすい自吸式ポンプ。

●小型、軽量で高性能、低騒音。

●家庭用から農漁業、幅広い用途に対応。

●電動機には焼損防止の手動復帰式プロテクターが付属。

■用途

●家庭用　●農業用

●漁業用　●建築設備用

■標準仕様

取扱液	液質	清水
	液温	0～50℃（凍結のないこと） 但しHP-200は0～40℃
吸上げ高さ	HP-50 ：2m以内	
	HP-100：2m以内	
	HP-200：3m以内	
構造	羽根車	セミオープン
	軸封	メカニカルシール（セラミック×カーボン）
	軸受	密封玉軸受
材質	ケーシング	合成樹脂
	羽根車	合成樹脂
	主軸	SUS403
電動機	種類	開放保護形
	電源	単相100V
	極数	2極
接続	HP-50 ：15mm用ホース接続 HP-100：15mm用ホースカップリング接続 HP-200：25mm用ホースカップリング接続	

■標準付属品

	HP-50	HP-100	HP-200
電動機用カバー	1	1	1
単独ベース	1	1	1
ストレーナ	1	1	1
吸込みホース	15mm×1.8m	15mm×1.8m	—
ホースバンド（15mm用）	2	2	—
ホースバンド（25mm用）	—	—	3
電源コード（2.5m）	1	1	1
アース線	1	1	1
ホースカップリングナット	—	2	2
ホースカップリング用竹の子（15mm用）	—	2	—
ホースカップリング用竹の子（25mm用）	—	—	2
ホースカップリングパッキン	—	2	2
竹の子（25mm用）	—	—	1

選定図

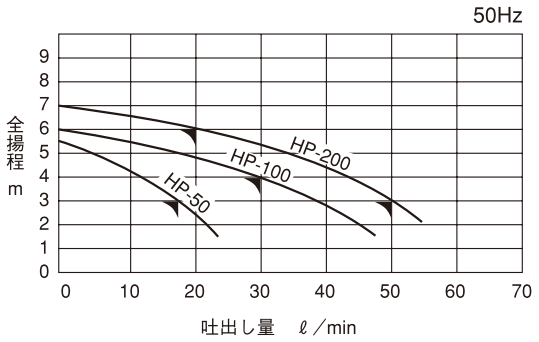

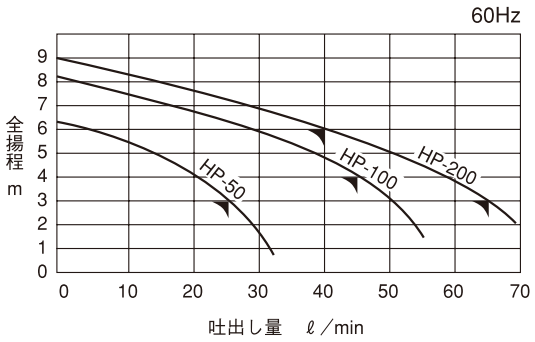

仕様表

50Hz

口径 mm	形　式	吐出し量 ℓ/min	全揚程 m	吐出し量 ℓ/min	全揚程 m	出力 W	定格消費電力 W	質量 kg
15	HP-50	18	3	—	—	60	105	3.5
25	HP-100	30	4	—	—	80	130	3.9
	HP-200	20	6	50	3	135	220	7.0

60Hz

口径 mm	形　式	吐出し量 ℓ/min	全揚程 m	吐出し量 ℓ/min	全揚程 m	出力 W	定格消費電力 W	質量 kg
15	HP-50	25	3	—	—	80	130	3.5
25	HP-100	45	4	—	—	120	180	3.9
	HP-200	40	6	65	3	210	300	7.0

※HP-100　付属品は15mmホース接続用です。（吐出しホースは15mmの物を選定願います。）
HP-200　付属品は25mmホース接続用です。

HP形

■寸法図（計画・実施の際は、ポンプ外形寸法図をご確認願います。）

HP-50

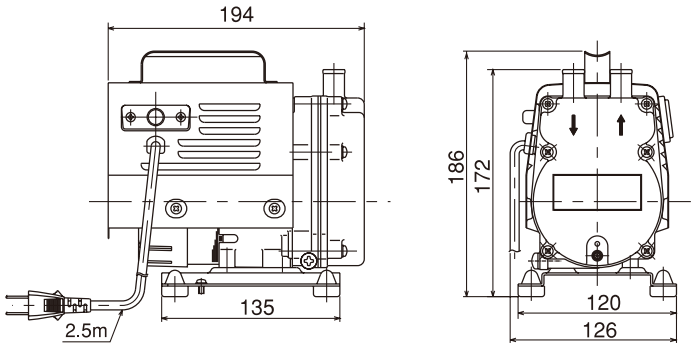

※吸込、吐出の接続部は15mm用ホース接続となります。

HP-100

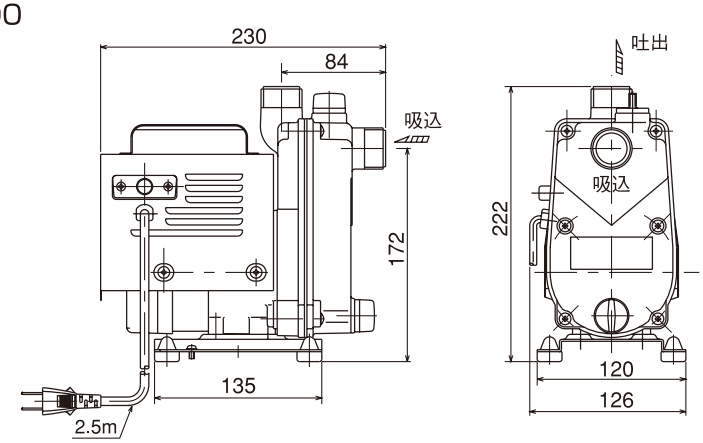

※吸込、吐出の接続部は管用平行おねじ（G1）となります。
※付属品は15mmホース接続用です。

HP-200

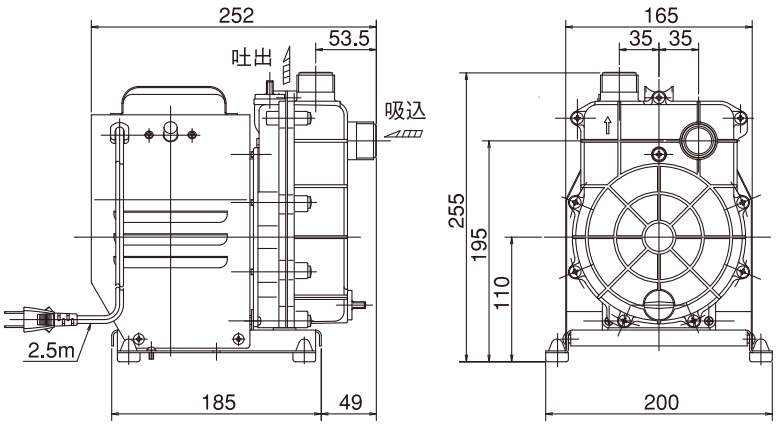

※吸込、吐出の接続部は管用平行おねじ（G1）となります。
※付属品は25mmホース接続用です。

簡易海水仕様　O-G形、O-M形、OH形

■製作範囲

O-G形（グランドパッキン式）
口径40mm(O-3GE)〜口径100mm(O-7GE)

O-M形（メカニカルシール式：標準材質 SiC×SiC）
口径40mm(O-3ME)〜口径100mm(O-7ME)

OH形
口径40mm(OH-3E)〜口径150mm(OH-9E)

O形
口径125mm(O-8E)〜口径200mm(O-10E)

■簡易海水用仕様

❶	主軸	ステンレス製／SUS304
	ボルト・ナット類	ステンレス製／SUS304

■オプション

❷	グランド	ステンレス製／SCS13
	犠牲陽極付	

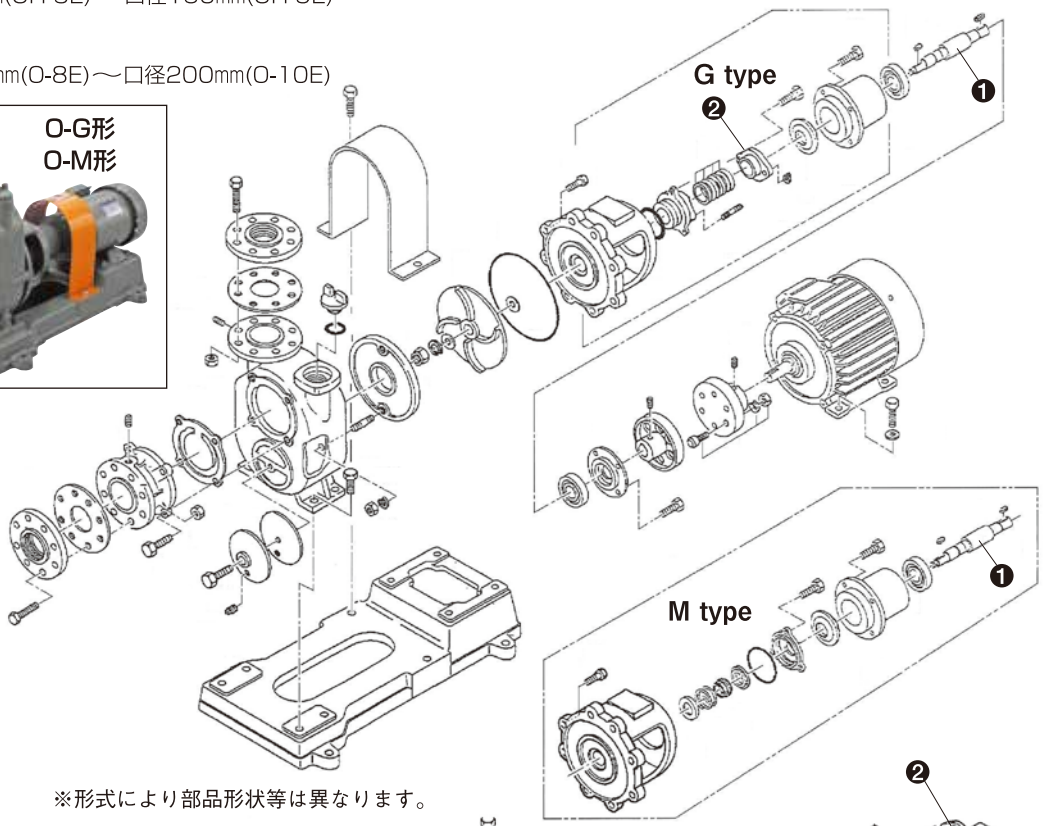

※形式により部品形状等は異なります。

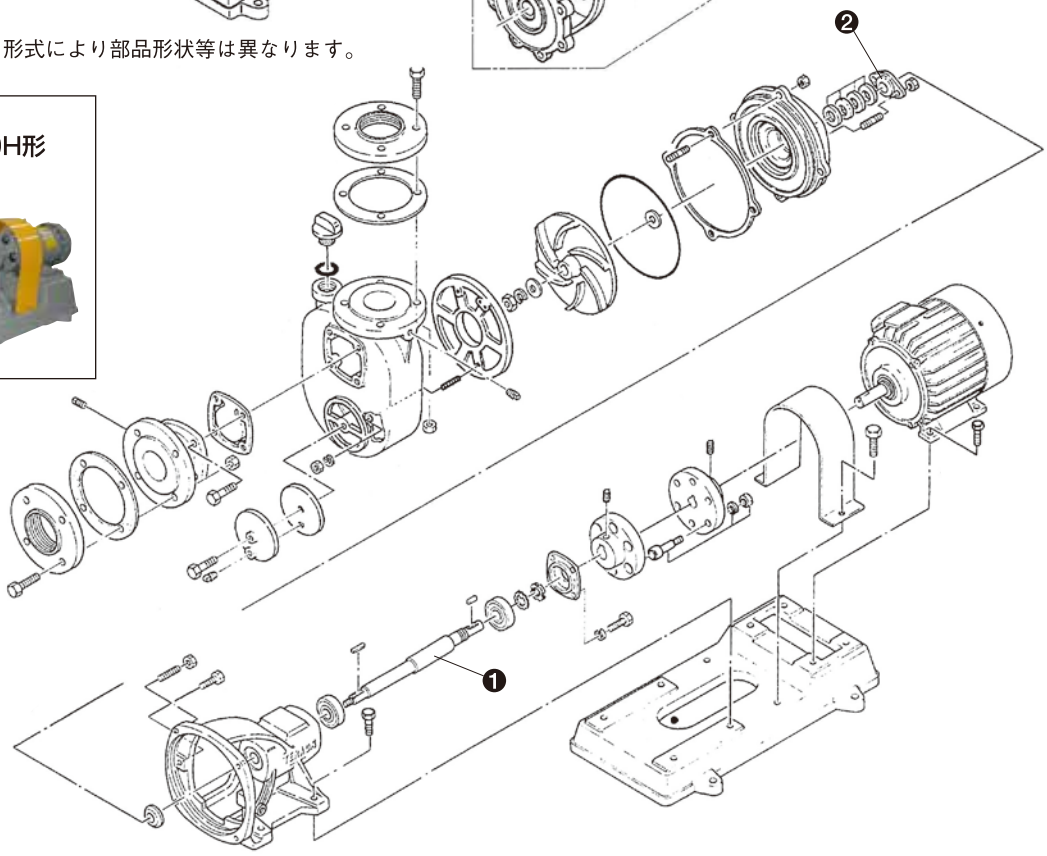

掲載以外の仕様についても対応しますのでお問い合わせください。

簡易海水仕様　P形

■簡易海水用仕様

❶	主軸	ステンレス製／SUS304
	ボルト・ナット類	ステンレス製／SUS304

■オプション

❷	グランド	ステンレス製／SCS13

■製作範囲

P形
口径40mm～口径80mm

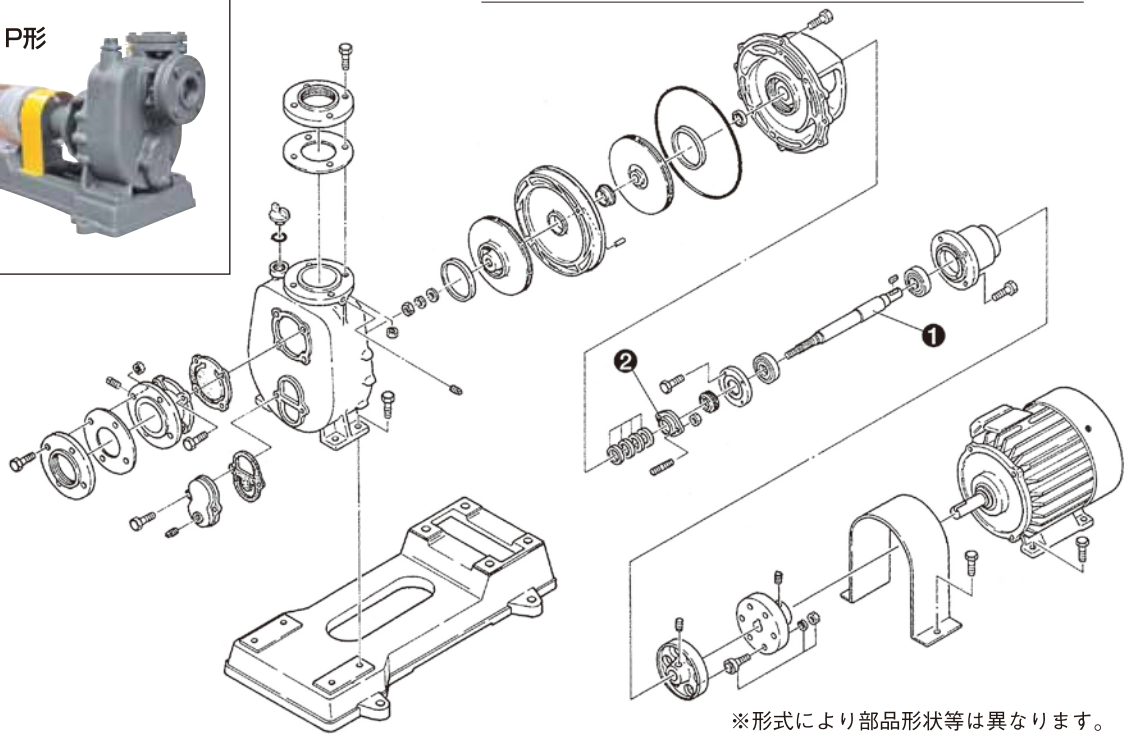

※形式により部品形状等は異なります。

軸封部外部注水仕様　O-M形 メカニカルシール式

グランドパッキン式も製作可能

O-G形の場合は「ランタンリング付」
外部注水方式です。

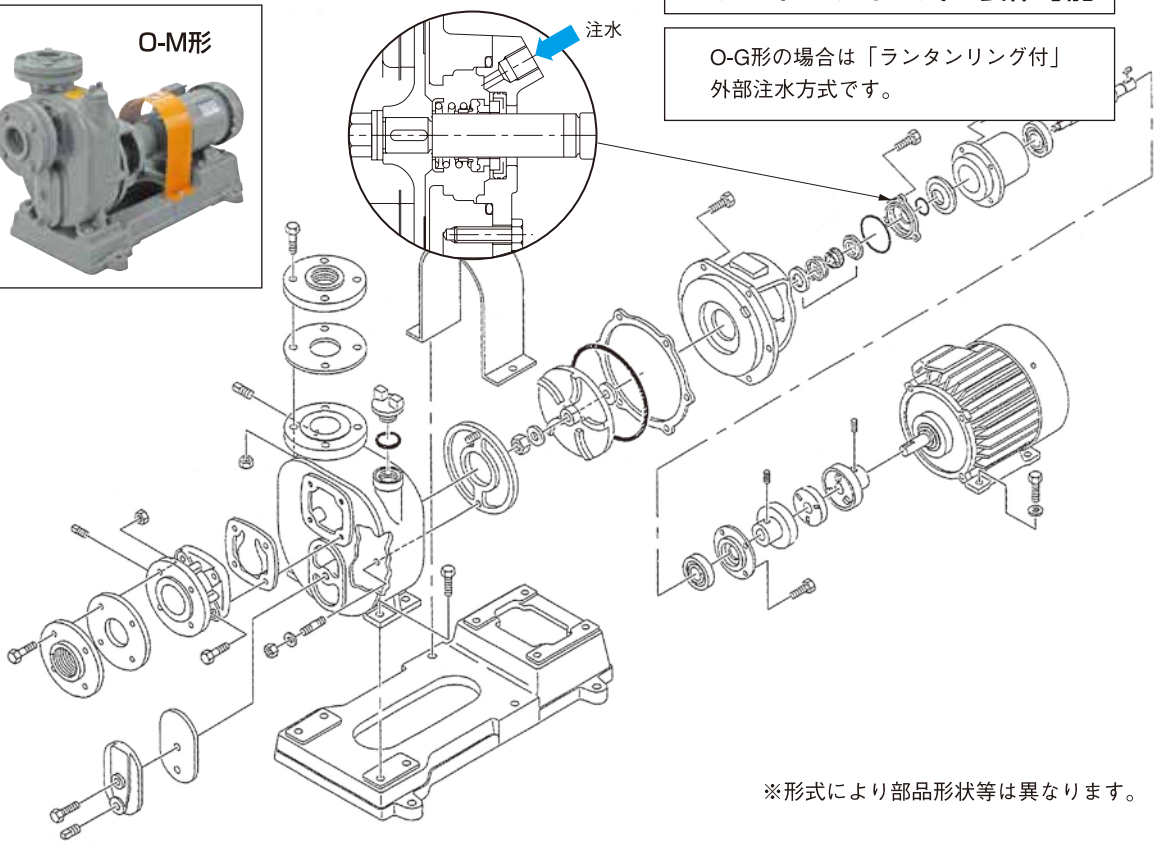

※形式により部品形状等は異なります。

掲載以外の仕様についても対応しますのでお問い合わせください。

要部砲金・要部ステンレス仕様　O-G形、O-M形

■製作範囲

O-G形（グランドパッキン式）
口径40mm(O-3GE)〜口径100mm(O-7GE)

O-M形（メカニカルシール式：標準材質 SiC×SiC）
口径40mm(O-3ME)〜口径100mm(O-7ME)

■要部砲金製仕様・要部ステンレス製仕様

	要部砲金製	要部ステンレス製
❶ 羽根車	CAC406	SCS13
❷ 摩擦板	CAC406	SCS13
❸ 主　軸	SUS304（接液部）	

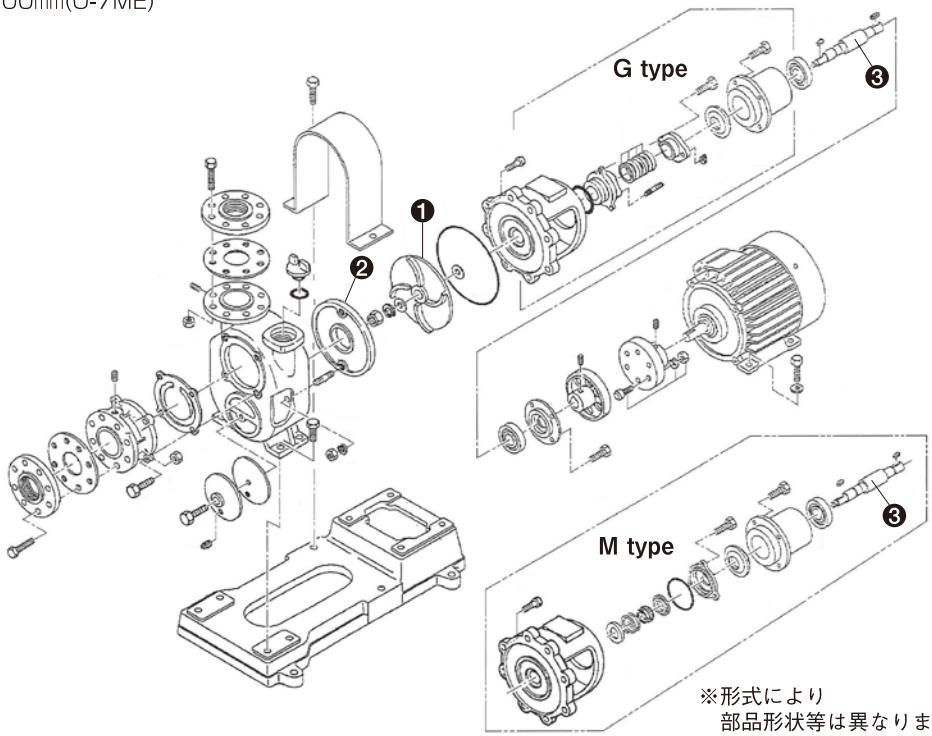

※形式により
部品形状等は異なります。

耐熱・耐油仕様　O-G形、O-M形

●液質・液温により限界がありますので、お問い合わせください。

■製作範囲

O-G形（グランドパッキン式）
口径25mm(O-1G)〜口径100mm(O-7GE)

O-M形（メカニカルシール式：標準材質 SiC×SiC）
口径25mm(O-1M)〜口径100mm(O-7ME)

■耐熱・耐油性仕様／パッキン類

❶ ケーシングパッキン	NBR	❹ 注水口止栓パッキン	NBR
❷ 吸水弁	NBR	❺ 相フランジパッキン	NBR
❸ 掃除蓋パッキン	NBR		

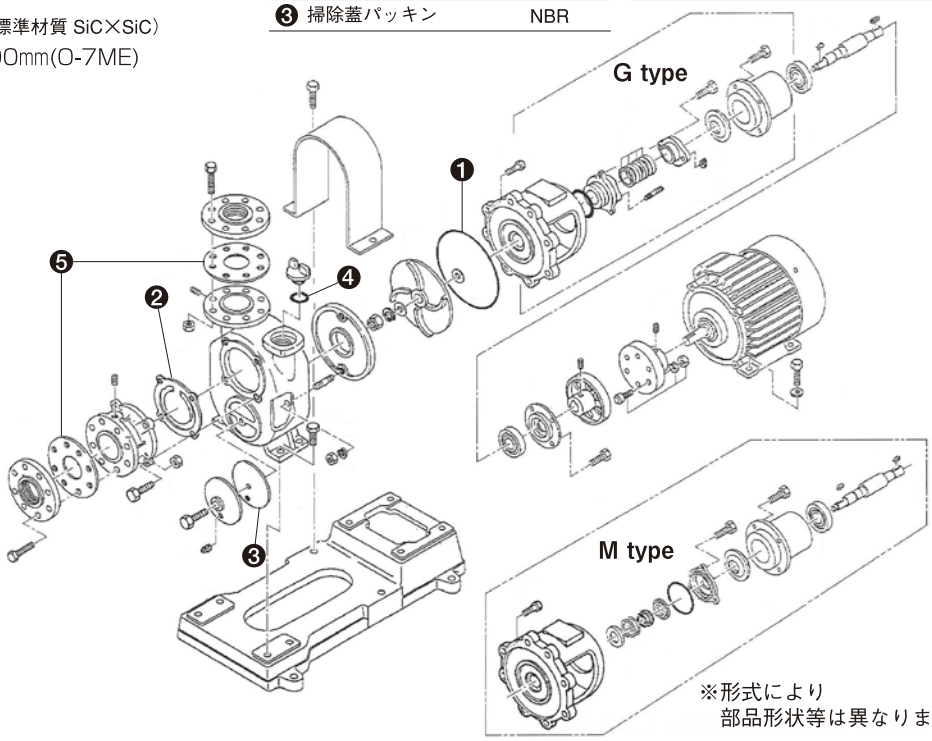

※形式により
部品形状等は異なります。

掲載以外の仕様についても対応しますのでお問い合わせください。

耐熱・耐油仕様　MP形

●液質・液温により限界がありますので、お問い合わせください。

■製作範囲

MP形
口径25㎜～口径50mm

■耐熱・耐油性仕様／パッキン類

❶	ケーシングパッキン	NBR
❷	内部ケーシングパッキン	NBR
❸	吸水弁	NBR
❹	注水口止栓パッキン	NBR
❺	相フランジパッキン	NBR
❻	ドレンプラグパッキン	NBR

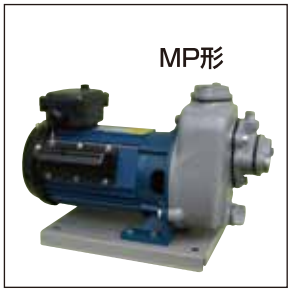

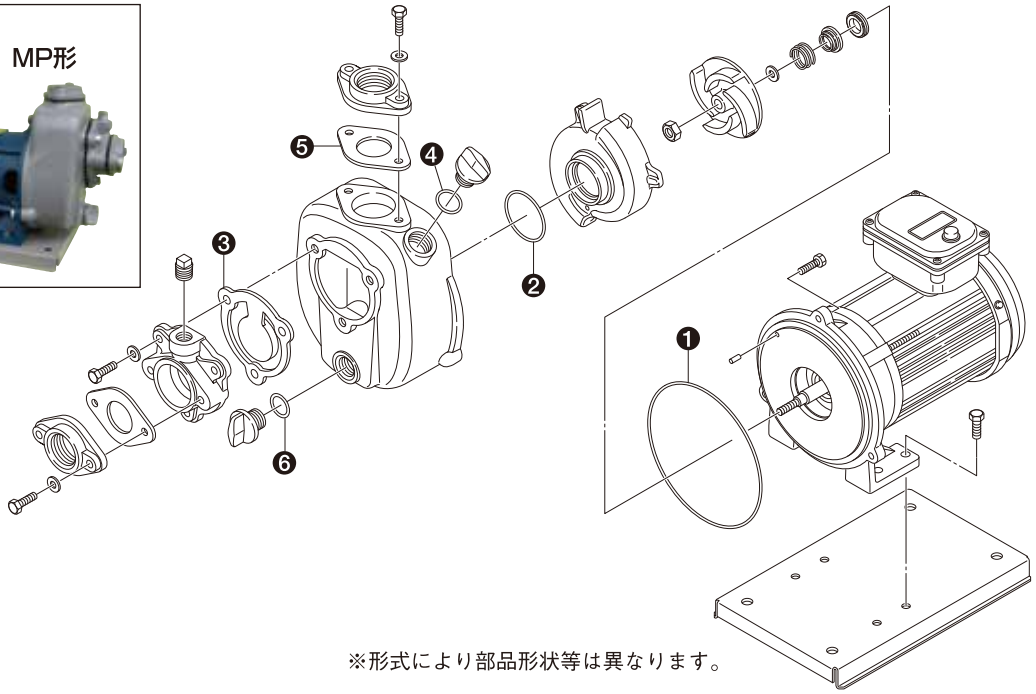

※形式により部品形状等は異なります。

耐熱・耐油仕様　MPJ形

●液質・液温により限界がありますので、お問い合わせください。

■製作範囲

MPJ形
口径40㎜～口径100mm

■耐熱・耐油性仕様／パッキン類

❶	ケーシングパッキン	NBR
❷	内部ケーシングパッキン	NBR
❸	吸水弁	NBR
❹	注水口止栓パッキン	NBR
❺	相フランジパッキン	NBR
❻	ドレンプラグパッキン	NBR

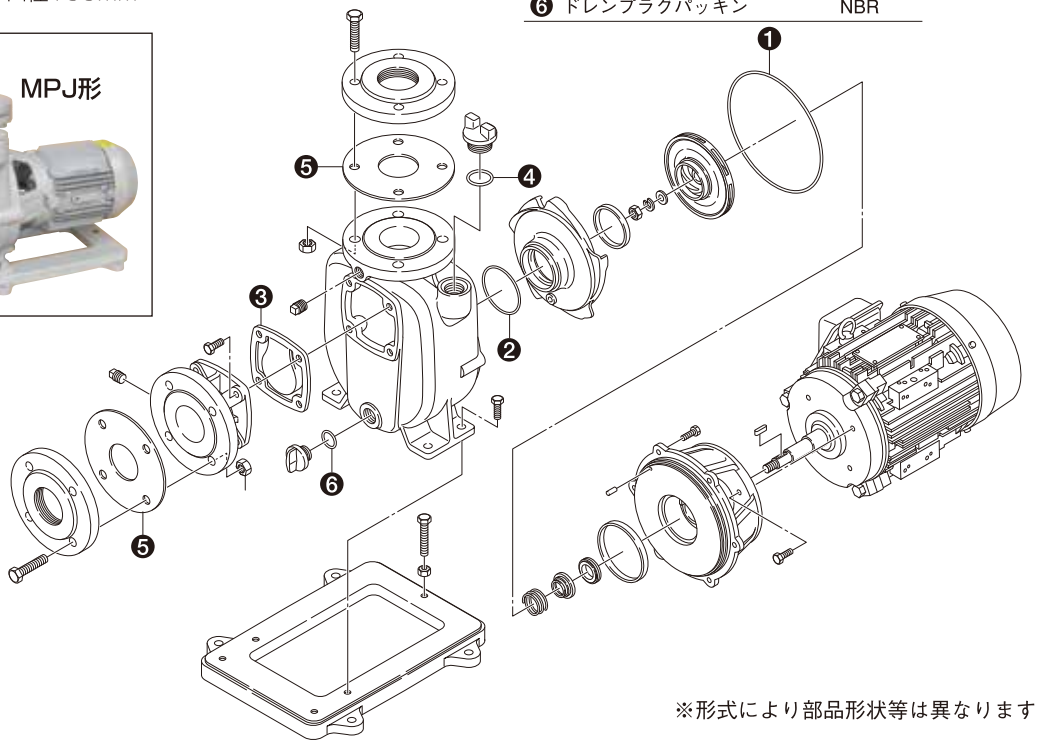

※形式により部品形状等は異なります。

掲載以外の仕様についても対応しますのでお問い合わせください。

メカニカルシール材質変更・異電圧

	軸封部：メカニカルシール材質変更	電動機：電圧変更（異電圧）
O-M形　OW・OHW形	対応不可	50Hz　400V 60Hz　400／440V
O形（口径125mm以上）　OH形	・耐酸超硬×カーボン ・耐酸超硬×耐酸超硬 ・SiC×SiC	50Hz　400V 60Hz　400／440V
MP形	SiC×SiC×フッ素ゴム	対応不可
MPJ形	SiC×SiC×フッ素ゴム（2.2kW以下） SiC×SiC×NBR（3.7kW以上）	50Hz　400V 60Hz　400／440V 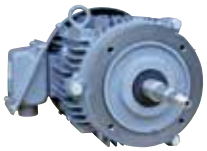
CMP形 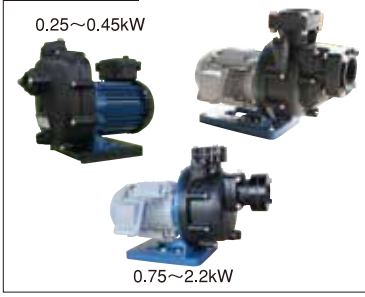	SiC×SiC×フッ素ゴム	50Hz　400V 60Hz　400／440V 但し0.75kW以上が対応可能 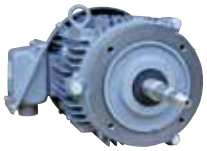

その他特別仕様

主軸表面溶射加工

主な向上性
耐摩耗性

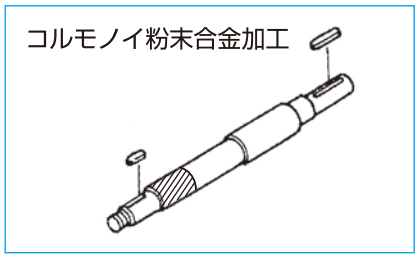

加工範囲
コルモノイ粉末合金加工

対応機種
O形　OH形　CO形　COH形　P形　TO形

カップリングカバー密閉式

対応機種　O形　OH形　OW形　OHW形　CO形　COH形　P形　TO形

出力変更

対応機種　O形　OH形　OW形　OHW形　CO形　COH形

※標準仕様範囲外、及び液体の粘度・比重などにより対応します。

ご案内に限らず、ユーザー様からの「あんなこと」「こんなこと」のご要望にお応えできる体制を整えておりますので、何なりとお申し出いただきますようお願いいたします。

水中ポンプの故障診断と処置

- 故障
  - ポンプが回らない
    - 電気系不具合
      - 保護装置作動 ― 配電盤内再点検。
      - 停電 ― 電力会社に問い合わせる。
      - ヒューズ切れ ― 規定のものを入れる。
      - （マグネット）スイッチ故障 ― 点検修理・交換。
      - 配電盤と電動機間のケーブル損傷 ― ポンプを引上げ、ケーブル修理・交換。
      - 電動機自動焼損保護装置作動 ― ポンプを引き上げ、点検修理・交換。
    - ポンプ不具合
      - ポンプ又は電動機が機械的にロックされている ― ポンプを引上げ修理する。
      - 電動機またはケーブルの損傷 ― ポンプを引上げ修理する。
  - ポンプは回る
    - 吐出し量・圧力の不足
      - 逆回転 ― 三相電源の場合、2線を入れ替える。
      - ポンプ空気抜き不十分 ― 空気抜きを完全にする。
      - 異物による閉塞 ― 揚水管、ストレーナ、羽根車の異物の詰まりを取り除く。
      - 羽根車の摩耗 ― 羽根車を交換する。
      - 運転水位の変化 ― 正規の運転水位にて運転する。
    - 振動・騒音
      - 据付・配管の不具合 ― ポンプを堅く固定する。配管の共振に注意。
      - 運転点の不適合 ― カタログの標準仕様点付近にて運転する。
      - 羽根車の不平衡 ― 羽根車に異物がかみ込んでいないか確認し、あれば取り除く。
      - 電動機不具合 ― 電動機ベアリングの摩耗・破損があれば修理する。
    - 過電流
      - 水量過多 ― カタログの標準仕様点以内に調整する。
      - 異物のかみ込み ― ポンプ内部を点検し、あれば取り除く。
      - 揚液の比重大 ― 比重を確認する。
      - 電圧低下 ― 正規の電圧にて運転する。
      - 電動機不具合 ― 電動機修理・交換。

テラダ水中ポンプ・用途別製品一覧表

	用途										
	工業設備用	化学工業用	浄化槽用	土木用	ピット雑排水用	厨房排水用	洪水・災害対策用	農業用	漁業用	家庭用	底水用
PX形	●		●		●	●					
PXA形	●		●		●	●					
PG形	●				●						
PGA形	●				●						
CX形	●	●	●		●	●			●		
CX-L形											●
CXA形	●	●	●		●	●			●		
S形				●			●	●			
S-500LN											●
CS形	●	●									
CS-L形											●
CS-N形	●	●							●		
S形（大型）	●			●							
TCVS形	●		●	●	●	●					
TCN形	●			●	●						
SSX-500				●				●			
SXD形	●			●	●						
SDK形	●			●							
SD形	●			●	●						
SX-150			●			●				●	
SXA-150			●			●				●	
SG-150C										●	
SA-150C										●	
CSA-100										●	
CSL-100L									●	●	●
S-D形									●		
SL形・SP-150B										●	
SH-150										●	

PX・PXA 2P 清水～固形物を含む水

（非自動）　（自動）

固形物混入水用

■特長

- ●軽量・コンパクトで詰まりにくい。
- ●接液部はすべて樹脂とステンレスを採用、サビに強く優れた耐久性。
- ●「垂直」「水平」のどちらでも吐出し方向を変更できる新機構。（1.5kW,2.2kW除く）
- ●配管したままで、点検・掃除ができるプルアウト構造。
- ●電動機に自動焼損防止装置内蔵。
- ●LLT(ロングライフテック)採用によりメカニカルシールの冷却・潤滑性が向上。(0.25kW～0.75kW)

■用途

- ●合併処理浄化槽用
- ●汚物槽用
- ●雑排水用

■標準仕様

		0.15kW	0.25kW～0.75kW	1.5kW～2.2kW
取扱液	液質	清水、多少の固形物を含む汚水・雑排水	清水、汚水、固形物を含む水	清水、汚水・固形物、汚泥を含む水
	異物通過径	28mm以下	35mm以下	30mm以下
	液温	0～40℃（凍結のないこと）	0～40℃（凍結のないこと）	0～40℃（凍結のないこと）
構造	羽根車	ボルテックス	ボルテックス	ボルテックス
	軸封	メカニカルシール	ダブルメカニカルシール	ダブルメカニカルシール
	軸受	密封玉軸受	密封玉軸受	密封玉軸受
材質	ケーシング	合成樹脂（ガラス繊維入り）	合成樹脂（ガラス繊維入り）	合成樹脂（ガラス繊維入り）
	羽根車	合成樹脂（ガラス繊維入り）	合成樹脂（ガラス繊維入り）	合成樹脂（ガラス繊維入り）
	軸封	セラミック×カーボン	SiC×SiC（接液側） セラミック×カーボン（電動機側）	SiC×SiC（接液側） SiC×SiC（電動機側）
	主軸	SUS304	SUS304	SUS304
電動機	種類	乾式水中電動機	乾式水中電動機	乾式水中電動機
	電源	仕様表に記載	仕様表に記載	仕様表に記載
	極数	2極	2極	2極
接続	フランジ接続（専用形状）		フランジ接続（専用形状）	フランジ接続（専用形状）

■特別仕様

構造変更	吸込口フランジ式（0.15kWのみ）、キャブタイヤケーブル延長、犠牲陽極付（0.75kW以下）
異電圧	50Hz 400V・60Hz 400/440V（0.75kW以下は非自動のみ）

性能曲線

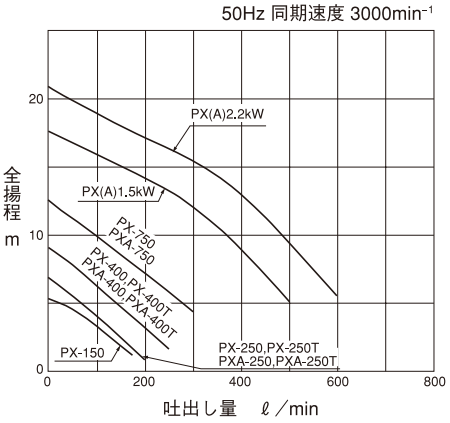

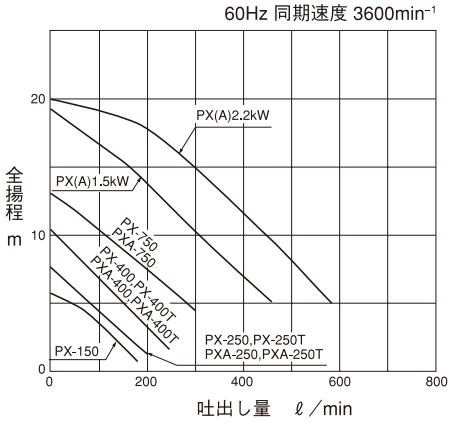

■標準付属品

	PX形 0.15kW	PX形 0.25kW～0.75kW	PXA形 0.25kW～0.75kW	PX形 1.5kW・2.2kW	PXA形 1.5kW・2.2kW
キャブタイヤケーブル	4m	5m	5m	8m	8m
相フランジ	1組	1組	1組	1組	1組
竹の子	1	1	—	—	—
ホースバンド	1	1	—	—	—
フロート支持棒	—	—	1	—	1
着脱装置	—	—	—	オプション	

仕様表

50Hz同期速度3000min⁻¹

口径 mm	形式 非自動	形式 自動	吐出し量 ℓ/min	全揚程 m	吐出し量 ℓ/min	全揚程 m	出力 kW	電圧 V	相
40	PX-150	—	40	4.8	100	3.5	0.15	100	単
	PX-250	PXA-250	40	6.0	170	2.0	0.25	100	単
	PX-250T	PXA-250T	40	6.0	170	2.0	0.25	200	三
50	PX-400	PXA-400	40	8.0	180	4.0	0.4	100	単
	PX-400T	PXA-400T	40	8.0	180	4.0	0.4	200	三
	PX-750	PXA-750	40	11.5	250	6.0	0.75	200	三
	PX4-1500	PXA4-1500	—	—	350	10.5	1.5	200	三
65	PX5-1500	PXA5-1500	—	—	350	10.5	1.5	200	三
	PX5-2200	PXA5-2200	—	—	350	14.1	2.2	200	三
80	PX6-1500	PXA6-1500	—	—	350	10.5	1.5	200	三
	PX6-2200	PXA6-2200	—	—	350	14.1	2.2	200	三

60Hz同期速度3600min⁻¹

口径 mm	形式 非自動	形式 自動	吐出し量 ℓ/min	全揚程 m	吐出し量 ℓ/min	全揚程 m	出力 kW	電圧 V	相
40	PX-150	—	40	5.0	100	3.5	0.15	100	単
	PX-250	PXA-250	40	6.0	170	2.0	0.25	100	単
	PX-250T	PXA-250T	40	6.0	170	2.0	0.25	200	三
50	PX-400	PXA-400	40	9.0	180	4.0	0.4	100	単
	PX-400T	PXA-400T	40	9.0	180	4.0	0.4	200	三
	PX-750	PXA-750	40	12.0	250	6.0	0.75	200	三
	PX4-1500	PXA4-1500	—	—	300	10.5	1.5	200	三
65	PX5-1500	PXA5-1500	—	—	300	10.5	1.5	200	三
	PX5-2200	PXA5-2200	—	—	350	13.4	2.2	200	三
80	PX6-1500	PXA6-1500	—	—	300	10.5	1.5	200	三
	PX6-2200	PXA6-2200	—	—	350	13.4	2.2	200	三

PX形・PXA形

■寸法図（計画・実施の際は、ポンプ外形寸法図をご確認願います。）

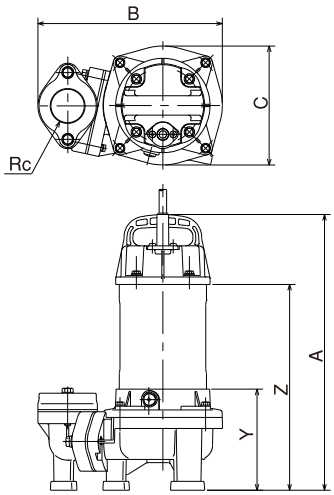

PX形（非自動）Y：運転可能最低水位　Z：連続運転可能最低水位　50Hz／60Hz

口径 mm	形　式	電動機出力 kW	外形寸法 mm A	B	C	Y	Z	Rc	質量 kg
40	PX-150	0.15	341	208	145	125	257	1½	5.0
	PX-250	0.25	370	248	160	140	275	1½	6.8
	PX-250T	0.25	370	248	160	140	275	1½	6.2
50	PX-400	0.4	380	248	160	140	285	2	7.3
	PX-400T	0.4	380	248	160	140	285	2	7.0
	PX-750	0.75	395	248	160	140	300	2	8.4
	PX4-1500	1.5	485	295	203	150	420	2	16.0
65	PX5-1500	1.5	485	295	203	150	420	2½	16.0
	PX5-2200	2.2	510	295	203	150	440	2½	19.0
80	PX6-1500	1.5	485	295	203	150	420	3	16.0
	PX6-2200	2.2	510	295	203	150	440	3	19.0

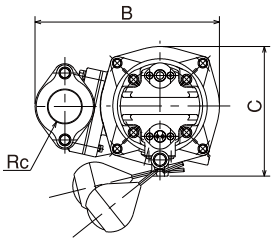

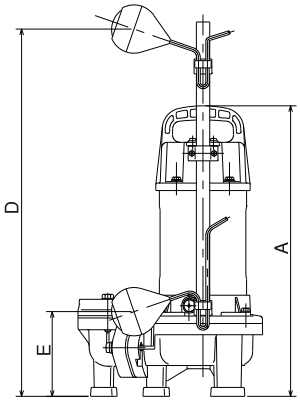

PXA形（自動）　D：最大起動水位　E：停止水位　50Hz／60Hz

口径 mm	形　式	電動機出力 kW	外形寸法 mm A	B	C	D	E	Rc	質量 kg
40	PXA-250	0.25	390	248	160	460	140	1½	7.3
	PXA-250T	0.25	390	248	160	460	140	1½	6.7
50	PXA-400	0.4	400	248	160	460	140	2	7.8
	PXA-400T	0.4	400	248	160	460	140	2	7.5
	PXA-750	0.75	415	248	160	460	140	2	8.9
	PXA4-1500	1.5	485	300	203	715	155	2	16.5
65	PXA5-1500	1.5	485	300	203	715	155	2½	16.5
	PXA5-2200	2.2	510	300	203	740	155	2½	19.5
80	PXA6-1500	1.5	485	300	203	715	155	3	16.5
	PXA6-2200	2.2	510	300	203	740	155	3	19.5

吐出し方向は垂直・水平の両方に対応（1.5kW,2.2kW除く）

そのまま使えば、垂直方向の吐出しになります。

相フランジを本体の吐出し口に取り付けると、水平方向の吐出しになります。

バックプルアウト構造（全機種）

配管したままで点検・掃除が可能なバックプルアウト構造。

PX-150は横置き使用可能で、さらに多様な用途が広がります。※但し、水深250mm以上で使用してください。

横置きで垂直方向へ吐出し。

横置きで頭部側へ吐出し。

横置きで底部側へ吐出し。

横置きで硬質塩ビ配管。

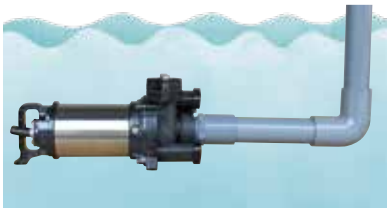

横置きで吸込口に配管。
（吸込口フランジ式はオプションとなります。）

PG・PGA 2P 清水～汚水

（非自動）　（自動）

汚水用

PG形　PGA形
(0.25kW～0.75kW)

PG形　PGA形
(1.5kW～2.2kW)

■特長

●清水、汚水、廃水など幅広い用途。
●接液部はすべて樹脂とステンレスを採用、サビに強く優れた耐久性。
●「垂直」「水平」のどちらでも吐出し方向を変更できる新機構。
（1.5kW,2.2kW除く）
●配管したままで、点検・掃除ができるプルアウト構造。
●電動機に自動焼損防止装置内蔵。
●LLT(ロングライフテック)採用によりメカニカルシールの冷却・潤滑性が向上。
(0.25kW～0.75kW)

■用途

●合併処理浄化槽用
●雑排水用
●雨水の排水用

■標準仕様

		0.25kW～0.75kW	1.5kW～2.2kW
取扱液	液質	清水、汚水	清水、汚水
	異物通過径	8mm以下	12mm以下
	液温	0～40℃（凍結のないこと）	0～40℃（凍結のないこと）
構造	羽根車	セミボルテックス	クローズ
	軸封	ダブルメカニカルシール	ダブルメカニカルシール
	軸受	密封玉軸受	密封玉軸受
材質	ケーシング	合成樹脂（ガラス繊維入り）	合成樹脂（ガラス繊維入り）
	羽根車	合成樹脂（ガラス繊維入り）	合成樹脂（ガラス繊維入り）
	軸封	SiC×SiC（接液側） セラミック×カーボン（電動機側）	SiC×SiC（接液側） SiC×SiC（電動機側）
	主軸	SUS304	SUS304
電動機	種類	乾式水中電動機	乾式水中電動機
	電源	仕様表に記載	仕様表に記載
	極数	2極	2極
接続	フランジ接続（専用形状）		フランジ接続（専用形状）

■特別仕様

構造変更	キャブタイヤケーブル延長 犠牲陽極付（0.75kW以下）
異電圧	50Hz 400V・60Hz 400/440V （0.75kW以下は非自動のみ）

性能曲線

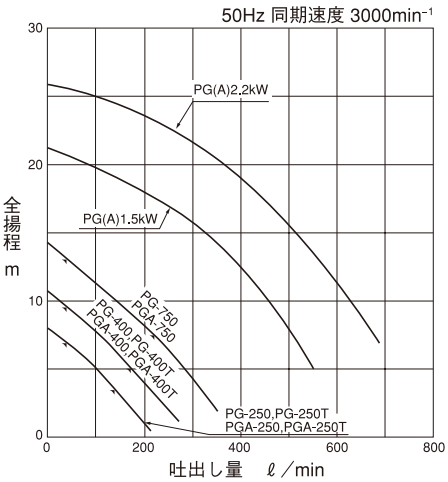

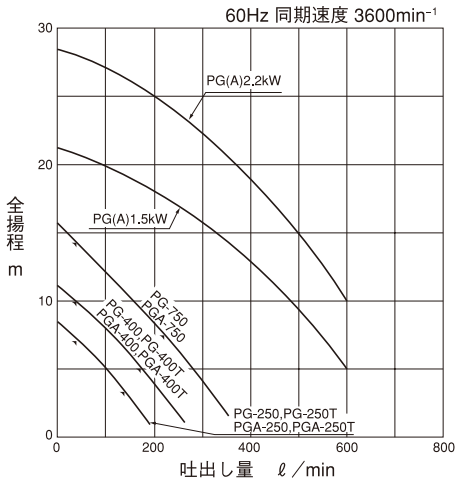

■標準付属品

	PG形 0.25kW～0.75kW	PGA形 0.25kW～0.75kW	PG形 1.5kW・2.2kW	PGA形 1.5kW・2.2kW
キャブタイヤケーブル	5m	5m	8m	8m
相フランジ	1組	1組	1組	1組
竹の子	1	—	—	—
ホースバンド	1	—	—	—
フロート支持棒	—	1	—	1
着脱装置	—	—	オプション	

仕様表

50Hz同期速度3000min⁻¹

口径 mm	形式 非自動	形式 自動	吐出し量 ℓ/min	全揚程 m	吐出し量 ℓ/min	全揚程 m	出力 kW	電圧 V	相
40	PG-250	PGA-250	40	7.0	140	3.5	0.25	100	単
	PG-250T	PGA-250T	40	7.0	140	3.5	0.25	200	三
50	PG-400	PGA-400	40	9.5	170	5.0	0.4	100	単
	PG-400T	PGA-400T	40	9.5	170	5.0	0.4	200	三
	PG-750	PGA-750	40	13.0	220	7.5	0.75	200	三
	PG4-1500	PGA4-1500	—	—	200	18.2	1.5	200	三
65	PG5-1500	PGA5-1500	—	—	200	18.2	1.5	200	三
	PG5-2200	PGA5-2200	—	—	300	20.6	2.2	200	三
80	PG6-2200	PGA6-2200	—	—	300	20.6	2.2	200	三

60Hz同期速度3600min⁻¹

口径 mm	形式 非自動	形式 自動	吐出し量 ℓ/min	全揚程 m	吐出し量 ℓ/min	全揚程 m	出力 kW	電圧 V	相
40	PG-250	PGA-250	40	7.2	140	3.0	0.25	100	単
	PG-250T	PGA-250T	40	7.2	140	3.0	0.25	200	三
50	PG-400	PGA-400	40	10.0	170	4.8	0.4	100	単
	PG-400T	PGA-400T	40	10.0	170	4.8	0.4	200	三
	PG-750	PGA-750	40	14.0	220	7.5	0.75	200	三
	PG4-1500	PGA4-1500	—	—	200	18.4	1.5	200	三
65	PG5-1500	PGA5-1500	—	—	200	18.4	1.5	200	三
	PG5-2200	PGA5-2200	—	—	300	21.3	2.2	200	三
80	PG6-2200	PGA6-2200	—	—	300	21.3	2.2	200	三

PG形・PGA形

■寸法図（計画・実施の際は、ポンプ外形寸法図をご確認願います。）

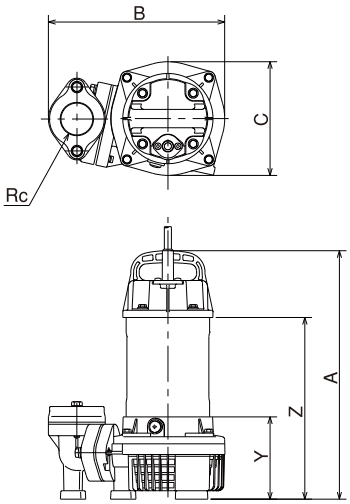

PG形（非自動）　Y：運転可能最低水位　Z：連続運転可能最低水位　50Hz／60Hz

口径 mm	形　式	電動機出力 kW	外形寸法 mm A	B	C	Y	Z	Rc	質量 kg
40	PG-250	0.25	350	248	160	120	255	1½	6.8
	PG-250T	0.25	350	248	160	120	255	1½	6.2
50	PG-400	0.4	360	248	160	120	265	2	7.3
	PG-400T	0.4	360	248	160	120	265	2	7.0
	PG-750	0.75	375	248	160	120	280	2	8.4
	PG4-1500	1.5	485	295	203	150	420	2	16.0
65	PG5-1500	1.5	485	295	203	150	420	2½	16.0
	PG5-2200	2.2	510	295	203	150	440	2½	19.0
80	PG6-2200	2.2	510	295	203	150	440	3	19.0

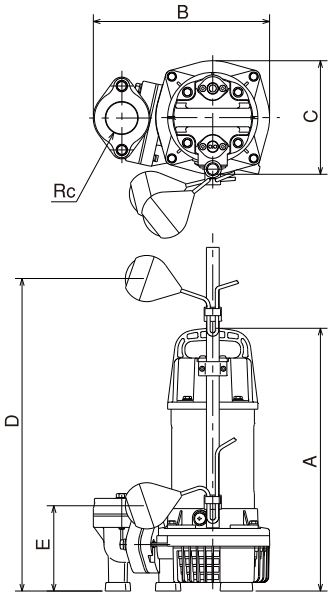

PGA形（自動）　D：最大起動水位　E：停止水位　50Hz／60Hz

口径 mm	形　式	電動機出力 kW	外形寸法 mm A	B	C	D	E	Rc	質量 kg
40	PGA-250	0.25	370	248	160	440	120	1½	7.3
	PGA-250T	0.25	370	248	160	440	120	1½	6.7
50	PGA-400	0.4	380	248	160	440	120	2	7.8
	PGA-400T	0.4	380	248	160	440	120	2	7.5
	PGA-750	0.75	395	248	160	440	120	2	8.9
	PGA4-1500	1.5	485	300	203	715	155	2	16.5
65	PGA5-1500	1.5	485	300	203	715	155	2½	16.5
	PGA5-2200	2.2	510	300	203	740	155	2½	19.5
80	PGA6-2200	2.2	510	300	203	740	155	3	19.5

吐出し方向は垂直・水平の両方に対応（1.5kW,2.2kW除く）

そのまま使えば、垂直方向の吐出しになります。

吐出し口の本体接続ボルト（2本）と相フランジの取付ボルト（2本）を外します。

相フランジを本体の吐出し口に取り付けると、水平方向の吐出しになります。

バックプルアウト構造

ケーシングカバーのボルト（4本）を外すだけで、配管はそのままで点検・掃除が簡単にできるバックプルアウト構造を採用しています。

ストレーナの取り外しも簡単

ストレーナはねじ（3本）を外せば、簡単に取り外しができますので、掃除や洗浄もラクラク。

CX・CX-L・CXA 2P 清水～廃水・汚水・固形物を含む水

（非自動）　（底水用）　（自動）

固形物混入水用

■特長

●持ち運び、設置にも便利な小型・軽量タイプ。
●接液部はすべて樹脂とステンレス（SUS316）を採用、サビに強く耐久性も大幅にアップ。
●独自の開発によるボルテックス構造で詰まりを追放。
●高効率・省エネルギーの羽根車・電動機をオリジナル開発。
●電動機に自動焼損防止装置内蔵。

■用途

●建築設備用　●汚水排水処理用
●建設土木用　●工業設備用

■標準仕様

取扱液	液質	清水、汚水、固形物を含む水
	異物通過径	CX形：25mm以下、CX-L形：1mm以下 CXA形：15mm以下
	液温	0～40℃（凍結のないこと）
構造	羽根車	ボルテックス
	軸封	ダブルメカニカルシール
	軸受	密封玉軸受
材質	ケーシング	合成樹脂（ガラス繊維入り）
	羽根車	合成樹脂（ガラス繊維入り）
	軸封	SiC×SiC（接液側） セラミック×カーボン（電動機側）
	主軸	SUS316
電動機	種類	乾式水中電動機
	電源	仕様表に記載
	極数	2極
接続	ねじ接続	

■特別仕様

構造変更	キャブタイヤケーブル延長 犠牲陽極付
特別付属品	50×40mm 竹の子

■標準付属品

	CX形	CX-L形	CXA形
キャブタイヤケーブル	5m	5m	5m
竹の子	1	1	—
ホースバンド	1	1	—
フロート支持棒	—	—	1

性能曲線

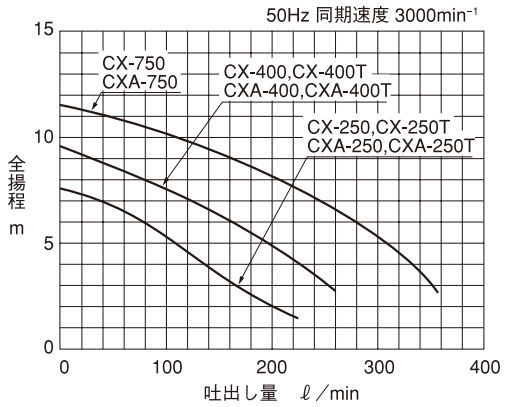

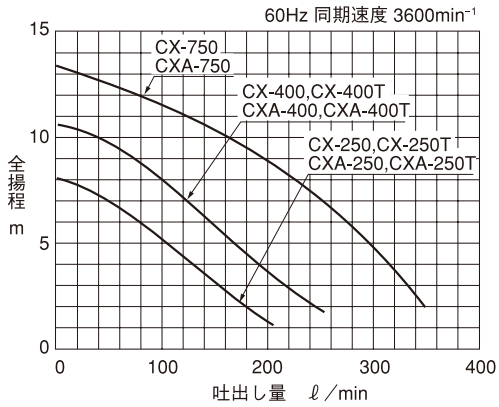

仕様表

50Hz同期速度3000min⁻¹

口径 mm	形　式	吐出し量 ℓ/min	全揚程 m	吐出し量 ℓ/min	全揚程 m	出力 W	電圧 V	相
50	CX-250	55	6.3	120	4.0	250	100	単
	CXA-250							
	CX-250T	55	6.3	120	4.0	250	200	三
	CXA-250T							
	CX-400	80	8.0	150	6.0	400	100	単
	CXA-400							
	CX-400T	80	8.0	150	6.0	400	200	三
	CXA-400T							
	CX-750	120	9.5	240	7.0	750	200	三
	CXA-750							

60Hz同期速度3600min⁻¹

口径 mm	形　式	吐出し量 ℓ/min	全揚程 m	吐出し量 ℓ/min	全揚程 m	出力 W	電圧 V	相
50	CX-250	55	6.5	120	4.0	250	100	単
	CXA-250							
	CX-250T	55	6.5	120	4.0	250	200	三
	CXA-250T							
	CX-400	80	8.0	150	5.5	400	100	単
	CXA-400							
	CX-400T	80	8.0	150	5.5	400	200	三
	CXA-400T							
	CX-750	120	10.0	240	7.0	750	200	三
	CXA-750							

CX形・CX-L形・CXA形

■寸法図（計画・実施の際は、ポンプ外形寸法図をご確認願います。）

CX形（非自動）

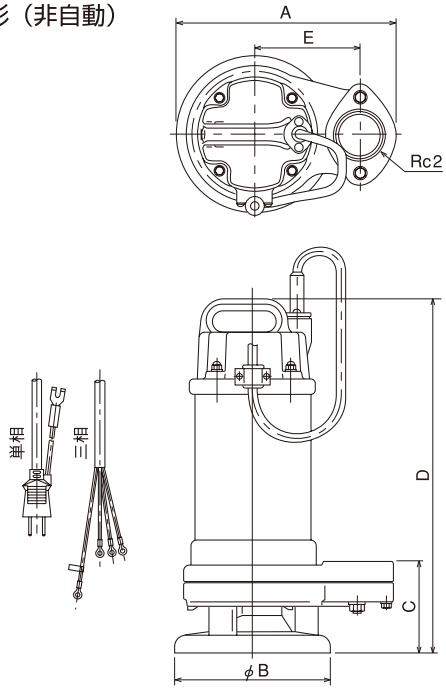

CXA形（自動）

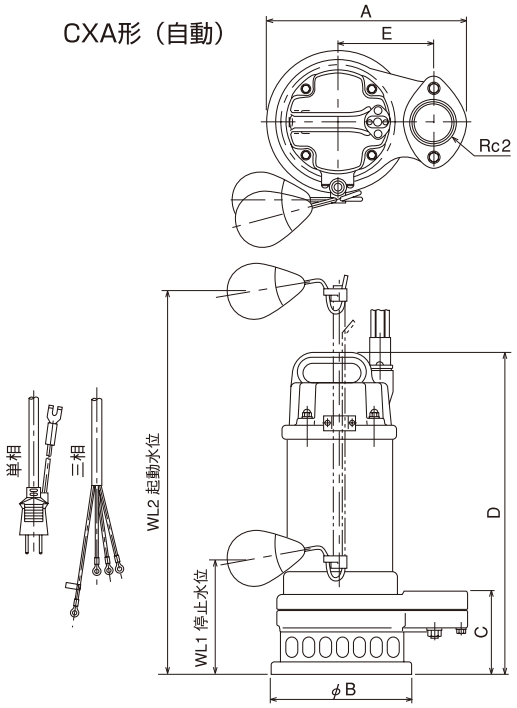

50Hz／60Hz

口径 mm	形　式	電動機出力 W	外形寸法 mm A	B	C	D	E	質量 kg
50	CX-250	250	253	180	108	399	120	8.2
	CX-250T	250	253	180	108	399	120	7.5
	CX-400	400	253	180	108	416	120	9.7
	CX-400T	400	253	180	108	416	120	8.5
	CX-750	750	253	180	108	416	120	9.5

50Hz／60Hz

口径 mm	形　式	電動機出力 W	外形寸法 mm A	B	C	D	E	WL1	WL2	質量 kg
50	CXA-250	250	253	180	108	399	120	200	575	8.6
	CXA-250T	250	253	180	108	399	120	200	575	7.9
	CXA-400	400	253	180	108	416	120	200	575	10.1
	CXA-400T	400	253	180	108	416	120	200	575	8.9
	CXA-750	750	253	180	108	416	120	200	575	9.9

CX-L形（底水用）　水位5～6mmまで排水可能。

■性能曲線

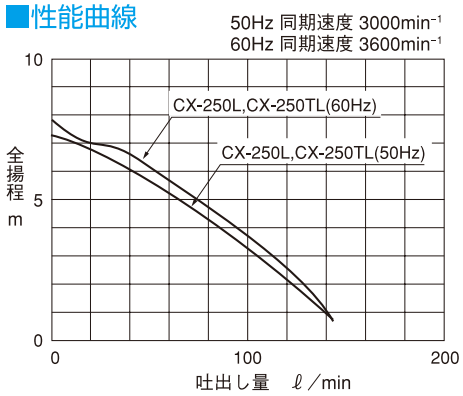

■用途

- ●ビル、マンション等の高架水槽の残水排水用
- ●地下道の溜水排水、河川工事の湧水排水用
- ●プール、水槽、各種ピットの残水排水用

■寸法図

（計画・実施の際は、ポンプ外形寸法図をご確認願います。）

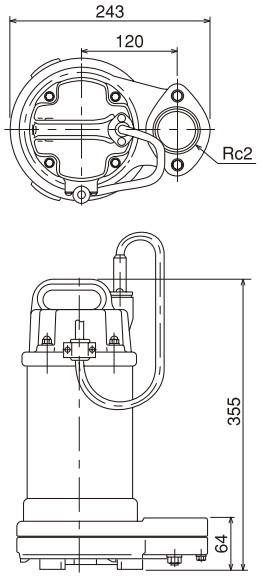

■仕様表

50Hz 同期速度3000min⁻¹ ／60Hz同期速度3600min⁻¹

口径 mm	形　式	吐出し量 ℓ/min	全揚程 m	出力 W	電圧 V	相	質量 kg
50	CX-250L	最大 140	最高 7／7.5	250	100	単	7.9
	CX-250TL	最大 140	最高 7／7.5	250	200	三	7.2

※上記以外にも形式により製作可能ですので、お問い合わせください。

S・S-500LN 2P 清水～汚水・泥水

（非自動）　（底水用）

ケーシング合成ゴム製

S-220　S-250N・500N　S-500LN（底水用）

■特長

●土砂を含む液にも最適、220W・250W・500Wクラスでは抜群の耐摩耗性。

●耐摩耗性・耐久性を向上させた特殊樹脂や特殊合成ゴム、そして新方式の軸封システムを採用。

●取り扱いが簡単な小型軽量タイプ。

●電動機に自動焼損防止装置内蔵。

●S-500LN（底水用）は1mm以下の排水を実現。（逆止弁付）

■標準仕様

		S-220	S-250N・500N・500LN
取扱液	液質	清水、汚水、泥水	清水、汚水、泥水
	液温	0～40℃（凍結のないこと）	0～40℃（凍結のないこと）
構造	羽根車	セミオープン	セミオープン
	軸封	メカニカルシール	ダブルメカニカルシール
	軸受	密封玉軸受	密封玉軸受
材質	ケーシング	合成ゴム	合成ゴム
	羽根車	合成ゴム	合成ゴム
	軸封	セラミック×カーボン	SiC×SiC（接液側） セラミック×カーボン（電動機側）
	主軸	SUS420J2	SUS420J2
電動機	種類	乾式水中電動機	乾式水中電動機
	電源	単相100V	単相100V
	極数	2極	2極
接続	ホースカップリング接続		S-250N・500N：ホース接続 S-500LN：ホースカップリング接続

■用途

●建設土木用　●建築設備用

■特別仕様

構造変更	キャブタイヤケーブル延長

■標準付属品

	S-220	S-250N	S-500N	S-500LN
キャブタイヤケーブル	5m	5m		5m
ホースカップリング	1組	―		1組
ホースバンド	1	1		1

■寸法図

（計画・実施の際は、ポンプ外形寸法図をご確認願います。）

S-220　S-250N,S-500N

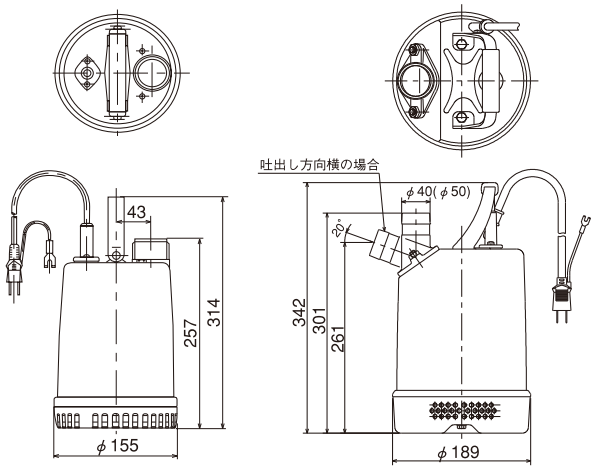

※吐出の接続部は管用平行オネジ（G1 1/2）となります。

（　）内はS-500Nの寸法

性能曲線

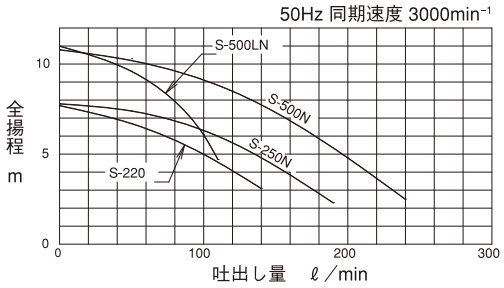

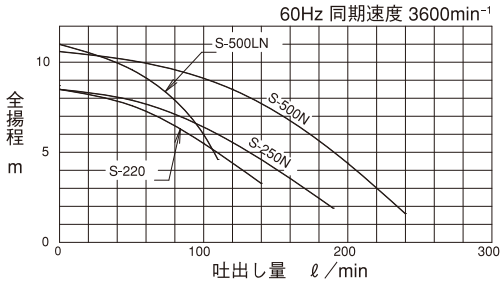

1mm以下の排水を実現。

S-500LN（底水用）

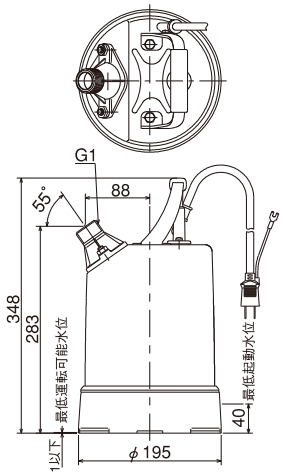

■用途

●ビル、マンション等の高架水槽の残水排水用

●地下道の溜水排水、河川工事の湧水排水用

●プール、水槽、各種ピットの残水排水用

※吐出の接続部は管用平行オネジ（G1）となります。

仕様表

50Hz 同期速度3000min⁻¹／60Hz同期速度3600min⁻¹

口径 mm	形　式	吐出し量 ℓ/min	全揚程 m	出力 W	電圧 V	相	質量 kg
40	S-220	100	5／5.5	220	100	単	6.0
	S-250N	110	6	250	100	単	9.4
50	S-500N	120	8.5	500	100	単	9.5
25	S-500LN	最大 110	最高 11	500	100	単	10.0

S（大型）

（非自動）

2P　清水～汚水・泥水

ケーシング合成ゴム製

■特長

●軽量材料の採用により、最軽量化を実現。
●長寿命で摩耗しにくいボルテックス型羽根車の採用で、土砂混入水の揚水も簡単。
●軸封部は4端面SiCのメカニカルシールを使用し、油浸漬法の採用で抜群の耐久性。
●電動機の巻線温度上昇を低く押さえた新型電動機を採用。
●電動機に自動焼損防止装置内蔵。

■標準仕様

取扱液	液質	清水、汚水、泥水
	液温	0～40℃（凍結のないこと）
構造	羽根車	ボルテックス
	軸封	ダブルメカニカルシール（SiC×SiC）
	軸受	密封玉軸受
材質	ケーシング	耐摩耗性特殊合成ゴム
	羽根車	FCD700
	主軸	SUS420J2
電動機	種類	乾式水中電動機
	電源	三相200V
	極数	2極
接続	ホース接続	

■用途

●建設土木用　●農業用
●工業設備用　●漁業用

■特別仕様

構造変更	キャブタイヤケーブル延長
	口径変更

■標準付属品

キャブタイヤケーブル（8m）……1

■寸法図

（計画・実施の際は、ポンプ外形寸法図をご確認願います。）

S4-1500N、S6-2200N

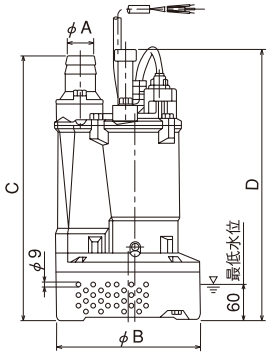

S6-3700N

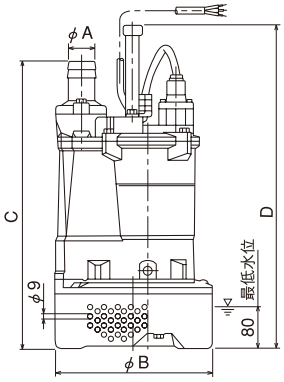

S7-3700N
S7-5500N

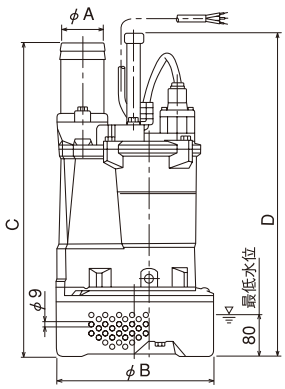

性能曲線

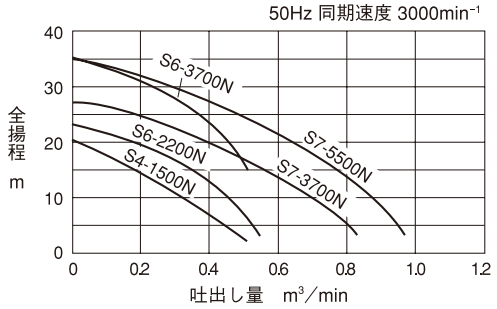

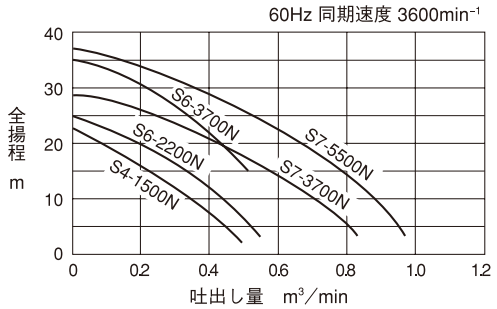

仕様表

50Hz 同期速度3000min⁻¹／60Hz同期速度3600min⁻¹

口径 mm	形　式	吐出し量 m³/min	全揚程 m	出力 kW	電圧 V	相	キャブタイヤケーブル mm²×心×m
50	S4-1500N	0.20	14.5/15.5	1.5	200	三	1.25×4×8
80	S6-2200N	0.20	19.0/19.5	2.2	200	三	1.25×4×8
	S6-3700N	0.20	30.0/30.5	3.7	200	三	2.0×4×8
100	S7-3700N	0.50	16.0/17.5	3.7	200	三	2.0×4×8
	S7-5500N	0.50	23.5/24.5	5.5	200	三	3.5×4×8

50Hz／60Hz

口径 mm	形　式	電動機出力 kW	外形寸法 mm A	B	C	D	質量 kg
50	S4-1500N	1.5	50	235	441	472	19.0
80	S6-2200N	2.2	80	235	488	472	22.0
	S6-3700N	3.7	80	284	570	540	34.0
100	S7-3700N	3.7	100	284	590	540	34.0
	S7-5500N	5.5	100	284	627	577	42.0

CS・CS-L

（非自動）　（底水用）

2P 清水～汚水

ステンレスポンプ

CS形

CS-L形（底水用）

■特長

●ステンレス製の接液部、軽耐食用ポンプとして幅広い用途に対応。
●小型軽量設計で搬送も容易。
●異物が詰まりにくいセミオープン羽根車。
●軸封には、電動機内部への浸水を防ぎ耐久性にすぐれた潤滑油封入のメカニカルシールを採用。
●電動機に自動焼損防止装置内蔵。
●CS-L（底水用）は水位1～2mmまで排水可能。

■用途

●工業設備用　●プラント組込用
●農業用　●船舶用
●漁業用　●公害防止プラント用

■標準仕様

取扱液	液質	清水、汚水
	液温	0～40℃（凍結のないこと）
構造	羽根車	セミオープン
	軸封	ダブルメカニカルシール
	軸受	密封玉軸受
材質	ケーシング	SCS13
	羽根車	SCS13
	軸封	SiC×SiC（接液側） セラミック×カーボン（電動機側）
	主軸	SUS316
電動機	種類	乾式水中電動機
	電源	仕様表に記載
	極数	2極
接続	ねじ接続	

■特別仕様

構造変更	キャブタイヤケーブル延長

■標準付属品

キャブタイヤケーブル（6m）……1
吊り下げロープ……1

性能曲線

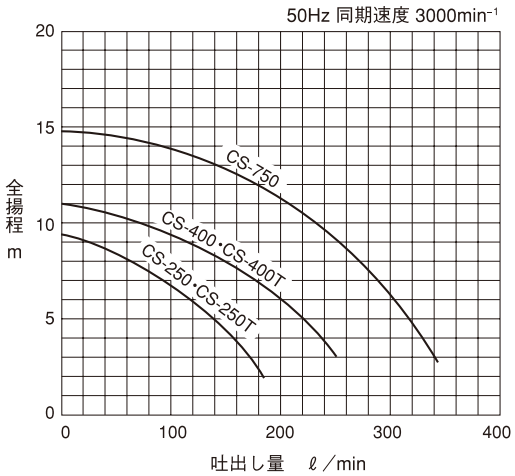

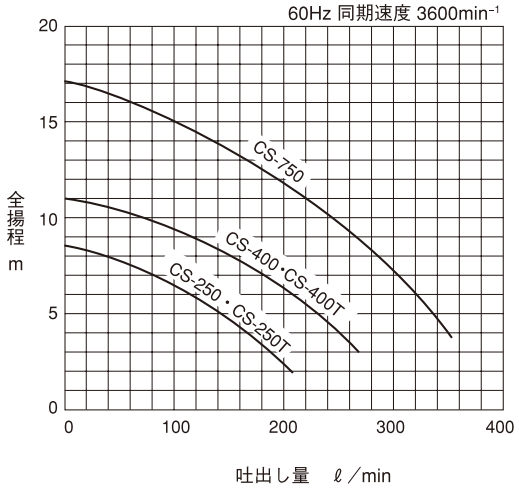

仕様表

50Hz 同期速度3000min⁻¹／60Hz同期速度3600min⁻¹

口径 mm	形　式	吐出し量 ℓ/min	全揚程 m	出力 W	電圧 V	相	キャブタイヤケーブル mm²×m
40	CS-250	110	5.5	250	100	単	1.25×6
	CS-250T				200	三	
50	CS-400	180	6.5	400	100	単	
	CS-400T				200	三	
	CS-750	180	11	750	200	三	

CS形・CS-L形

■寸法図（計画・実施の際は、ポンプ外形寸法図をご確認願います。）

CS形（非自動）

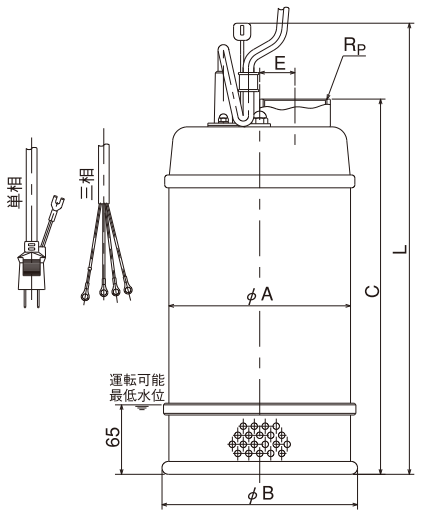

50Hz／60Hz

口径 mm	形　式	電動機出力 W	外形寸法 mm A	B	C	E	L	RP	質量 kg
40	CS-250	250	170	183	331	37	405	1½	13.5
	CS-250T	250	170	183	331	37	405	1½	13.2
50	CS-400	400	170	183	351	33	422	2	15.0
	CS-400T	400	170	183	351	33	422	2	13.8
	CS-750	750	170	183	351	33	422	2	15.3

注：RPは管用平行メネジです。

CS-L形（底水用）

水位1～2mmまで排水可能。

■特長

- ●ビル、マンション等の高架水槽の残水排水用
- ●地下道の溜水排水、河川工事の湧水排水用
- ●プール、水槽、各種ピットの残水排水用
- ●工業設備用
- ●建築設備用
- ●建設土木用
- ●汚水排水処理用

■寸法図

（計画・実施の際は、
ポンプ外形寸法図をご確認願います。）

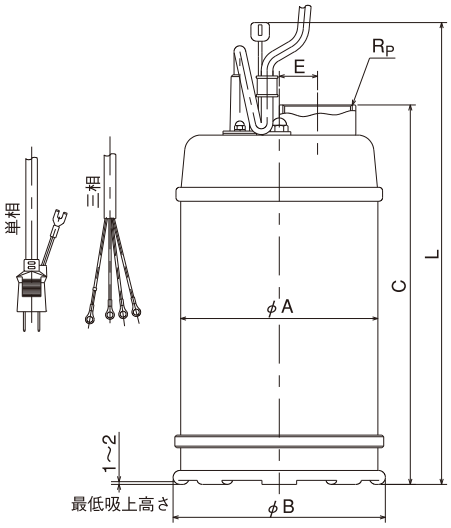

■性能曲線

50Hz 同期速度 3000min⁻¹
60Hz 同期速度 3600min⁻¹

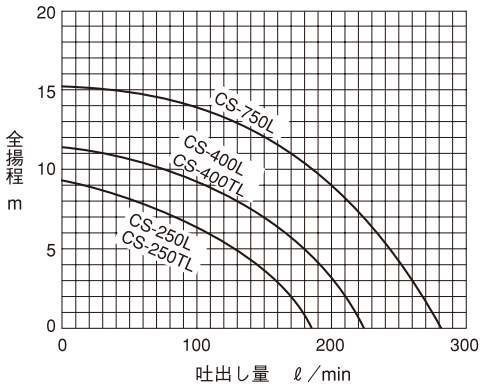

■仕様表

50Hz 同期速度3000min⁻¹／60Hz同期速度3600min⁻¹

口径 mm	形　式	吐出し量 ℓ/min	全揚程 m	出力 W	電圧 V	相	キャブタイヤケーブル mm²×m
40	CS-250L	最大180	最高 9	250	100	単	1.25×6
	CS-250TL				200	三	
50	CS-400L	最大220	最高11	400	100	単	
	CS-400TL				200	三	
	CS-750L	最大280	最高15	750	200	三	

50Hz／60Hz

口径 mm	形　式	電動機出力 W	外形寸法 mm A	B	C	E	L	RP	質量 kg
40	CS-250L	250	170	183	307	37	381	1½	13.5
	CS-250TL	250	170	183	307	37	381	1½	13.2
50	CS-400L	400	170	183	327	33	398	2	15.0
	CS-400TL	400	170	183	327	33	398	2	13.8
	CS-750L	750	170	183	327	33	398	2	15.3

注：RPは管用平行メネジです。

CS-N

（非自動）

2P 清水～汚水・化学液

ステンレス製・防食形

■標準仕様

取扱液	液質	清水、汚水、※化学液
	液温	0～40℃（凍結のないこと）
構造	羽根車	ノンクロッグ（セミオープン）
	軸封	ダブルメカニカルシール（SiC×SiC）
	軸受	密封玉軸受
材質	ケーシング	SCS14
	羽根車	SCS14
	主軸	SUS316
電動機	種類	乾式水中電動機
	電源	仕様表に記載
	極数	2極
接続	ネジ接続（形式末尾G） フランジ接続（形式末尾E）	

※化学液での使用については、お問い合わせください。

■用途

●プラント組込用
●公害防止プラント用
●工業設備用

■特長

●接液部にはすべて高級ステンレスSUS316、SCS14を使用。
酸、アルカリ、塩に耐久性があります。
●軸封部には防食性・耐久性に優れたダブルメカニカルシールを採用。
●電動機に自動焼損防止装置内蔵。（7.5kW以下）

■特別仕様

電動機変更	電圧
構造変更	キャブタイヤケーブル延長

性能曲線

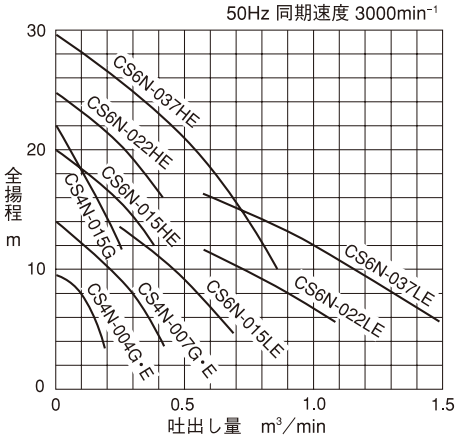

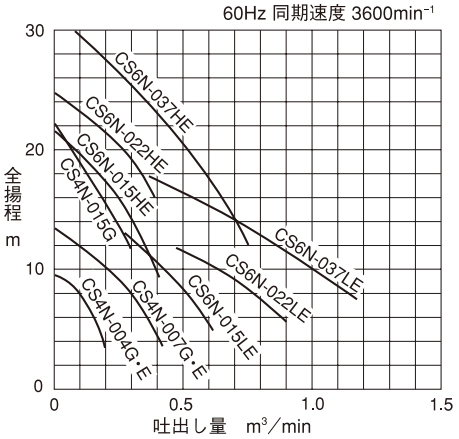

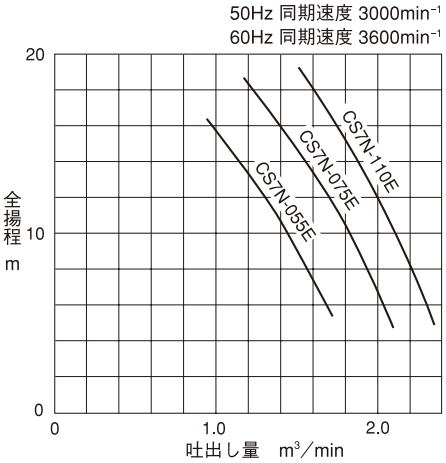

仕様表

50Hz／60Hz

口径 mm	形　式	吐出し量 m³/min	全揚程 m	吐出し量 m³/min	全揚程 m	出力 kW	電圧 V	相	始動方式	キャブタイヤケーブル mm²×心×m	異物の通過径 mm
50	CS4N-004G	0.09	8	0.16	6	0.4	100	単	直	1.25× 3 × 6	12
	CS4N-004E	0.09	8	0.16	6	0.4	100	単	直	1.25× 3 × 6	12
	CS4N-007G	0.20	10	0.30	8	0.75	200	三	直	1.25× 4 ×10	16
	CS4N-007E	0.20	10	0.30	8	0.75	200	三	直	1.25× 4 ×10	16
	CS4N-015G	0.20	15	—	—	1.5	200	三	直	2.0 × 4 × 8	13
80	CS6N-015HE	0.25	15	—	—	1.5	200	三	直	2.0 × 4 × 8	13
	CS6N-015LE	0.55/0.50	8	—	—	1.5	200	三	直	2.0 × 4 × 8	16
	CS6N-022HE	0.25	20	—	—	2.2	200	三	直	2.0 × 4 × 8	15
	CS6N-022LE	0.80/0.75	8	—	—	2.2	200	三	直	2.0 × 4 × 8	34
	CS6N-037HE	0.50	20	—	—	3.7	200	三	直	2.0 × 4 × 8	18
	CS6N-037LE	1.10/1.00	10	—	—	3.7	200	三	直	2.0 × 4 × 8	32
100	CS7N-055E	1.30	12	—	—	5.5	200	三	直	3.5 × 4 × 8	33
	CS7N-075E	1.50	15	—	—	7.5	200	三	直	5.5 × 4 × 8	33
	※ CS7N-110E	1.80	15	—	—	11	200	三	Y-Δ	5.5 × $\frac{3}{4}$ × 8	36

注：形式末尾のGはねじ式、Eはフランジ式。
※印の始動方式はスターデルタ方式

CS-N形

■寸法図（計画・実施の際は、ポンプ外形寸法図をご確認願います。）

CS4N-004G／007G

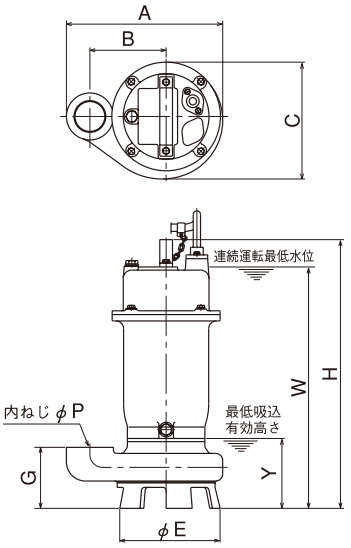

CS4N-004E／007E

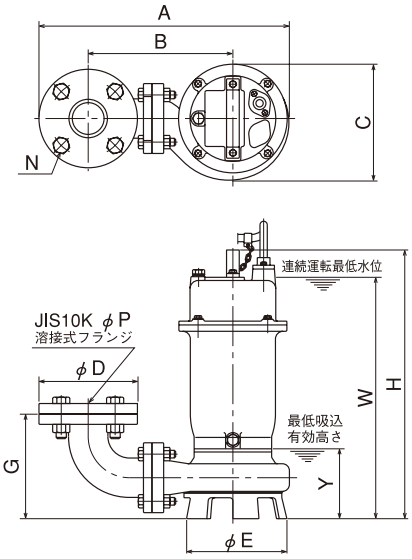

CS4N-015G

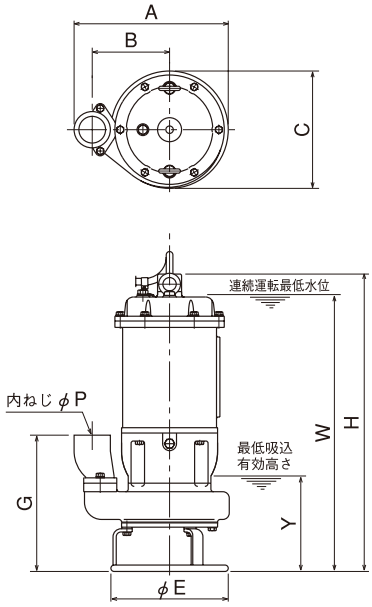

CS6N

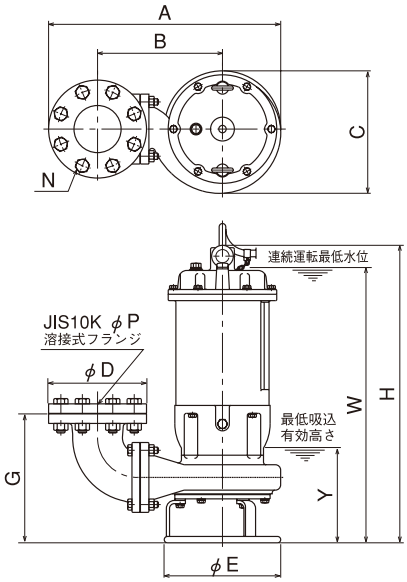

CS7N

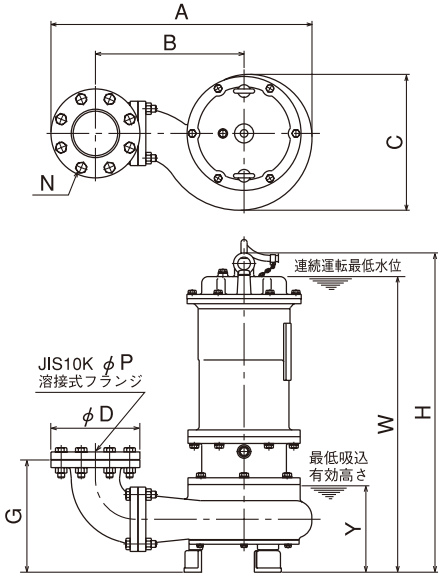

50Hz／60Hz

口径 mm	形　式	電動機 出　力 kW	外　形　寸　法　mm											質量 kg
			A	B	C	D	E	G	H	N	※P	W	Y	
50	CS4N-004G	0.4	245	120	182	—	170	95	425	—	50	380	110	18
	CS4N-004E	0.4	393	227	182	155	170	165	425	4×M16	50	380	110	25
	CS4N-007G	0.75	245	120	182	—	170	95	423	—	50	380	110	22
	CS4N-007E	0.75	393	227	182	155	170	165	423	4×M16	50	380	110	28
	CS4N-015G	1.5	289	145	220	—	220	256	635	—	50	590	180	50
80	CS6N-015HE	1.5	440	236	232	185	220	243	635	8×M16	80	590	180	60
	CS6N-015LE	1.5	440	236	232	185	220	243	635	8×M16	80	590	180	60
	CS6N-022HE	2.2	484	266	253	185	250	254	645	8×M16	80	600	200	72
	CS6N-022LE	2.2	484	266	253	185	250	254	645	8×M16	80	600	200	65
	CS6N-037HE	3.7	488	265	268	185	250	250	640	8×M16	80	600	200	70
	CS6N-037LE	3.7	488	265	268	185	250	250	640	8×M16	80	600	200	70
100	CS7N-055E	5.5	620	351	325	210	—	265	791	8×M16	100	750	210	125
	CS7N-075E	7.5	616	351	321	210	—	265	886	8×M16	100	840	210	134
	CS7N-110E	11	616	351	321	210	—	265	886	8×M16	100	840	210	160

※P寸法は、呼び径です。

TCVS

（非自動）

2P 清水～固形物を含む水

■特長

●新設計の高性能渦流形羽根車で、繊維質の夾雑物を含む汚水にも詰まり・巻き付きなし。
●異物が直接羽根車を通過しない低摩耗タイプ。
●自動復帰形の電動機保護装置（オートカット）を内蔵。
●軸封部はダブルメカニカルシールとオイルシールを併用。（オイルシール併用は1.5kW以上）
●メカニカルシールの摺動部には耐摩耗性にすぐれたSiCを採用。

■用途

●建築設備用
●汚水排水処理用
●建設土木用
●農業用
●工業設備用

■標準仕様

取扱液	液質	清水、汚水、固形物を含む水
	液温	0～32℃（凍結のないこと）
構造	羽根車	ボルテックス
	軸封	ダブルメカニカルシール（1.5kW 以上はオイルシール併用）
	軸受	密封玉軸受
材質	ケーシング	FC200
	羽根車	FC200
	主軸	SUS420J2
電動機	種類	乾式水中電動機
	電源	三相200V
	極数	2極
接続	フランジ接続　※50mmは専用形状	

自動型（A）、自動型・着脱装置付（AD）、自動交互型（AW）、自動交互型・着脱装置付（ADW）対応可能です。（TCVS5-515、TCVS6-515、TCVS5-615、TCVS6-615 のみ）

■標準付属品

	TCVS 0.75kW	TCVS 1.5kW	TCVS 2.2kW以上
ケーブル	6m	8m	8m
相フランジ	1組	1組	1組
吐出しフランジ	ー	1	1

	TCVSD 0.75kW	TCVSD 1.5kW	TCVSD 2.2kW以上
ケーブル	6m	8m	8m
コネクション	1	1	1
ガイドホルダ	1組	1組	1組
スライド	1	1	1
ポンプ吊上用チェーン	1	1	1

性能曲線

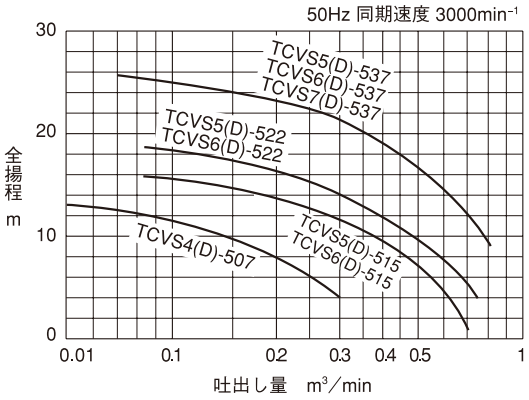

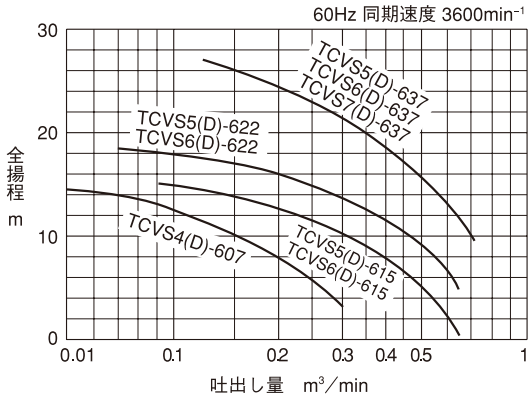

仕様表

50Hz 同期速度3000min⁻¹

口径 mm	形式 着脱装置なし	形式 着脱装置付	吐出し量 m³/min	全揚程 m	出力 kW	電圧 V	極数 P
50	TCVS4-507	TCVS4D-507	0.16	9.2	0.75	200	2
65	TCVS5-515	TCVS5D-515	0.42	9.0	1.5	200	2
	TCVS5-522	TCVS5D-522	0.44	11.0	2.2	200	2
	TCVS5-537	TCVS5D-537	0.51	17.0	3.7	200	2
80	TCVS6-515	TCVS6D-515	0.42	9.0	1.5	200	2
	TCVS6-522	TCVS6D-522	0.44	11.0	2.2	200	2
	TCVS6-537	TCVS6D-537	0.51	17.0	3.7	200	2
100	TCVS7-537	TCVS7D-537	0.51	17.0	3.7	200	2

60Hz 同期速度3600min⁻¹

口径 mm	形式 着脱装置なし	形式 着脱装置付	吐出し量 m³/min	全揚程 m	出力 kW	電圧 V	極数 P
50	TCVS4-607	TCVS4D-607	0.2	8.0	0.75	200	2
65	TCVS5-615	TCVS5D-615	0.38	9.0	1.5	200	2
	TCVS5-622	TCVS5D-622	0.42	11.0	2.2	200	2
	TCVS5-637	TCVS5D-637	0.47	17.0	3.7	200	2
80	TCVS6-615	TCVS6D-615	0.38	9.0	1.5	200	2
	TCVS6-622	TCVS6D-622	0.42	11.0	2.2	200	2
	TCVS6-637	TCVS6D-637	0.47	17.0	3.7	200	2
100	TCVS7-637	TCVS7D-637	0.47	17.0	3.7	200	2

TCVS形

■寸法図（計画・実施の際は、ポンプ外形寸法図をご確認願います。）

TCVS形（非自動）

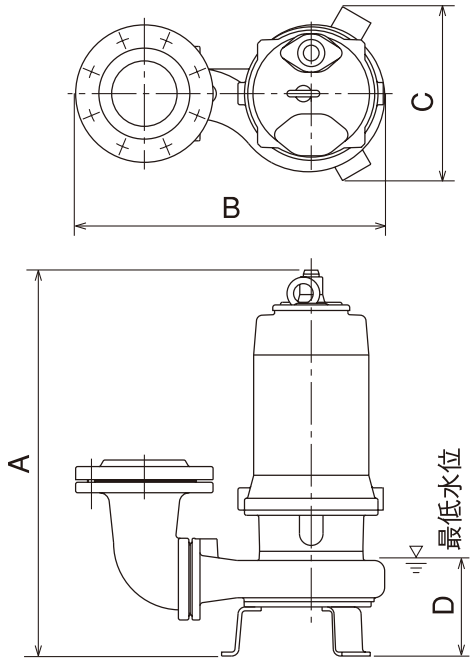

TCVS形（非自動）

口径 mm	形式 50Hz	形式 60Hz	出力 kW	外形寸法 mm A	B	C	D	本体質量 kg	セット質量 kg 着脱装置なし	着脱装置付
50	TCVS4-507	TCVS4-607	0.75	399	229	156	115	18	—	15.5
65	TCVS5-515	TCVS5-615	1.5	440	418	192	125	28.5	7	39
	TCVS5-522	TCVS5-622	2.2	538	452	266	160	46	7	39
	TCVS5-537	TCVS5-637	3.7	579	452	266	160	55	7	39
80	TCVS6-515	TCVS6-615	1.5	440	433	192	125	28.5	9.5	52
	TCVS6-522	TCVS6-622	2.2	538	467	266	160	46	9.5	52
	TCVS6-537	TCVS6-637	3.7	579	467	266	160	55	9.5	52
100	TCVS7-537	TCVS7-637	3.7	579	484	266	160	55	11	67.5

※セット質量
着脱装置なし：着脱装置なし接続部品（吐出しフランジ／相フランジ《ボルト・ナット・パッキン付》）の質量です。ただし、φ50はポンプ本体に組み込んでいます。
着脱装置付：着脱装置付接続部品（コネクション／ガイドホルダー《ボルト・ナット付》／スライド／ポンプ吊上用チェーン《6m》）の質量です。
※着脱装置付の形式はTCVS4D-507,TCVS4D-607のように、ハイフン（ー）の前にDが付きます。

TCN

（非自動）

2P 4P 清水～固形物を含む水

■特長

●自動復帰形の電動機保護装置（オートカット）を内蔵。
●軸封部はダブルメカニカルシールとオイルシールまたは
　シールリング（5.5～7.5kWのみ）を併用。
●メカニカルシールの摺動部には耐摩耗性にすぐれたSiCを採用。
●オイル室内にエコライザー（圧力調節機構）を内蔵（2.2～7.5kWのみ）。

■用途

●水道用
●汚水排水処理用
●建築設備用
●工業設備用

■標準仕様

取扱液	液質	清水、汚水、固形物を含む水
	液温	0～32℃（凍結のないこと）
構造	羽根車	ノンクロッグ（セミオープン）
	軸封	ダブルメカニカルシール
	軸受	密封玉軸受
材質	ケーシング	FC200
	羽根車	FC200
	主軸	SUS420J2
電動機	種類	乾式水中電動機
	電源	三相200V
	極数	2極、4極（2.2kW以上）
接続	フランジ接続	※50mmは専用形状

自動型(A)、自動型・着脱装置付(AD)、自動交互型(AW)、自動交互型・着脱装置付(ADW)対応可能です。(TCN5-515、TCN6-515、TCN5-615、TCN6-615 のみ)

■標準付属品

	TCN 0.75kW	TCN 1.5kW	TCN 2.2kW以上
ケーブル	6m	8m	8m
空気抜きバルブ	―	―	1
相フランジ	1組	1組	1組
吐出しフランジ	―	1	1

	TCND 0.75kW	TCND 1.5kW	TCND 2.2kW以上
ケーブル	6m	8m	8m
空気抜きバルブ	―	―	1
コネクション	1	1	1
ガイドホルダ	1組	1組	1組
スライド	1	1	1
ポンプ吊上用チェーン	1	1	1

性能曲線

(D)付形式は、着脱装置付です。

TCN(D)
0.75～1.5kW

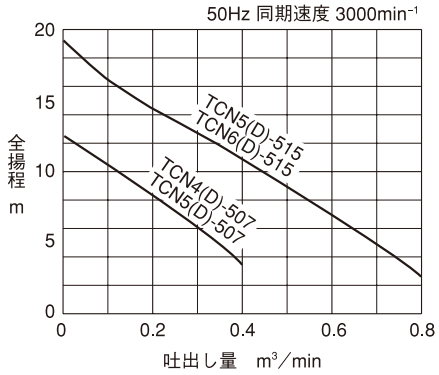

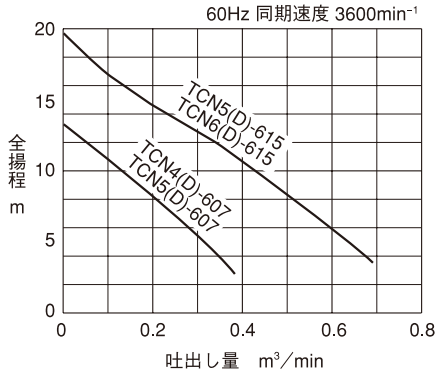

TCN(D)
2.2～7.5kW

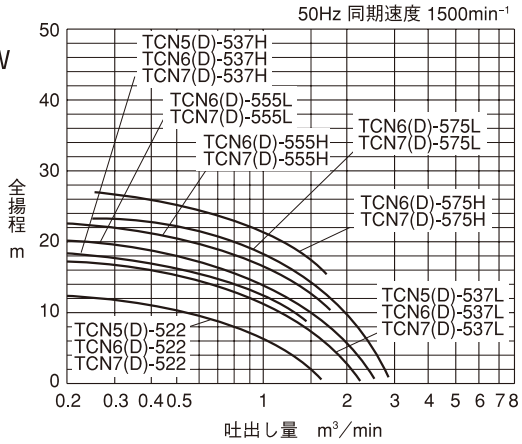

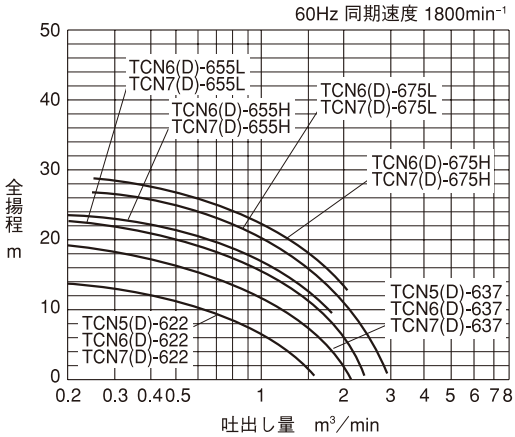

TCN形

仕様表

TCN(D)

50Hz 同期速度3000min⁻¹
（2.2kW以上 同期速度1500min⁻¹）

口径 mm	形式 着脱装置なし	形式 着脱装置付	吐出し量 m³/min	全揚程 m	出力 kW	電圧 V	極数 P
50	TCN4-507	TCN4D-507	0.2	8.2	0.75	200	2
65	TCN5-507	TCN5D-507	0.2	8.2	0.75	200	2
	TCN5-515	TCN5D-515	0.4	10.6	1.5	200	2
	TCN5-522	TCN5D-522	0.8	8.4	2.2	200	4
	TCN5-537L	TCN5D-537L	1.0	11.8	3.7	200	4
	TCN5-537H	TCN5D-537H	0.8	14.4	3.7	200	4
80	TCN6-515	TCN6D-515	0.4	10.6	1.5	200	2
	TCN6-522	TCN6D-522	0.8	8.4	2.2	200	4
	TCN6-537L	TCN6D-537L	1.0	11.8	3.7	200	4
	TCN6-537H	TCN6D-537H	0.8	14.4	3.7	200	4
	TCN6-555L	TCN6D-555L	1.2	12.9	5.5	200	4
	TCN6-555H	TCN6D-555H	0.9	18.0	5.5	200	4
	TCN6-575L	TCN6D-575L	1.4	15.2	7.5	200	4
	TCN6-575H	TCN6D-575H	1.0	21.8	7.5	200	4
100	TCN7-522	TCN7D-522	0.8	8.4	2.2	200	4
	TCN7-537L	TCN7D-537L	1.0	11.8	3.7	200	4
	TCN7-537H	TCN7D-537H	0.8	14.4	3.7	200	4
	TCN7-555L	TCN7D-555L	1.2	12.9	5.5	200	4
	TCN7-555H	TCN7D-555H	0.9	18.0	5.5	200	4
	TCN7-575L	TCN7D-575L	1.4	15.2	7.5	200	4
	TCN7-575H	TCN7D-575H	1.0	21.8	7.5	200	4

60Hz 同期速度3600min⁻¹
（2.2kW以上 同期速度1800min⁻¹）

口径 mm	形式 着脱装置なし	形式 着脱装置付	吐出し量 m³/min	全揚程 m	出力 kW	電圧 V	極数 P
50	TCN4-607	TCN4D-607	0.2	7.5	0.75	200	2
65	TCN5-607	TCN5D-607	0.2	7.5	0.75	200	2
	TCN5-615	TCN5D-615	0.4	10.0	1.5	200	2
	TCN5-622	TCN5D-622	0.8	8.6	2.2	200	4
	TCN5-637	TCN5D-637	1.0	11.8	3.7	200	4
80	TCN6-615	TCN6D-615	0.4	10.0	1.5	200	2
	TCN6-622	TCN6D-622	0.8	8.6	2.2	200	4
	TCN6-637	TCN6D-637	1.0	11.8	3.7	200	4
	TCN6-655L	TCN6D-655L	1.2	13.6	5.5	200	4
	TCN6-655H	TCN6D-655H	0.9	18.0	5.5	200	4
	TCN6-675L	TCN6D-675L	1.4	16.7	7.5	200	4
	TCN6-675H	TCN6D-675H	1.0	22.5	7.5	200	4
100	TCN7-622	TCN7D-622	0.8	8.6	2.2	200	4
	TCN7-637	TCN7D-637	1.0	11.8	3.7	200	4
	TCN7-655L	TCN7D-655L	1.2	13.6	5.5	200	4
	TCN7-655H	TCN7D-655H	0.9	18.0	5.5	200	4
	TCN7-675L	TCN7D-675L	1.4	16.7	7.5	200	4
	TCN7-675H	TCN7D-675H	1.0	22.5	7.5	200	4

TCN形

■寸法図

（計画・実施の際は、ポンプ外形寸法図をご確認願います。）

TCN形（非自動）

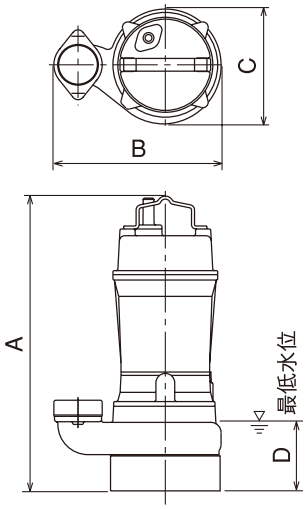

TCN形（非自動）

口径 mm	形式 50Hz	形式 60Hz	出力 kW	外形寸法 mm A	B	C	D	本体質量 kg	セット質量 kg 着脱装置なし	着脱装置付
50	TCN4-507	TCN4-607	0.75	414	249	170	135	18	ー	15.5
65	TCN5-507	TCN5-607	0.75	414	344	170	135	18	5.5	34.5
	TCN5-515	TCN5-615	1.5	454	418	192	140	29	7	39
	TCN5-522	TCN5-622	2.2	550	509	292	190	58	7	39
	TCN5-537L(H)	TCN5-637	3.7	612	528	331	190	70	7	39
80	TCN6-515	TCN6-615	1.5	454	433	192	140	29	9.5	52
	TCN6-522	TCN6-622	2.2	550	524	292	190	58	9.5	49.5
	TCN6-537L(H)	TCN6-637	3.7	612	543	331	190	70	9.5	49.5
	TCN6-555L(H)	TCN6-655L(H)	5.5	640	601	355	190	95	9.5	49.5
	TCN6-575L(H)	TCN6-675L(H)	7.5	675	616	387	190	108	9.5	49.5
100	TCN7-522	TCN7-622	2.2	550	541	292	190	58	11	67.5
	TCN7-537L(H)	TCN7-637	3.7	612	560	331	190	70	11	67.5
	TCN7-555L(H)	TCN7-655L(H)	5.5	640	618	355	190	95	11	67.5
	TCN7-575L(H)	TCN7-675L(H)	7.5	675	633	387	190	108	11	67.5

※セット質量
着脱装置なし：着脱装置なし接続部品（吐出しフランジ／相フランジ《ボルト・ナット・パッキン付》）の質量です。ただし、φ50はポンプ本体に組み込んでいます。
着脱装置付：着脱装置付接続部品（コネクション／ガイドホルダー《ボルト・ナット付》／スライド／ポンプ吊上用チェーン《6m》）の質量です。
※着脱装置付の形式はTCN4D-507,TCN4D-607のように、ハイフン（ー）の前にDが付きます。

SD

（非自動）

2P 4P

清水～汚水／セミオープン

土木用・高揚程

■特長

●使いやすく経済的、過酷な条件下でも確実に作動。
●シンプルな構造、小型・軽量、しかもすぐれた耐摩耗性。
●一般工事用として幅広い用途に対応する豊富な機種をラインナップ。
●電動機プロテクタ内蔵。（11kW以下）

■用途

●建設土木用
●工業設備用
●汚水排水処理用

■標準仕様

取扱液	液質	清水、汚水、泥水
	液温	0～40℃（凍結のないこと）
構造	羽根車	セミオープンまたはクローズ
	軸封	メカニカルシール
	軸受	密封玉軸受
材質	ケーシング	FC250
	羽根車	高クローム鋳鉄
	主軸	S35C
電動機	種類	乾式水中電動機
	電源	三相200V
	極数	2極、4極（仕様表参照）
接続	ホース接続、フランジ接続（形式末尾E）	

■特別仕様

構造変更	キャブタイヤケーブル延長

■標準付属品

キャブタイヤケーブル……1
（長さは仕様表参照）

性能曲線

SD4-037N～SD7-075

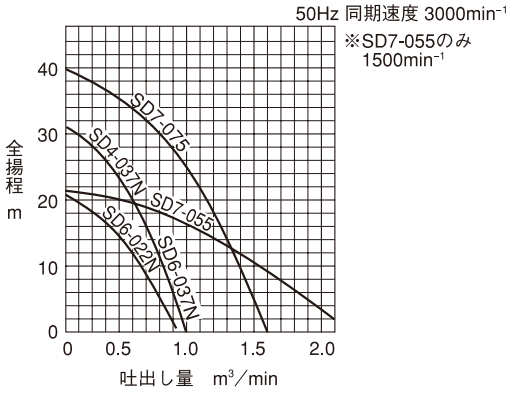

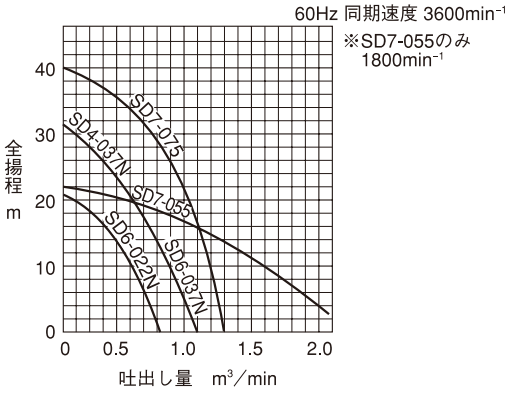

SD7-110～SD11-370E

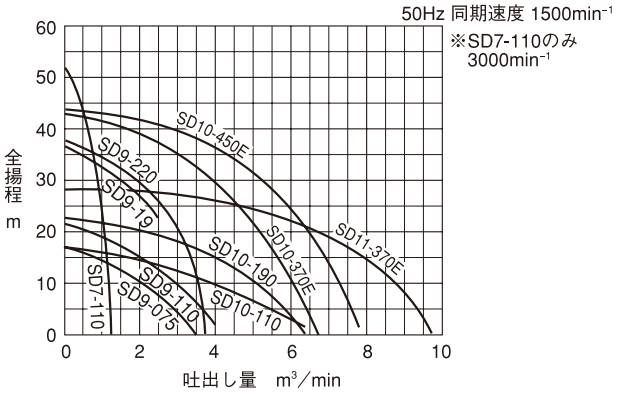

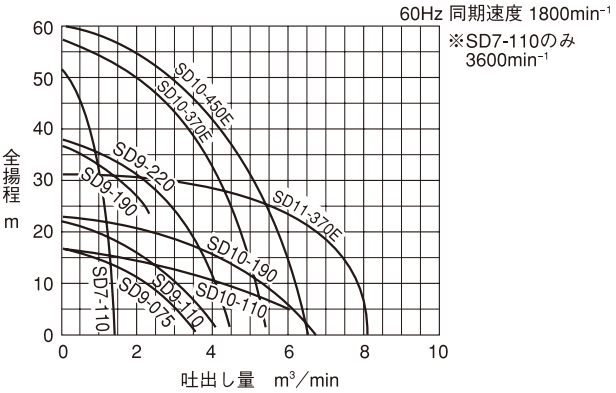

SD形

仕様表

50Hz／60Hz

口径 mm	形　式	吐出し量 m³/min	全揚程 m	出力 kW	電圧 V	極数 P	キャブタイヤケーブル mm²×心×m	
50	SD4-037N	0.3	25	3.7	200	2	2.0×4×15	
80	SD6-022N	0.5	12	2.2	200	2	2.0×4×10	
	SD6-037N	0.55	20	3.7	200	2	2.0×4×15	
100	SD7-055	1.0	15	5.5	200	4	3.5×4×10	
	SD7-075	0.8	25	7.5	200	2	5.5×4×15	
	SD7-110	0.9	30	11	200	2	14.0×4×15	
150	SD9-075	2.6	7	7.5	200	4	5.5×4×10	
	SD9-110	2.0	15	11	200	4	14.0×4×10	
	SD9-190	1.5	30	19	200	4	22.0×4×15	
	SD9-220	2.0	30	22	200	4	22.0×4×15	
200	SD10-110	4.0	10	11	200	4	14.0×4×10	
	SD10-190	4.0	15	19	200	4	22.0×4×10	
	SD10-370E	4.0	30	37	200	4	22×4×15（2本）	△
	SD10-450E	4.5	35	45	200	4	38×4×15（2本）	△
250	SD11-370E	6.5	20	37	200	4	22×4×10（2本）	△

注：電動機プロテクタは11kW以下に内蔵
△印の始動方式はスターデルタ方式

■寸法図（計画・実施の際は、ポンプ外形寸法図をご確認願います。）

SD4-037N～SD6-037N

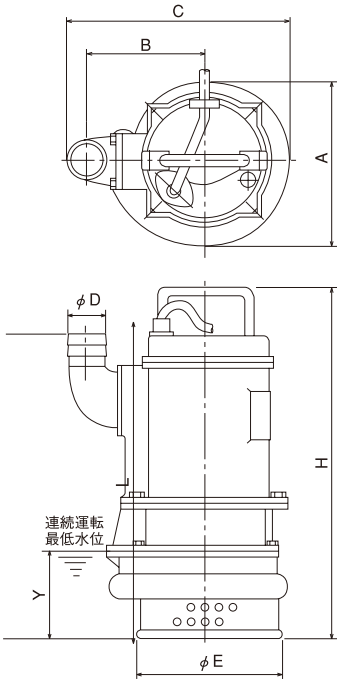

SD7-055～SD10-190

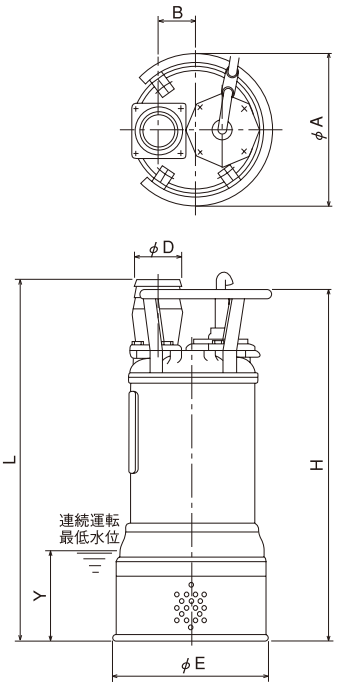

SD10-370E～SD11-370E

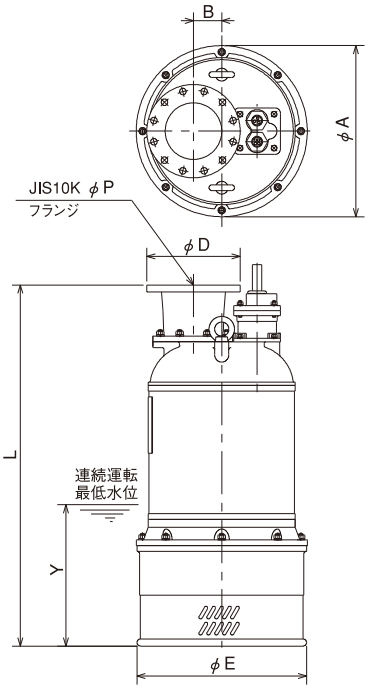

50Hz／60Hz

口径 mm	形　式	電動機出力 kW	外形寸法 mm A	B	C	D	E	H	L	※P	Y	質量 kg
50	SD4-037N	3.7	265	187	344	50	240	590	504	—	150	53
80	SD6-022N	2.2	265	182	350	80	240	590	513	—	150	46
	SD6-037N	3.7	265	182	350	80	240	590	513	—	150	49
100	SD7-055	5.5	400	102	—	100	400	632	653	—	200	125
	SD7-075	7.5	370	88	—	100	370	868	839	—	250	140
	SD7-110	11	375	75	—	100	375	854	793	—	300	160
150	SD9-075	7.5	405	57	—	150	410	814	876	—	250	165
	SD9-110	11	405	57	—	150	410	814	876	—	250	165
	SD9-190	19	520	78	—	150	520	—	1050	—	350	295
	SD9-220	22	520	78	—	150	520	—	1050	—	350	320
200	SD10-110	11	430	81	—	200	430	—	965	—	200	250
	SD10-190	19	520	78	—	200	520	—	1095	—	350	295
	SD10-370E	37	605	100	—	330	600	—	1277	200	500	750
	SD10-450E	45	605	100	—	330	600	—	1368	200	500	770
250	SD11-370E	37	625	100	—	400	625	—	1400	250	500	750

※SD4-037N～SD10-190は竹の子式（フランジ式対応可）、SD10-370E～SD11-370Eはフランジ式のみ。
※P寸法は、呼び径です。

SSX-500

（非自動）

2P 清水～固形物を含む水

スラッジ用

■特長

●羽根車は耐摩耗性を向上させた特殊合成ゴムを採用。
●独自の渦（ボルテックス）発生機構により、渦流によって固形物を誘導、ポンプ内で詰まることなく排出します。
●Vリング取り付けにより軸封部を完全密封。
●保守点検の容易なプルアウト構造。
●電動機に自動焼損防止装置内蔵。

■用途

●スラッジの移送用
●汚水、泥水、汚物、固形物を含む水の移送用

■特別仕様

構造変更	キャブタイヤケーブル延長

■標準仕様

取扱液	液質	汚水（含土砂）、汚物を含む水
	異物通過径	18mm以下
	液温	0～40℃（凍結のないこと）
構造	羽根車	ボルテックス
	軸封	ダブルメカニカルシール
	軸受	密封玉軸受
材質	ケーシング	FC200
	羽根車	合成ゴム
	軸封	SiC×SiC（接液側） セラミック×カーボン（電動機側）
	主軸	SUS420J2
電動機	種類	乾式水中電動機
	電源	仕様表に記載
	極数	2極
接続	フランジ接続（専用形状）	

■標準付属品

キャブタイヤケーブル（5m）……1
相フランジ……1組
竹の子……1
ホースバンド……1

■寸法図

（計画・実施の際は、ポンプ外形寸法図をご確認願います。）

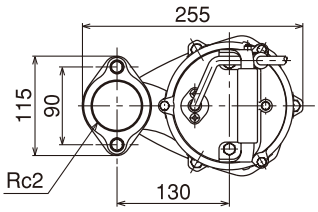

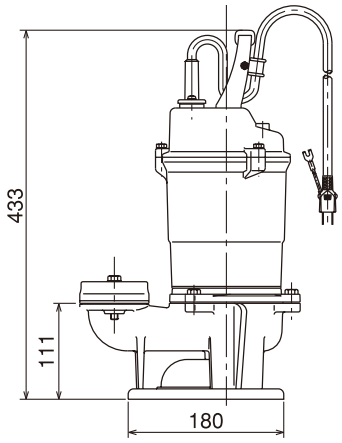

性能曲線

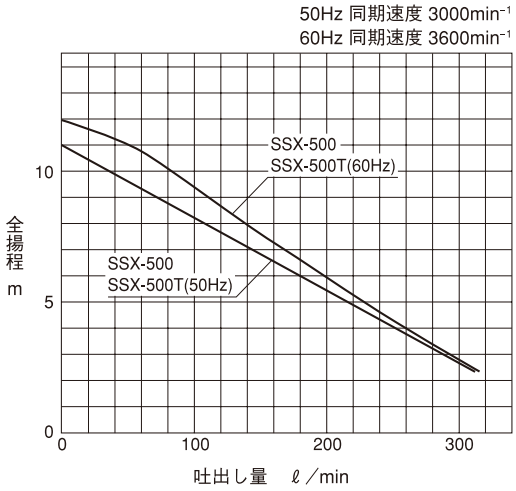

仕様表

50Hz同期速度3000min⁻¹

口径 mm	形　式	吐出し量 ℓ/min	全揚程 m	吐出し量 ℓ/min	全揚程 m	出力 W	電圧 V	相	質量 kg
50	SSX-500	80	8.0	230	4.0	510	100	単	15.2
	SSX-500T	80	8.0	230	4.0	510	200	三	14.2

60Hz同期速度3600min⁻¹

口径 mm	形　式	吐出し量 ℓ/min	全揚程 m	吐出し量 ℓ/min	全揚程 m	出力 W	電圧 V	相	質量 kg
50	SSX-500	80	8.5	230	4.0	570	100	単	15.2
	SSX-500T	80	8.5	230	4.0	570	200	三	14.2

SXD

（非自動）

2P

清水～汚水・泥水

土木用・軽量

■特長

●電動機フレーム、上部ケーシングに全機種アルミ合金を採用。
●ホースの折れや無理な屈曲を生じないよう、吐出し管は方向変更可能。
●半内装形による電動機フレーム冷却方式を採用、低水位でも連続運転可能。
●長寿命で摩耗しにくいボルテックス型羽根車、また摩耗しても性能低下はわずか。
●ギャップが大きく、木片の詰まりや砂の噛み込みがなく、現場でのトラブルを追放。
●電動機に自動焼損防止装置内蔵。

■用途

●建設土木用
●汚水排水処理用
●工業設備用

■特別仕様

構造変更	キャブタイヤケーブル延長

■標準仕様

取扱液	液質	清水、汚水、泥水
	液温	0～40℃（凍結のないこと）
構造	羽根車	セミオープン
	軸封	ダブルメカニカルシール （SiC×SiC）
	軸受	密封玉軸受
材質	ケーシング	FCD450
	羽根車	FCD450
	主軸	S35C
電動機	種類	乾式水中電動機
	電源	三相200V
	極数	2極
接続	ホース接続	

■標準付属品

キャブタイヤケーブル（10m）・・・・・・・・・・・・・・・・・・・・・・・・1

■寸法図

（計画・実施の際は、ポンプ外形寸法図をご確認願います。）

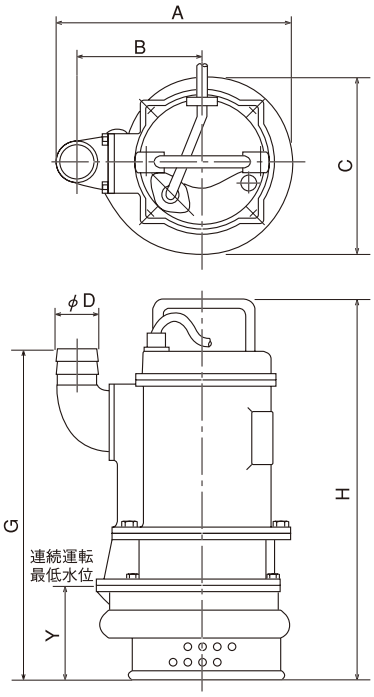

50Hz／60Hz

口径 mm	形　式	電動機出力 kW	外形寸法 mm A	B	C	D	G	H	Y	質量 kg
80	SXD6-015	1.5	309	171	183	80	435	485	120	27
100	SXD7-037	3.7	356	192	241	100	548	624	180	47

性能曲線

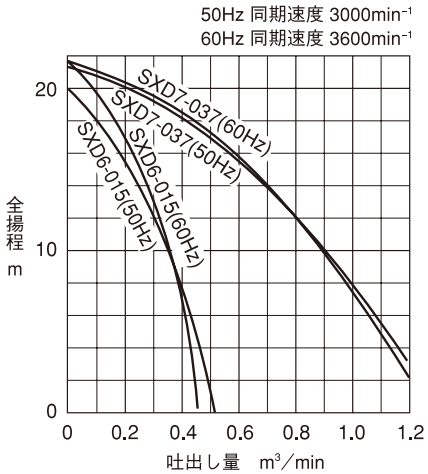

仕様表

50Hz 同期速度3000min⁻¹ ／60Hz同期速度3600min⁻¹

口径 mm	形　式	吐出し量 m³/min	全揚程 m	出力 kW	電圧 V	キャブタイヤケーブル mm²×心×m
80	SXD6-015	0.35	10	1.5	200	1.25×4×10
100	SXD7-037	0.90	10	3.7	200	2.0 ×4×10

SDK

（非自動）

4P

清水～汚水・泥水（含土砂）

スラッジ用

■特長

●主排水路を独立、排水量の一部ごく少量が分かれて電動機室周壁を冷却する機構でコンパクト化を実現。
●強靱な構造、耐摩耗性、耐久性抜群。
●電動機に自動焼損防止装置内蔵。（11kW以下）

■用途

●建設土木用
●汚水排水処理用
●工業設備用

■特別仕様

構造変更	キャブタイヤケーブル延長

■標準仕様

取扱液	液質	清水、汚水、泥水（含土砂）
	液温	0～40℃（凍結のないこと）
構造	羽根車	セミオープンまたはクローズ
	軸封	ダブルメカニカルシール（SiC×SiC）
	軸受	密封玉軸受
材質	ケーシング	FC250
	羽根車	高クローム鋳鉄
	主軸	S35C
電動機	種類	乾式水中電動機
	電源	三相200V
	極数	4極
接続	ホース接続	

■標準付属品

キャブタイヤケーブル（10m）・・・・・・・・・・・・・・・・・・・・・・・・・・1
（但し、SDK9-190N2は15m）

■寸法図

（計画・実施の際は、ポンプ外形寸法図をご確認願います。）

SDK6～SDK7

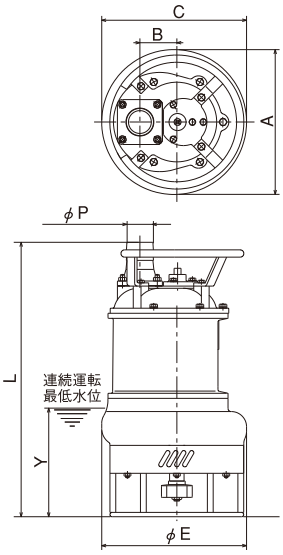

SDK9～SDK10

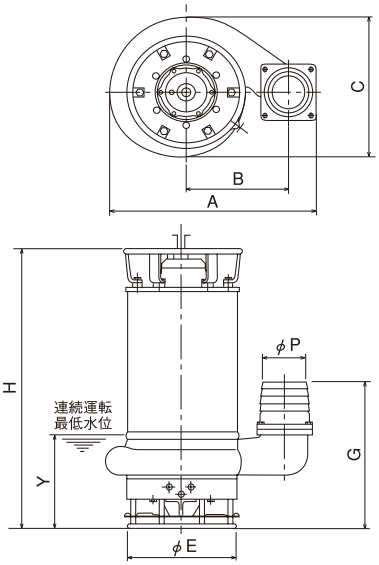

性能曲線

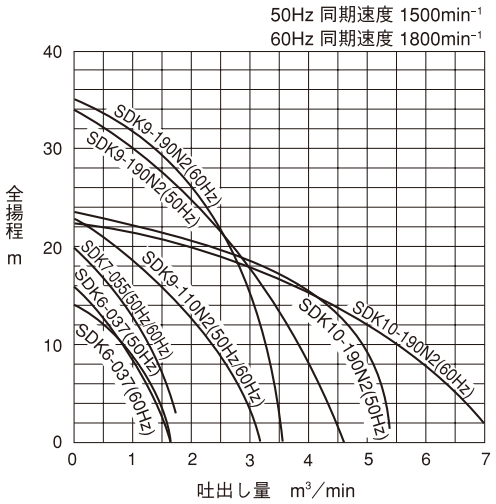

仕様表

50Hz 同期速度1500min⁻¹ ／60Hz同期速度1800min⁻¹

口径 mm	形　式	吐出し量 m³/min	全揚程 m	出力 kW	電圧 V	キャブタイヤケーブル mm²×心×m
80	SDK6-037	0.5	12	3.7	200	3.5×4×10
100	SDK7-055	1.0	12	5.5	200	3.5×4×10
150	SDK9-110N2	2.0	12	11	200	14 ×4×10
	SDK9-190N2	2.0	25	19	200	22 ×4×15
200	SDK10-190N2	4.0	12	19	200	22 ×4×10

SDK6～SDK7　　50Hz／60Hz

口径 mm	形　式	外形寸法 mm							質量 kg
		A	B	C	E	L	P	Y	
80	SDK6-037	400	102	400	400	758	80	300	140
100	SDK7-055	400	102	400	400	758	100	300	150

SDK9～SDK10　　50Hz／60Hz

口径 mm	形　式	外形寸法 mm								質量 kg
		A	B	C	E	G	H	P	Y	
150	SDK9-110N2	720	350	520	400	605	1086	150	390	300
	SDK9-190N2	807	400	579	445	630	1345	150	400	430
200	SDK10-190N2	807	400	579	445	672	1345	200	400	440

SX・SXA

（非自動）　（自動）

2P

清水～汚水・固形物を含む水

固形物混入水用

■特長

●独自の渦(ボルテックス)発生機構により、渦流で固形物を誘導、ポンプ内の詰まりを追放。
●オイルバス方式のメカニカルシールを採用。
●電動機に自動焼損防止装置内蔵。

■用途

●建設土木用
●プラント組込用
●工業設備用
●建築設備用

■標準仕様

取扱液	液質	清水、汚水、固形物を含む水
	異物通過径	28mm以下
	液温	0～40℃（凍結のないこと）
構造	羽根車	ボルテックス
	軸封	メカニカルシール
	軸受	密封玉軸受
材質	ケーシング	合成樹脂（ガラス繊維入り）
	羽根車	合成樹脂（ガラス繊維入り）
	軸封	セラミック×カーボン
	主軸	SUS420J2
電動機	種類	乾式水中電動機
	電源	単相100V
	極数	2極
接続	ねじ接続	

■特別仕様

構造変更	キャブタイヤケーブル延長

■標準付属品

	SX-150	SXA-150
キャブタイヤケーブル	4m	4m
竹の子	1	―
ホースバンド	1	―
吊り下げロープ	1	―

■寸法図

（計画・実施の際は、ポンプ外形寸法図をご確認願います。）

SX-150（非自動）

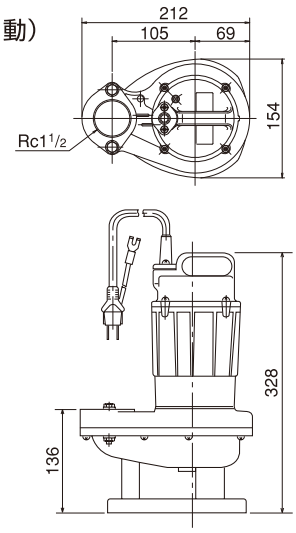

SXA-150（自動）

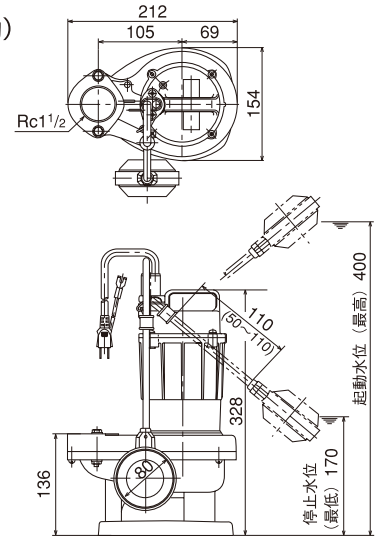

性能曲線

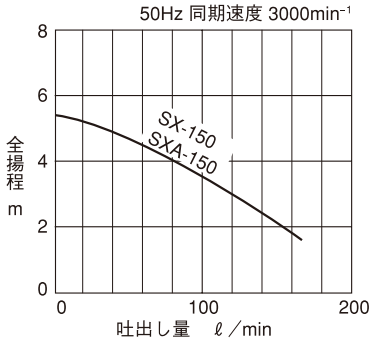

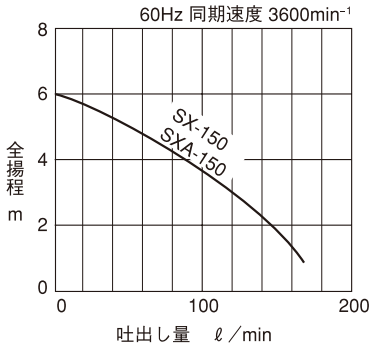

仕様表

口径 mm	形　式	周波数 Hz	吐出し量 ℓ/min	全揚程 m	出力 W	電圧 V	相	質量 kg
40	SX-150	50	100	3.5	150	100	単	4.5
		60	100	3.5	150	100	単	4.5
	SXA-150	50	100	3.5	150	100	単	4.8
		60	100	3.5	150	100	単	4.8

SG・SA 2P

（非自動）　（自動）

清水～汚水

汚水用

SG-150C

SA-150C

■特長

●小型軽量設計でシンプルな構造、故障も少なく搬送も容易。
●セミオープン羽根車により、ストレーナを通過する汚水も容易に汲み上げ、幅広い用途に使用可能。
●オイルバス方式のメカニカルシールを採用。
●電動機に自動焼損防止装置内蔵。

■用途

●建設土木用　●汚水排水処理用
●工業設備用　●農業用
●建築設備用　●漁業用

■標準仕様

取扱液	液質	清水、汚水
	液温	0～40℃（凍結のないこと）
構造	羽根車	セミオープン
	軸封	メカニカルシール
	軸受	密封玉軸受
材質	ケーシング	合成樹脂（ガラス繊維入り）
	羽根車	合成樹脂（ガラス繊維入り）
	軸封	セラミック×カーボン
	主軸	SUS420J2
電動機	種類	乾式水中電動機
	電源	単相100V
	極数	2極
接続	ホースカップリング接続	

■標準付属品

	SG-150C	SA-150C
キャブタイヤケーブル	4m	4m
ホースカップリング（32mm用）	1組	1組
ホースカップリング竹の子（25mm用）	1	—
ホースバンド（32mm用）	1	1
ホースバンド（25mm用）	1	—
吊り下げロープ	1	—

■特別仕様

構造変更	キャブタイヤケーブル延長

■寸法図（計画・実施の際は、ポンプ外形寸法図をご確認願います。）

SG-150C（非自動）

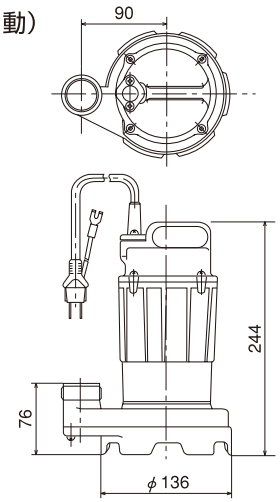

※吐出の接続部は管用平行おねじ（G1 1/4）となります。

SA-150C（自動）

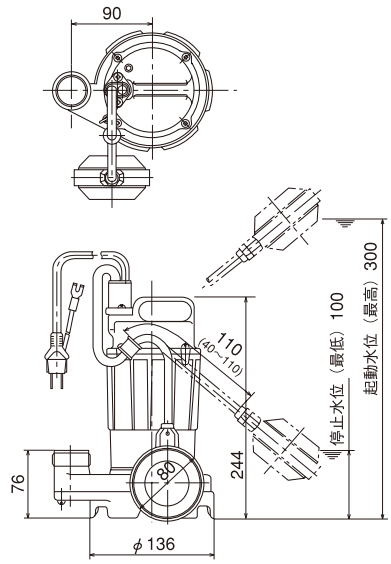

※吐出の接続部は管用平行おねじ（G1 1/4）となります。

性能曲線

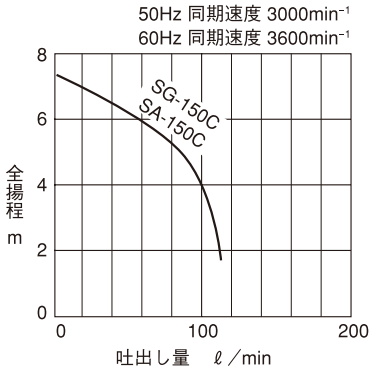

仕様表

口径 mm	形式	周波数 Hz	吐出し量 ℓ/min	全揚程 m	出力 W	電圧 V	相	質量 kg
32	SG-150C	50	80	5	150	100	単	4.3
		60	80	5	150	100	単	4.3
	SA-150C	50	80	5	150	100	単	4.6
		60	80	5	150	100	単	4.6

CSA・CSL-L

（自動）　（底水用）

2P　清水

要部ステンレス製

CSA-100

CSL-100L（底水用）

■特長

●接液部完全防錆。
●耐久性を大幅にアップ。
●保守点検の容易な簡単構造。
●扱いやすい小型・軽量タイプ。
●電動機に自動焼損防止装置内蔵。
●漏電遮断器付きプラグ。

■用途

●漁業用　●家庭用
●農業用

性能曲線

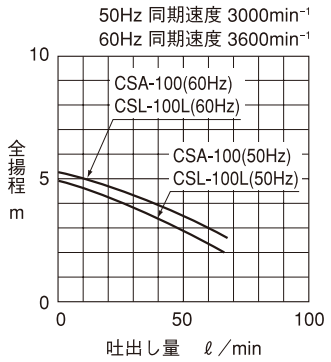

■標準付属品

	CSA-100	CSL-100L
キャブタイヤケーブル	3.5m	3.5m
ホースカップリング（25mm用）	1組	1 組
ホースカップリング竹の子（15mm用）	1	1
ホースバンド（25mm用）	1	1
ホースバンド（15mm用）	1	1

仕様表

口径 mm	形　式	周波数 Hz	吐出し量 ℓ/min	全揚程 m	出力 W	電圧 V	相	質量 kg
25	CSA-100	50	35	3.8	100	100	単	4.0
		60	35	4.3	100	100	単	4.0
	CSL-100L	50	35	3.8	100	100	単	4.0
		60	35	4.3	100	100	単	4.0

■寸法図（計画・実施の際は、ポンプ外形寸法図をご確認願います。）

CSA-100（自動）

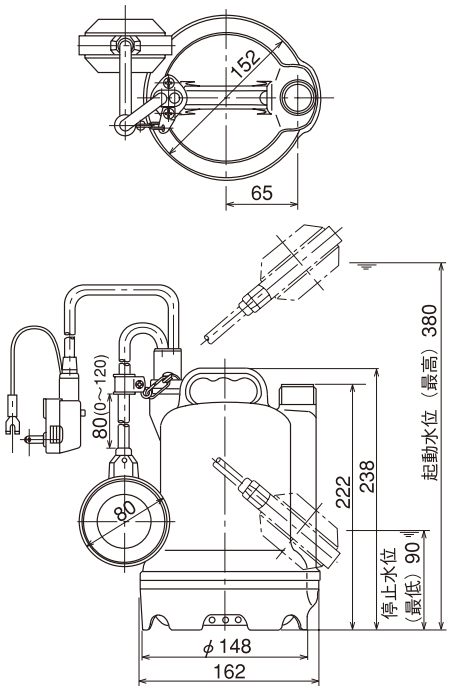

※吐出の接続部は管用平行おねじ（G1）となります。

CSL-100L（底水用）

水位2mmまで排水可能。
但し、ポンプ始動時の水位は30mm以上必要です。

■用途

●建築設備用
●工業設備用

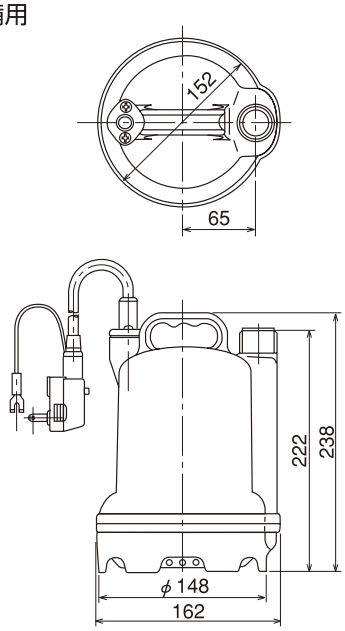

※吐出の接続部は管用平行おねじ（G1）となります。

SL

（ファミリー）

清水の循環、散水、排水用
漏電遮断器付きプラグ

SL-40　SL-102

性能曲線

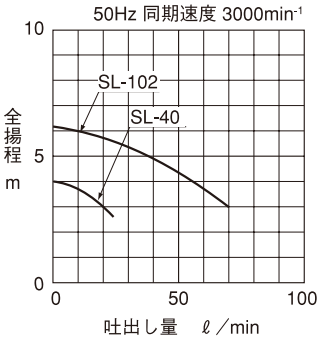

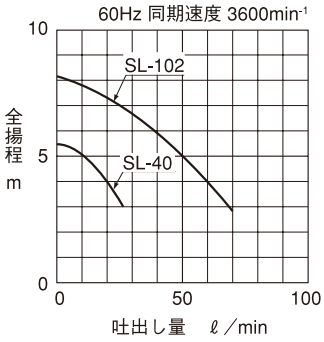

仕様表

50Hz 同期速度 3000min-1／60Hz 同期速度 3600min-1

口径 mm	形　式	吐出し量 ℓ/min	全揚程 m	吐出し量 ℓ/min	全揚程 m	出力 W	電圧 V	相	消費電力 W	質量 kg
15	SL-40	10	3.5/4.8	20	2.8/3.8	40	100	単	101/120	2.6
25	SL-102	40	4.2/5.5	70	2.2/2.6	100	100	単	180/230	3.4

■標準付属品

	SL-40	SL-102
キャブタイヤケーブル	3.5m	3.5m
ホースカップリング（25mm用）	―	1組
ホースカップリング竹の子（15mm用）	―	1
ホースバンド（25mm用）	―	1
ホースバンド（15mm用）	1	1

■寸法図

（計画・実施の際は、ポンプ外形寸法図をご確認願います。）

SL-40　SL-102

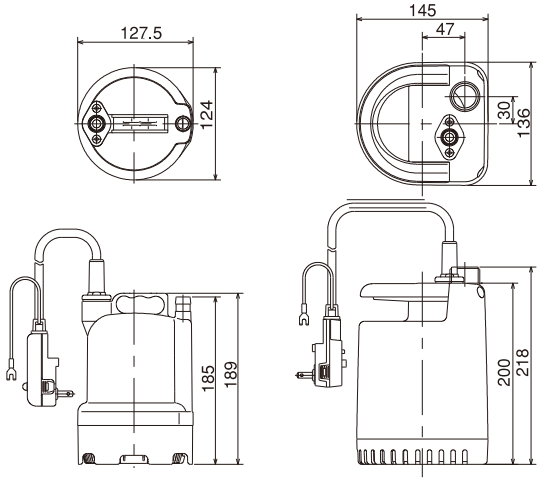

※吐出の接続部は管用平行おねじ（G1）となります。

SP-150BNL

（ファミリー、底水用）

池水の循環、散水、排水用

性能曲線

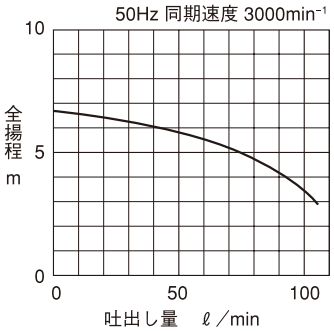

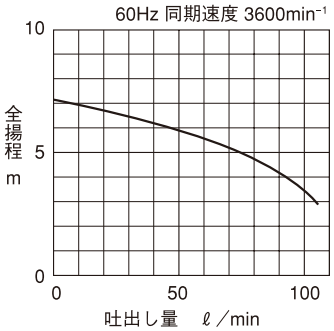

仕様表

50Hz 同期速度 3000min-1／60Hz 同期速度 3600min-1

口径 mm	形　式	吐出し量 ℓ/min	全揚程 m	出力 W	電圧 V	相	消費電力 W	質量 kg
32	SP-150BNL	75	5.0	150	100	単	305/301	4.6

■標準付属品

	SP-150BNL
キャブタイヤケーブル	4m
ホースカップリング（32mm･25mm･15mm用）	1組
ホースバンド（32mm･25mm･15mm用）	1
ホースカップリング用ナット	1
ホースカップリング用パッキン	1

■寸法図

（計画・実施の際は、ポンプ外形寸法図をご確認願います。）

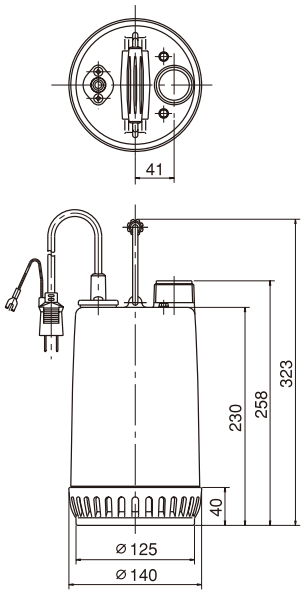

※吐出の接続部は管用平行おねじ（G1 1/4）となります。

SH-150

■特長

●当社比：180%の水圧
●散水ノズルが使用可能
但し、締め切り運転回数は、できるだけ少なく、5分以内にしてください。

■用途

●庭や植木の散水に
●お住まいの洗浄に

性能曲線

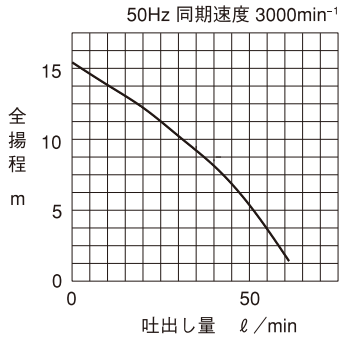

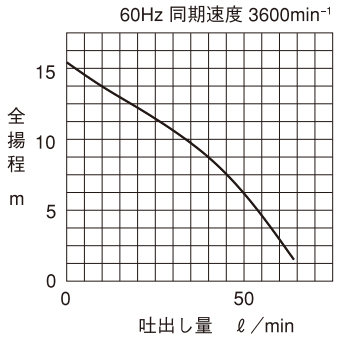

仕様表

口径 mm	形　式	吐出し量 ℓ/min	全揚程 m	出力 W	電圧 V	相	定格消費電力 W	質量 kg
25	SH-150	最大 60	最高15	150	100	単	380/350	4.9

■標準付属品

	SH-150
キャブタイヤケーブル	5m
ホースカップリング（25mm用）	1組
ホースカップリング竹の子（15mm用）	1
ホースバンド（25mm用）	1
ホースバンド（15mm用）	1

■寸法図

（計画・実施の際は、ポンプ外形寸法図をご確認願います。）

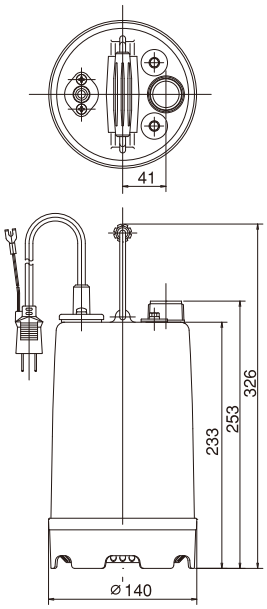

※吐出の接続部は管用平行おねじ（G1）となります。

S-D

直　流

S12D・S24D

■特長

●キャブタイヤケーブルに極性の区別がなく、どのように接続しても正常方向に回転。
●メカニカルシールはオイルバス方式で、耐久性抜群。
●吐出し量が多く、短時間で大量の汲み上げが可能。

■用途

●船舶用　　●農業用

性能曲線

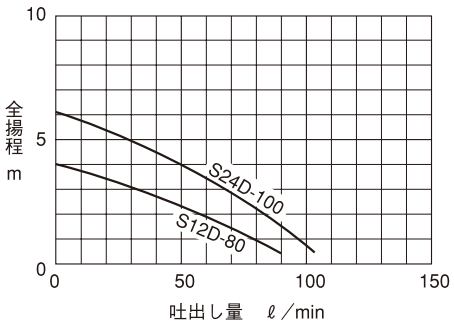

仕様表

口径 mm	形　式	吐出し量 ℓ/min	全揚程 m	出力 W	定格電圧 V	質量 kg
25	S12D-80	最大90	最高4	80	DC12	3.8
	S24D-100	最大105	最高6	100	DC24	3.8

■標準付属品

	S12D-80 S24D-100
キャブタイヤケーブル	5m
ホースカップリング（25mm用）	1組
ホースカップリング竹の子（15mm用）	1
ホースバンド（25mm用）	1
ホースバンド（15mm用）	1
吊り下げロープ	1

■寸法図

（計画・実施の際は、ポンプ外形寸法図をご確認願います。）

S12D-80
S24D-100

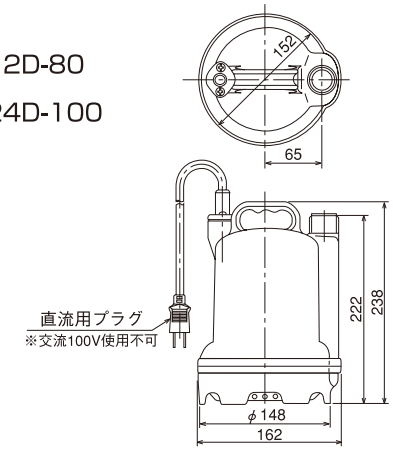

※吐出の接続部は管用平行おねじ（G1）となります。

テラダエンジンポンプ／Vベルト駆動ポンプ
用途別製品一覧表

	用途				
	農業用	漁業用	土木用	洪水・災害対策用	高圧用
ER形	●		●		
EMH形	●		●		●
ERH形	●		●		●
ETS形	●		●	●	
E-7N形				●	
EP形				●	
CEP形	●	●			
B形	●				●
OSA形	●				

ER

汎用タイプ

ER-51GB

ER-81GB

■特長

●小型・軽量で高性能、扱いやすい汎用タイプ。
●特殊自吸回路により、抜群の自吸性能を発揮。
●羽根車は鋳鉄を採用、耐摩耗性にすぐれ長寿命。
●軸封部には高品質なメカニカルシールを使用。

■用途

●農業用　●土木用

■性能曲線

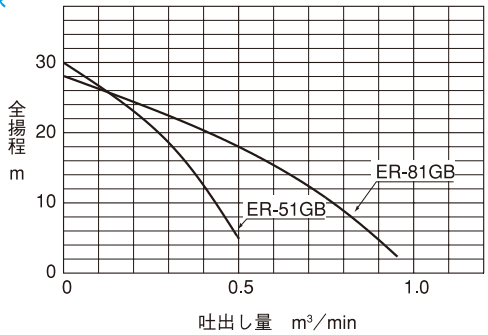

■標準仕様

取扱液	液質	清水、汚水
	液温	0～40℃（凍結のないこと）
構造	羽根車	セミオープン
	軸封	メカニカルシール
材質	ケーシング	ADC12
	羽根車	FC150
接続	ホースカップリング接続	

■仕様表

要目 ＼ 形式			ER-51GB	ER-81GB
ポンプ	吸込口径	mm	50	80
	吐出口径	mm	50	80
	吐出し量（最大）	m³/min	0.55	1.0
	全揚程（最高）	m	30	28
エンジン	機関名称		空冷4サイクルガソリンエンジン	
	出力（常用）	kW/min⁻¹	3.4/3600	3.4/3600
	使用燃料		無鉛ガソリン	
	始動方式		リコイルスタータ	
質量		kg	28.0	31.2

■標準付属品

ホースカップリング……2組
ホースバンド……3
ストレーナ……1

■寸法図（計画・実施の際は、ポンプ外形寸法図をご確認願います。）

ER-51GB

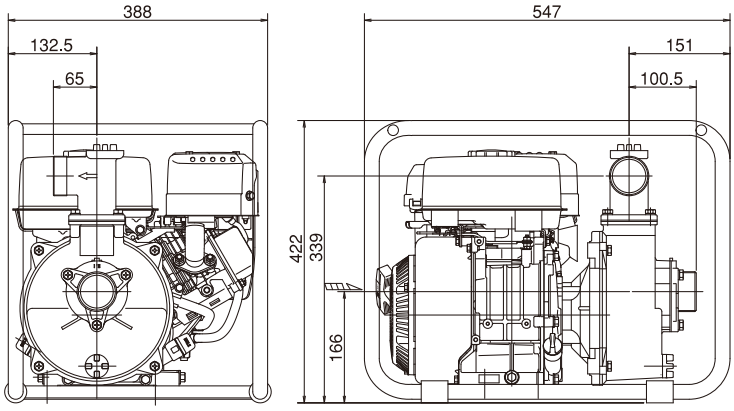

※吸込、吐出の接続部は管用平行おねじ（G2）となります。

ER-81GB

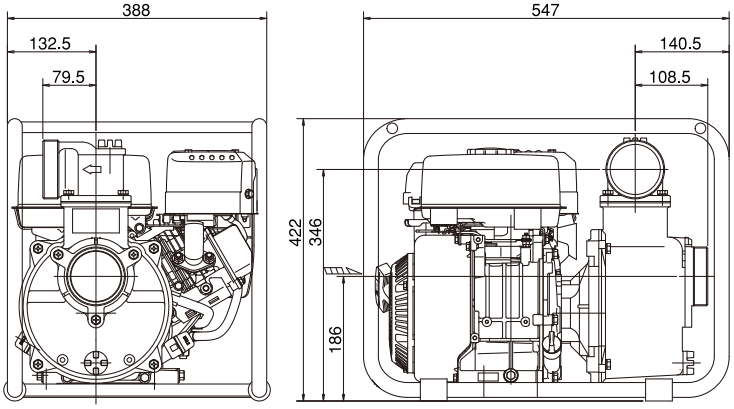

※吸込、吐出の接続部は管用平行おねじ（G3）となります。

※エンジンの仕様について変更になる場合があります。

EMH

中圧用

■特長

●セミオープン羽根車採用、すぐれたメカニズムで
全揚程（最高）45m～50mを実現。
●移動が簡単な小型・軽量タイプ。
●軸封部には高品質なメカニカルシールを使用。

■用途

●農業用　●土木用
●高圧用

■標準仕様

取扱液	液質	清水、汚水
	液温	0～40℃（凍結のないこと）
構造	羽根車	セミオープン
	軸封	メカニカルシール
材質	ケーシング	ADC12
	羽根車	FC150
接続	ホースカップリング接続	

■性能曲線

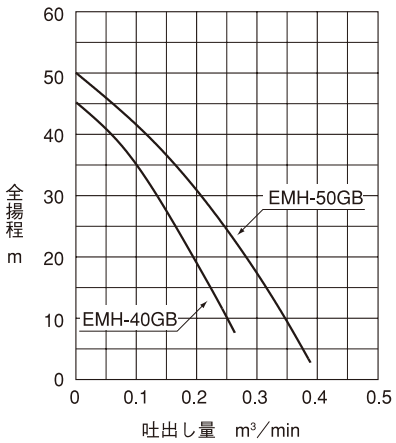

■標準付属品

ホースカップリング……2組
ホースバンド……3
ストレーナ……1

■仕様表

要目 ＼ 形式			EMH-40GB	EMH-50GB
ポンプ	吸込口径	mm	40	50
	吐出口径	mm	40	50
	吐出し量（最大）	m³/min	0.30	0.40
	全揚程（最高）	m	45	50
エンジン	機関名称		空冷4サイクルガソリンエンジン	
	出力（常用）	kW/min⁻¹	3.4/3600	3.4/3600
	使用燃料		無鉛ガソリン	
	始動方式		リコイルスタータ	
質量		kg	29.7	28.5

■寸法図（計画・実施の際は、ポンプ外形寸法図をご確認願います。）

EMH-40GB

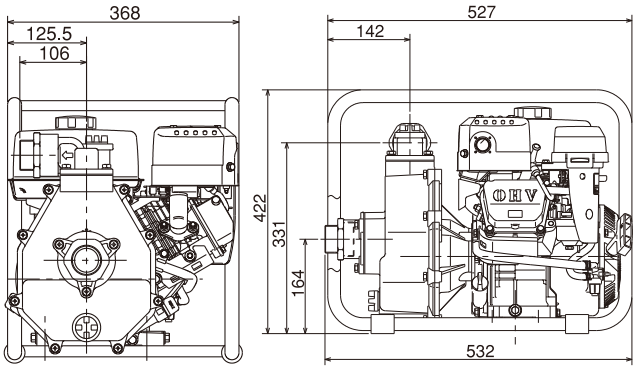

※吸込、吐出の接続部は管用平行おねじ（G1 1/2）となります。

EMH-50GB

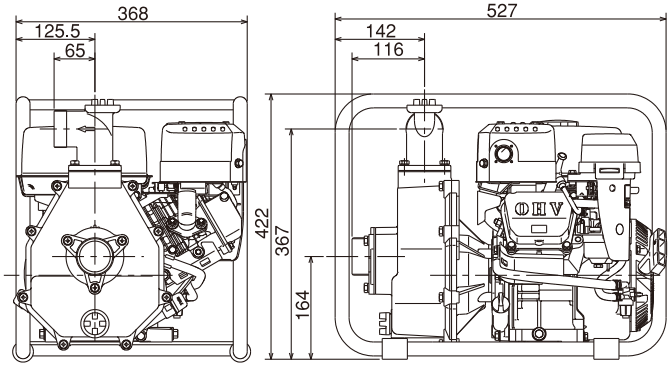

※吸込、吐出の接続部は管用平行おねじ（G2）となります。

※エンジンの仕様について変更になる場合があります。

ERH

高圧用

■特長

●独自のバランス形タービン機構で高圧を発生、
　クローズ羽根車の採用で高効率を発揮。
●自吸力にすぐれ、わずかの時間で自吸揚水。

■用途

●農業用　●土木用
●高圧用

■標準仕様

取扱液	液質	清水
	液温	0～40℃（凍結のないこと）
構造	羽根車	クローズ
	軸封	メカニカルシール
材質	ケーシング	FC200
	羽根車	CAC406
接続	吸込：ホースカップリング接続 吐出：ねじ接続	

■標準付属品

ホースカップリング……1組
ストレーナ……1

■仕様表

要目 ＼ 形式		ERH-2MX
ポンプ	吸込口径 mm	50
	吐出口径 mm	50
	吐出し量（最大）m³/min	0.35
	全揚程（最高） m	75
エンジン	機関名称	空冷4サイクルガソリンエンジン
	出力（常用）kW/min⁻¹	5.8/3600
	使用燃料	無鉛ガソリン
	始動方式	リコイルスタータ
質量 kg		70

■性能曲線

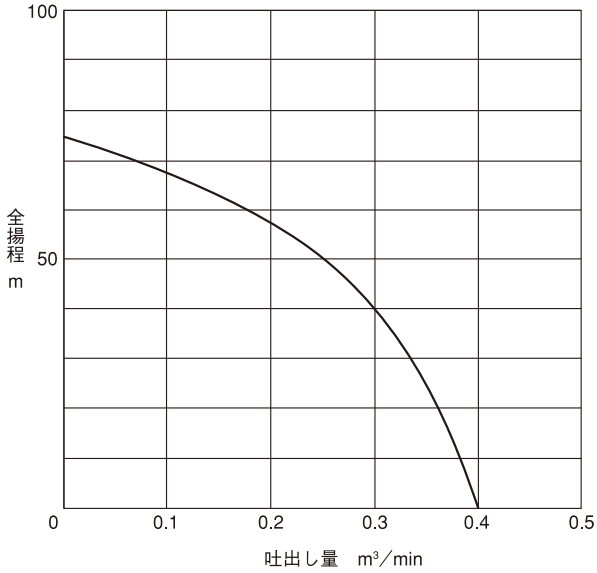

■寸法図（計画・実施の際は、ポンプ外形寸法図をご確認願います。）

ERH-2MX

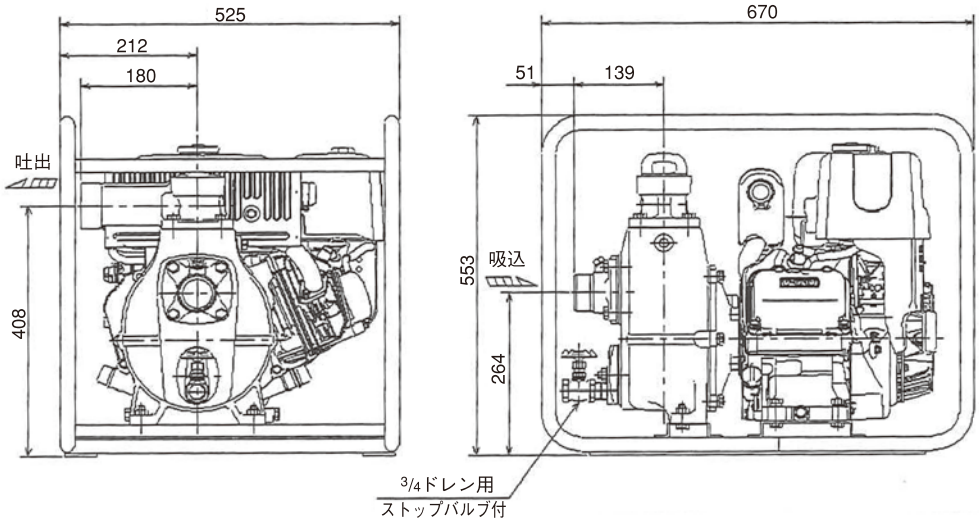

※吸込の接続部は管用平行おねじ（G2）となります。
※吐出の接続部は管用テーパーめねじ（Rc2）となります。

※エンジンの仕様について変更になる場合があります。

ETS

土木用

ETS

ETSH

■特長 <ETS>

●独自の設計で抜群の自吸性能を発揮。
●ダクタイル鋳鉄製の2枚羽根を採用、固形物も容易に通過。
●衝撃、耐摩耗性にすぐれた耐久性を発揮。
●軸封部には高品質なメカニカルシールを使用。
●振動をやわらげ、安定駆動する弾性体防振装置付き。
●軽合金ケーシング、エンジンと同軸設計で移動も簡単。
●掃除蓋の取り外しもワンタッチ、保守点検も容易。

■特長 <ETSH>

●高揚程仕様。
●定格出力7.3kWのエンジンを採用。
●ポンプの最高圧力は従来モデルの1.5倍。
●羽根車を新規設計し、通過粒子径40mmまでを可能。

■用途

●農業用　●土木用　●洪水・災害対策用

■性能曲線

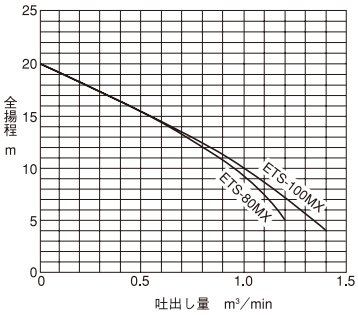

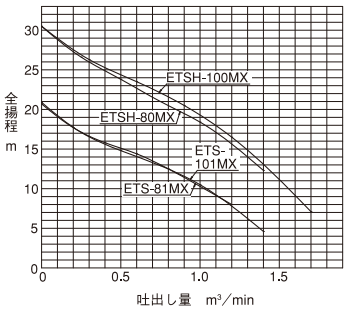

■標準仕様

取扱液	液質	清水、汚水
	液温	0～40℃（凍結のないこと）
構造	羽根車	セミオープン
	軸封	メカニカルシール
材質	ケーシング	ADC12
	羽根車	FCD500
接続	ホースカップリング接続	

■標準付属品

ホースカップリング……2組
ストレーナ……1

■特別仕様

構造変更	車輪付

■仕様表

要目 ＼ 形式		ETS-80MX	ETS-100MX	ETS-81MX	ETS-101MX	ETSH-80MX	ETSH-100MX
ポンプ	口径 mm	80	100	80	100	80	100
	吐出し量（最大） m³/min	1.2	1.4	1.2	1.4	1.4	1.7
	全揚程（最高） m	20	20	20	20	30	30
	通過粒子最大径 mm	35				40	
エンジン	機関名称	空冷4サイクルガソリンエンジン					
	出力（常用） kW/min⁻¹	5.8/3600				7.3/3600	
	使用燃料	無鉛ガソリン					
	始動方式	リコイルスタータ					
乾燥質量 kg		68	69	64	65	70	71

■寸法図（計画・実施の際は、ポンプ外形寸法図をご確認願います。）

ETS-80MX

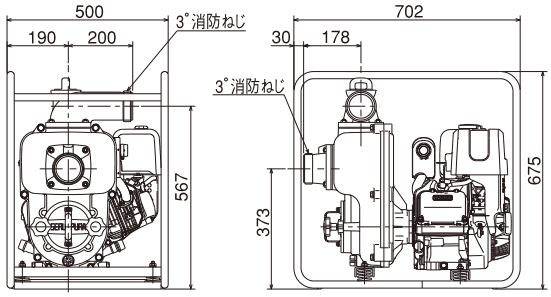

ETS-100MX

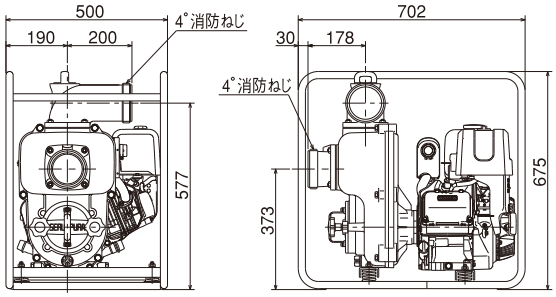

ETS-81MX

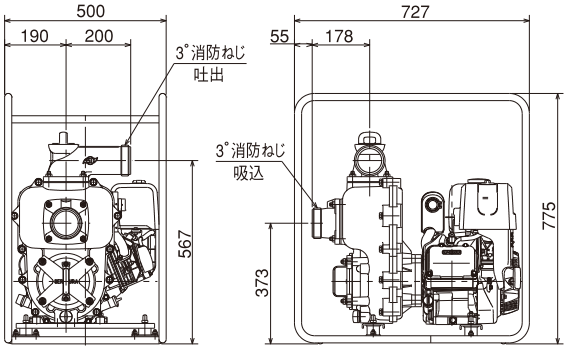

ETS-101MX

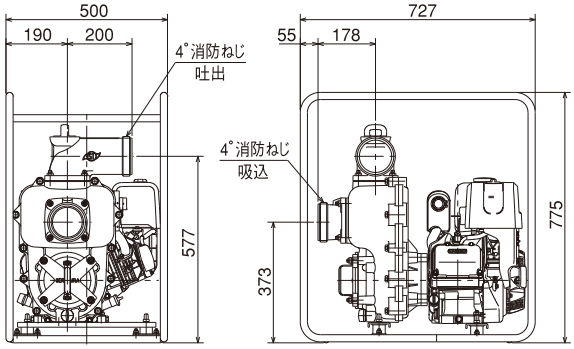

ETSH-80MX

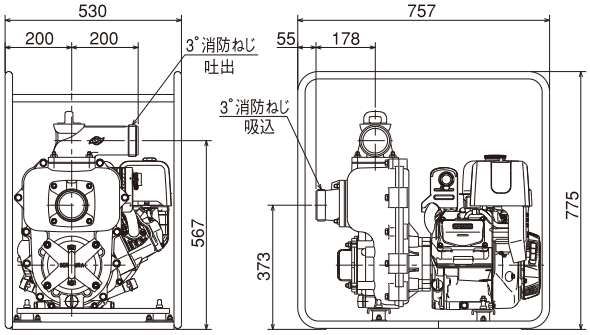

ETSH-100MX

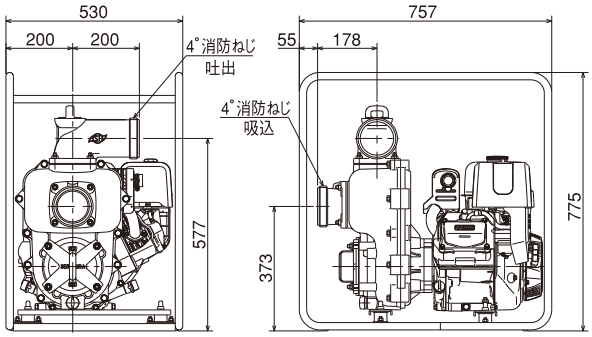

※エンジンの仕様について変更になる場合があります。

E-7N形

大容量・車輪付

■特長

●始動方式はセル/リコイルの2系統を搭載。
●V型エンジン搭載により静粛性をアップ。
●ポンプとエンジンを共通軸としたコンパクトな直動タイプ。
●自吸補助装置（オプション）の使用で、自吸時間を大幅短縮。
●特別設計のセミオープン羽根車の採用で通過粒子最大径22mmを実現。
●車輪が大きく、移動がスムーズ。
●転倒防止のアウトリガー機構を標準装備。

■用途

●洪水・災害対策用

■標準仕様

取扱液	液質	清水、汚水
	液温	0～40℃（凍結のないこと）
構造	羽根車	セミオープン
	軸封	メカニカルシール
材質	ケーシング	FC200
	羽根車	FC200
	主軸	SUS420J1 + S45C
接続	ホースカップリング接続	

■標準付属品

ホースカップリング……2組
ストレーナ……1

■性能曲線

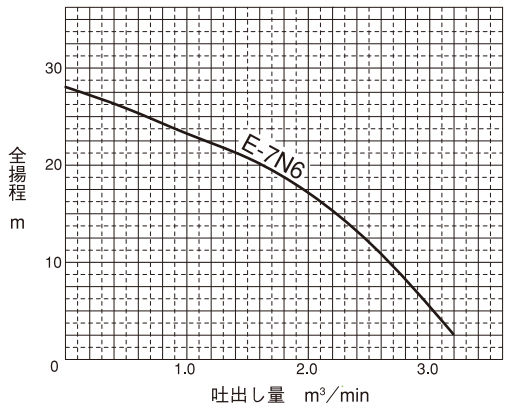

■仕様表

要目 ＼ 形式			E-7N6
ポンプ	吸込口径	mm	150
	吐出口径	mm	150
	吐出し量（最大）	m³/min	3.3
	全揚程（最高）	m	28
エンジン	機関名称		空冷4サイクルガソリンエンジン
	出力	kW/min⁻¹	17.2／3600
	使用燃料		レギュラー無鉛ガソリン
	始動方式		セルモーター式／リコイル式（併用）
質量		kg	266

■寸法図（計画・実施の際は、ポンプ外形寸法図をご確認願います。）

E-7N6

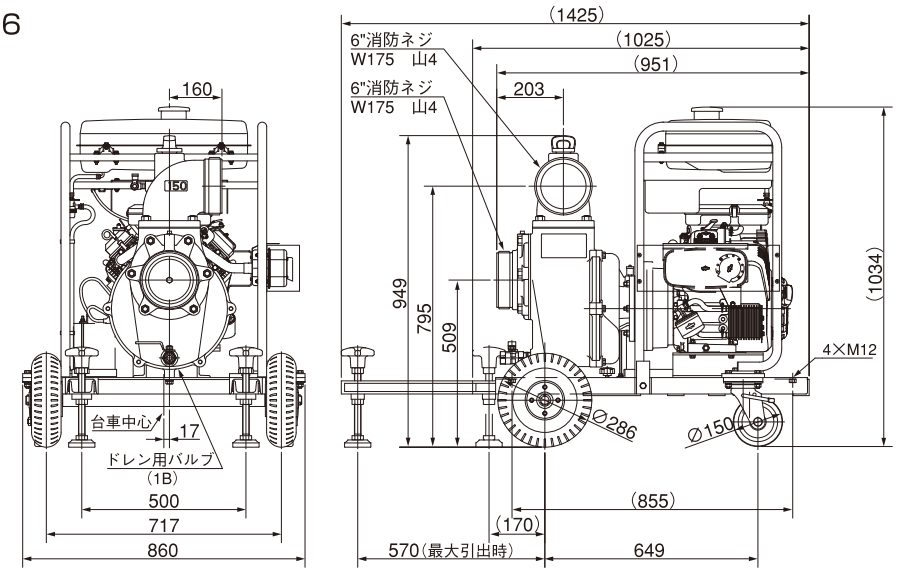

※エンジンの仕様について変更になる場合があります。

EP

ディーゼルエンジン

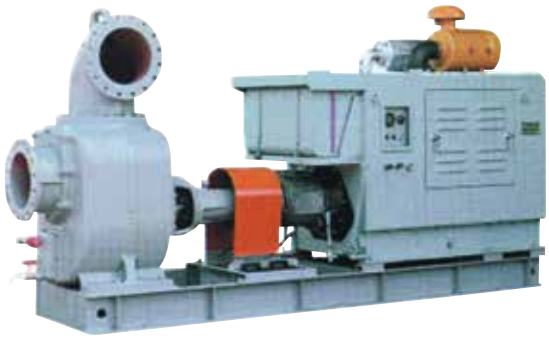

■特長

●大容量の吐出し量。

●抜群の自吸性能。

●土砂、泥混合の排水容易。

●ディーゼルエンジン駆動の経済型。

■用途

●洪水・災害対策用

■標準仕様

取扱液	液質	清水、汚水
	液温	0～40℃（凍結のないこと）
構造	羽根車	セミオープン（EP-7、EP-8、EP-9） 斜流（EP-10、EP-11）
	軸封	グランドパッキン
	軸受	密封玉軸受（EP-7、EP-8） 開放玉軸受グリース注入式（EP-9、EP-10、EP-11）
材質	ケーシング	FC200
	羽根車	FC200
	主軸	SUS420J2
接続	フランジ接続	

■標準付属品

相フランジ（EP-7,8,9のみ）・・・・・・・・・・・・・・・・・・・・・・・・・・2組

■性能曲線

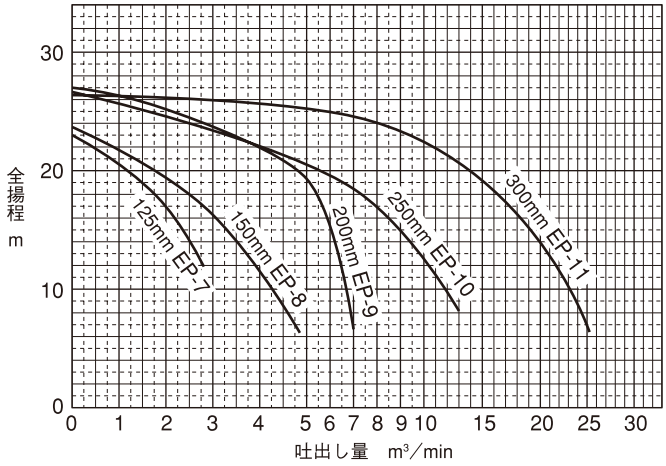

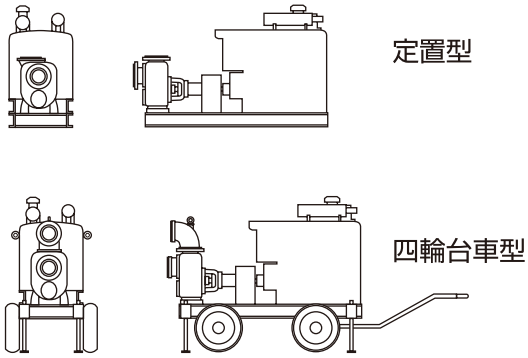

※仕様の詳細につきましては、ご相談させていただきますので、弊社宛お問い合わせください。

■仕様表

要目 ＼ 形式		EP-7	EP-8	EP-9	EP-10	EP-11
ポンプ	吸込口径 mm	125	150	200	250	300
	吐出口径 mm	125	150	200	250	300
	吐出し量（最大） m³/min	3.8	4.8	6.5	15	30
	全揚程（最高） m	21	22	25	20	25
	回転速度 min⁻¹	1800			1400	1100
エンジン	機関名称	水冷4サイクルディーゼルエンジン				
	出力（常用） kW/min⁻¹	25/1800			47/1400	86/1650
	使用燃料	自動車用軽油				
	始動方式	セルモータ				
質量 kg		1100（定置）			2900（四輪）	3800（四輪）

※ 300mm EP-11は、減速機にて回転速度を1650min⁻¹ → 1100min⁻¹ に減速します。

※エンジンの仕様について変更になる場合があります。

CEP

樹脂製

■特長

●高圧力、大容量の吐出し能力を実現したポータブルな小型・軽量タイプ。
●特殊自吸回路により、抜群の自吸性能を発揮。
●接液部には樹脂とステンレス（SUS316）を使用、錆や海水にも強いマルチタイプ。
●セミオープン羽根車と軸封部のメカニカルシールでメンテナンスも容易。

■用途

●農業用　●漁業用

■性能曲線

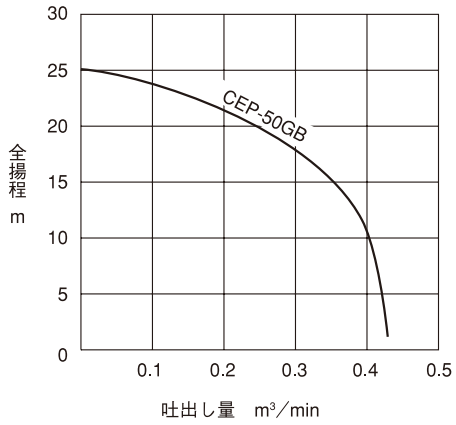

■標準仕様

取扱液	液質	清水、汚水
	液温	0～40℃（凍結のないこと）
構造	羽根車	セミオープン
	軸封	メカニカルシール
材質	ケーシング	合成樹脂
	羽根車	合成樹脂
接続	ホースカップリング接続	

■標準付属品

ホースカップリング……2組
ストレーナ……1
竹の子……1

■仕様表

要目 ＼ 形式			CEP-50GB
ポンプ	吸込口径	mm	50
	吐出口径	mm	50
	吐出し量（最大）	m³/min	0.43
	全揚程（最高）	m	25
エンジン	機関名称		空冷4サイクルガソリンエンジン
	出力（常用）	kW/min⁻¹	3.4/3600
	使用燃料		無鉛ガソリン
	始動方式		リコイルスタータ
乾燥質量		kg	28

■寸法図（計画・実施の際は、ポンプ外形寸法図をご確認願います。）

CEP-50GB

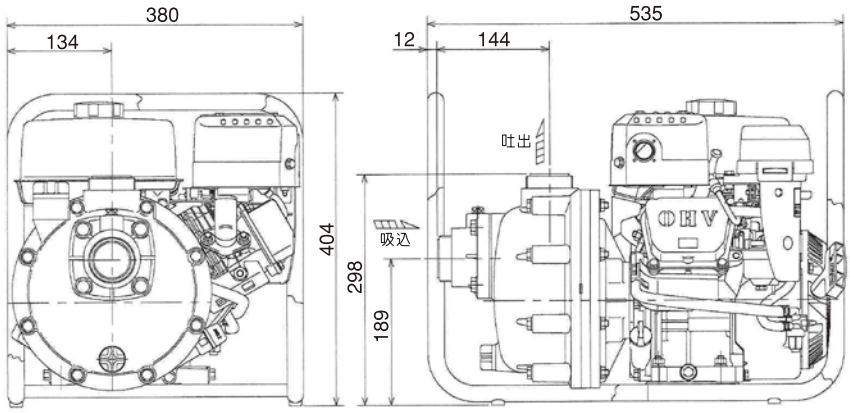

※吸込、吐出の接続部は管用平行おねじ（G2）となります。

※エンジンの仕様について変更になる場合があります。

B

高中速型

■用途

●農業用　●高圧用

■特長

●すぐれたメカニズムで高圧を発生、大水量を吐出し。
●自吸力にすぐれ、わずかの時間で自吸揚水。
●セミオープン羽根車採用、耐久性抜群でスムーズに揚水。
●特殊構造のメカニカルシールで運転中の注油の必要がなく、保守点検も容易。
●シンプルな構造でメンテナンスも簡単。
●中速回転から高速回転まで広範囲な仕様を用意、目的にあった機種の選定が可能。

■標準仕様

取扱液	液質	清水、汚水
	液温	0～40℃（凍結のないこと）
構造	羽根車	セミオープン
	軸封	メカニカルシール
	軸受	密封玉軸受
材質	ケーシング	ADC12
	羽根車	FC200
	主軸	S45C
接続	ホースカップリング接続	

■標準付属品

ホースカップリング……2組
ストレーナ……1
竹の子……1
ホースバンド……3
ポンプ側Vプーリー……1

■性能曲線

B-1

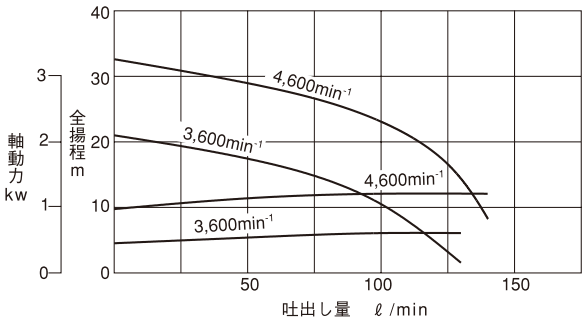

B-3N

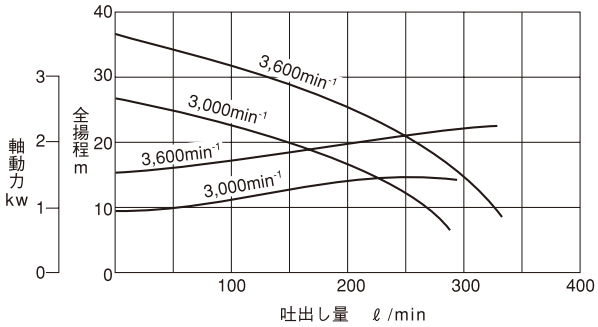

B-4R

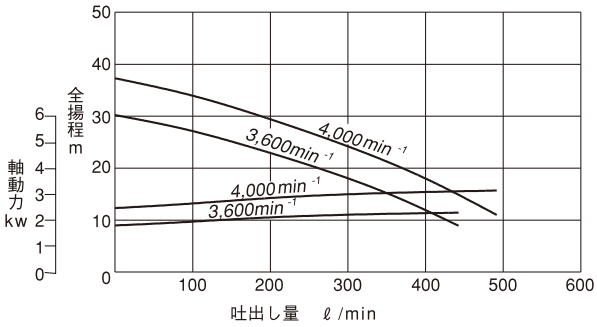

B-4RN

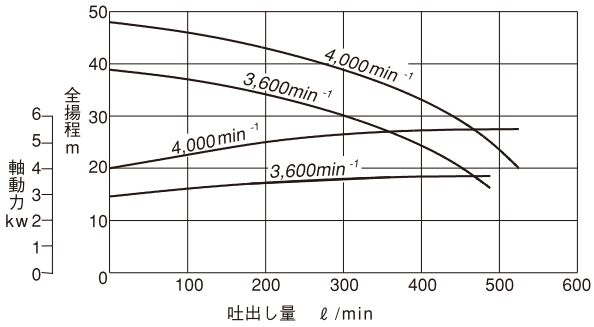

■仕様表

口径 mm	形　式	回転速度 min^{-1}	吐出し量（最大） ℓ/min	全揚程（最高） m	所要動力 kW	ポンプ側Vプーリ（呼び径×種類）	回転方向（プーリ側より見て）
25	B-1	3600	130	21	0.75	$2\frac{1}{2}$"×A2	左
		4600	140	32	1.5		
40	B-3N	3000	300	26	1.5	3"×B2	左
		3600	330	36	2.2		
50	B-4R	3600	480	30	2.2	3"×B2	左
		4000	500	37	3.1		
	B-4RN	3600	480	38	3.7	3"×B3	左
		4000	520	48	5.5		

OSA

中低速型

■用途

●農業用

■特長

●自吸力にすぐれ、最初1回の給水で排気、揚水可能。

●一度揚水すれば、ポンプ胴体に常に水が残留しているため管理が容易。

●特別設計のセミオープン羽根車でストレーナを通過する土砂混入水や汚水などの揚水にも対応。

■標準仕様

取扱液	液質	清水、汚水
	液温	0～40℃（凍結のないこと）
構造	羽根車	セミオープン
	軸封	メカニカルシール
	軸受	密封玉軸受
材質	ケーシング	FC200
	羽根車	FC200
	主軸	SUS420J2
接続	（吸込）ねじ接続 （吐出し）フランジ接続	

■標準付属品

相フランジ……1組

ストレーナ……1

ポンプ側Vプーリー……1

■性能曲線

OSA-4

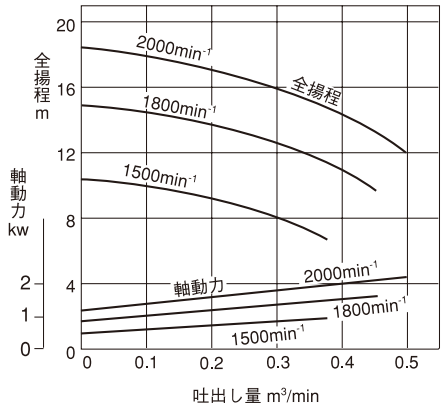

OSA-5

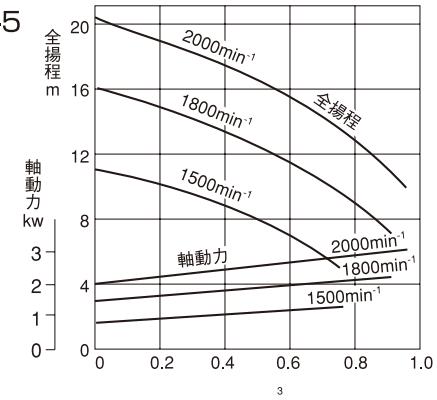

OSA-6

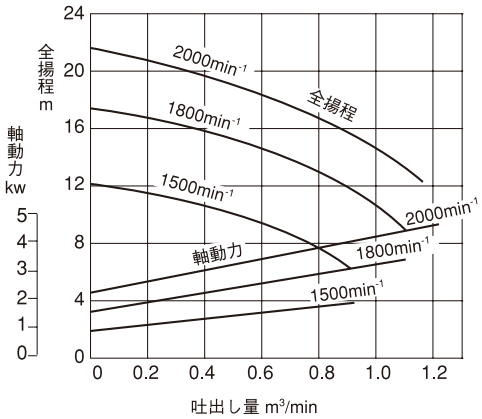

■仕様表

口径 mm	形　式	回転速度 min⁻¹	吐出し量 m³/min	全揚程 m	吐出し量 m³/min	全揚程 m	吐出し量 m³/min	全揚程 m	所要動力 kW	ポンプ側Vプーリ（呼び径×種類）	回転方向（プーリ側より見て）
50	OSA-4	1500	0.2	9	0.3	7.5	0.4	5.5	1.1	$3\frac{1}{2}$"×B2	左
		1800	0.2	13.5	0.3	12	0.4	10	1.7		
		2000	0.2	17	0.3	15.5	0.4	13	2.3		
65	OSA-5	1500	0.4	9	0.55	7	0.7	4.5	1.7	$3\frac{1}{2}$"×B3	左
		1800	0.4	13	0.55	11.5	0.7	9	2.5		
		2000	0.4	17	0.55	15	0.7	12.5	3.4		
80	OSA-6	1500	0.5	9.5	0.7	7.5	0.9	5.5	2.3	$3\frac{1}{2}$"×B3	左
		1800	0.5	15	0.7	13.5	0.9	11	3.8		
		2000	0.5	18	0.7	16	0.9	13.5	5.1		

B形・OSA形

■寸法図（計画・実施の際は、ポンプ外形寸法図をご確認願います。）

B-1
B-3N

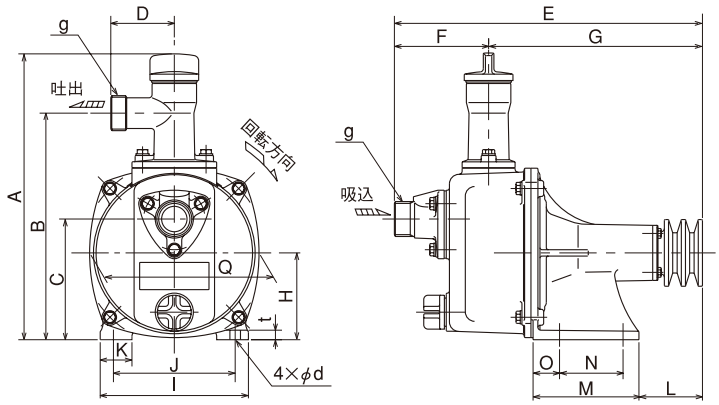

B-4R
B-4RN

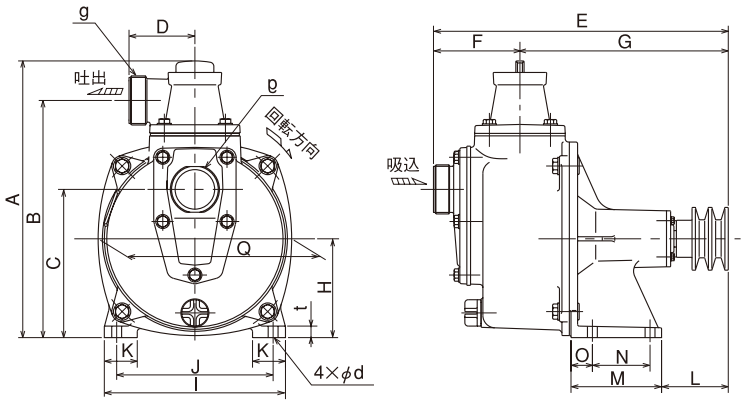

口径 mm	形　式	外　形　寸　法　mm																			質量 kg
		A	B	C	D	E	F	G	H	I	J	K	L	M	N	O	Q	t	d	g	
25	B-1	266	214	114	60	291	89	202	82	140	115	30	60	100	60	25	160	9	10	G1	6
40	B-3N	340	282	149	75	352	107	245	105	190	160	38	81	110	70	26	195	14	10	G1½	11
50	B-4R	331	288	180	80	376	123	253	120	220	190	40	81	110	70	26	235	14	12	G2	15
	B-4RN	331	288	180	80	424	123	301	120	220	190	40	112	125	80	25	235	14	12	G2	16

OSA-4
OSA-5
OSA-6

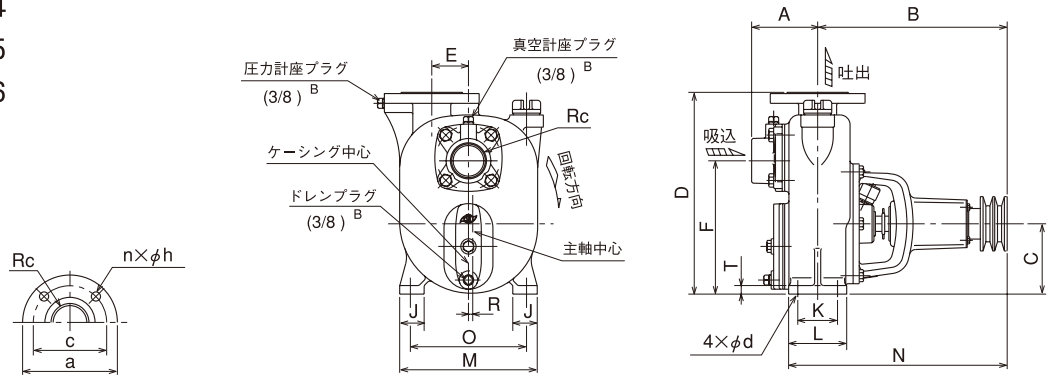

口径 mm	形　式	外　形　寸　法　mm															フランジ寸法				質量 kg
		A	B	C	D	E	F	O	J	K	L	M	N	R	T	d	Rc	a	c	n×h	
50	OSA-4	108	310	115	330	60	218	190	40	65	95	225	357.5	7	14	12	2	155	120	4×15	38
65	OSA-5	126	345	150	380	105	255	230	50	85	125	275	410	6	16	15	2½	175	140	4×15	52
80	OSA-6	127	350	150	395	110	262	230	50	85	125	275	410	6	16	15	3	185	150	8×15	63

加圧用ポンプ

手動式加圧用ポンプ

TP-50

■用途

●漏れ確認用

■特長

●操作ハンドルを吐出し口と圧力計に対して直角に配置、作動時にじゃまにならず操作簡単。
●支点の改良で圧力アップを実現。

■仕様表

形　式	プランジャ径 mm	最高圧力 MPa	ストローク mm	1回吸水量 mℓ	水槽容量 ℓ	吐出口径	外形寸法 長×高×幅 mm	質量 kg
TP-50	22	3.43	35	13	4.6	G 1/4	357×285×223	3.4

付属品　1/2×1/4ブッシング　1コ
　　1/2　ユニオン　　1コ

井戸用ポンプ

浅井戸用ホームポンプ

THP

■用途

- ●庭・草木の水まきに
- ●洗車に
- ●雨水タンクからの水まきに
- ●農機具の洗浄に
- ●水不足にも安心
- ●一般家庭の給水に

■特長

- ●吸上高さが8m以内のところに使用可能。
- ●蛇口の開閉にしたがって自動的に運転を起動・停止する自動運転式。
- ●凍結を防ぐ自動保温装置付。

■標準仕様

		THP-81KF･S／THP-150KF･S／THP-250KF･S
取扱液	液質	清水
	液温	0～40℃（凍結のないこと）
構造	羽根車	カスケード
	軸封	メカニカルシール
	軸受	玉軸受
材質	ケーシング	CAC407
	羽根車	CAC407
	主軸	SUS303B
電動機	種類	コンデンサ誘導電動機
	電源	単相 100V
	極数	2極
接続		フランジ接続（専用形状）

■配管例

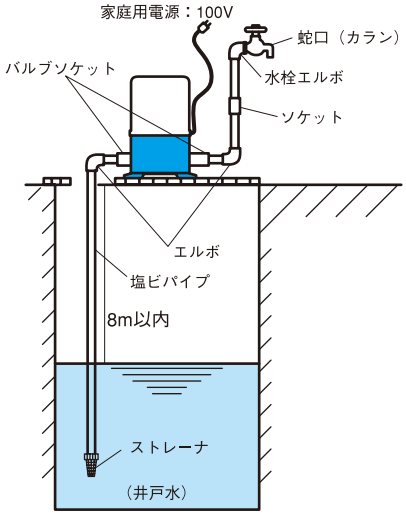

■仕様表

F：50Hz
S：60Hz

要目 ＼ 形式		THP-81K$^{F}_{S}$	THP-150K$^{F}_{S}$	THP-250K$^{F}_{S}$
電動機	種類	コンデンサ誘導電動機		
	電源	単相100V		
	出力	80W	150W	250W
	周波数	50Hz／60Hz		
	消費電力	200W／200W	345W／325W	500W／500W
ポンプ部	吸上高さ	8m		
	押上高さ	4m	8m	14m
	揚水量（全揚程12mの時）	13ℓ/min	21ℓ/min	30ℓ/min
配管	吸込管	20mm(3/4B)		25mm(1B)
	吐出管	20mm(3/4B)		25mm(1B)
質量		12.3kg	14.0kg	22.0kg
製品寸法（直径×高さ）		318mm×402mm	318mm×461mm	366mm×538mm
電源コード		約1.8m		
付属部品		抵抗スプリング×1ヶ、ストレーナ×1ヶ		

深井戸用ポンプ

THPC

深い井戸でも楽々揚水、水面から20mまでの井戸に使用できます。

※別売ジェットを取り付けると24mまで吸上げ可能です。

■用途

- ●庭・草木の水まきに
- ●洗車に
- ●雨水タンクからの水まきに
- ●農機具の洗浄に
- ●水不足にも安心
- ●一般家庭の給水に

■特長

- ●吸上高さが20m以内のところに使用可能。
- ●蛇口の開閉にしたがって自動的に運転を起動・停止する自動運転式。
- ●凍結を防ぐ自動保温装置付。

■配管例

深井戸配管（6m～20m）

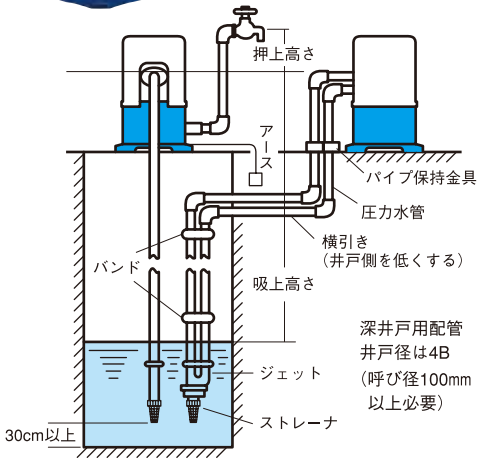

■仕様表

※別売ジェット取付時の仕様

要目 ＼ 形式		THPC-250F(50Hz)／THPC-250S(60Hz)				
電動機	種類	コンデンサ誘導電動機				
	電源	単相100V				
	出力	250W				
	消費電力	501W				
ポンプ部	型式	タービン・ジェット式				
	吸上高さ	6m	12m	16m	20m	※24m
	押上高さ	10m	10m	10m	10m	10m
	揚水量	30ℓ/min	27ℓ/min	17ℓ/min	10ℓ/min	10ℓ/min
	（全揚程）	16m時	22m時	26m時	30m時	34m時
	圧力スイッチ	開閉範囲：110kPa～170kPa				
配管	吸込管	25mm	30mm			30mm
	圧力水管	―	25mm			30mm
	吐出管	25mm	25mm			25mm
	ジェット	THPC25-J20U（付属部品）				別売部品
質量		31kg				
製品寸法（直径×高さ）		375mm×566mm				
電源コード		約1.8m				

エゼクタポンプ

エゼクタポンプ

MZ

■用途

●漁業用
●固形物移送用

■特長

●口径80%までの固形物の移送が可能。
●エゼクタの方向は360°自由に回転。
●吸込ホース、吐出しホースなどのホースはホースカップリングで着脱簡単。
●エゼクタには移送速度と移送量を自由に可変できる調整ハンドルを装備。
●テラダ独自のバイパスユニットとのセットで過酷な現場条件でも確実に移送。
●吸込み作業中にホース先端より空気を吸込んでも移送機能は不変。

■仕様表

50Hz 同期速度3000min⁻¹／60Hz 同期速度3600min⁻¹

口径 mm	形　式	相 電圧 V	出力 kW	標準仕様 最大吸上げ高さ m	標準仕様 最大押上げ高さ m	標準仕様 最大移送距離 m	最大移送量 m³／H	最大移送物大きさ mm	質量 Kg バイパス付き	質量 Kg バイパス無し
100	MZ7-0551E	三相 200	5.5	4	2	60	60	80	102	99
	※ MZ7-0751E		7.5			70	70		116	113

※60Hzのみ

給水ユニット

給水ユニット

AQA

■用途

●給水設備用
●ビニールハウスの灌水用

■標準仕様

運転方法		単独
運転制御方法		圧力スイッチによる始動・フロースイッチによる停止
設置場所		屋内用
取扱液		清水　0～40℃（凍結のないこと）
吸込条件		吸上げ全揚程ー6m（流し込み使用不可）
ポンプ		2極自吸式うず巻ポンプ（全閉外扇屋外形電動機付）
相・電圧		三相　200V
圧力タンク	形式	ブラダ形圧力タンク
	容量	20ℓ
	最高使用圧力	0.78MPa
制御盤	始動方式	じか入れ始動
	保護装置	サーマルリレー
	表示灯	電源

■仕様表

50Hz　同期速度3000min⁻¹

口径 mm	形　式	相 電圧	電動機出力 kW	給水量 ℓ/min	吐出し全揚程 m	質量 kg
40	AQA3-51.5E	三相 200V	1.5	160	14	83
	AQA3-52.2E		2.2	180	19	87
50	AQA4-52.2E		2.2	240	14	90

※標準仕様は、吸上げ全揚程ー6mの場合を示す。

60Hz　同期速度3600min⁻¹

口径 mm	形　式	相 電圧	電動機出力 kW	給水量 ℓ/min	吐出し全揚程 m	質量 kg
40	AQA3-61.5E	三相 200V	1.5	170	14	83
	AQA3-62.2E		2.2	170	19	87
	AQA3-63.7E		3.7	280	26	104
50	AQA4-62.2E		2.2	220	14	90
	AQA4-63.7E		3.7	310	20	107

※標準仕様は、吸上げ全揚程ー6mの場合を示す。

VPH-3E

■特長

●ユニークな構想による自吸構造で、確実な自吸能力です。

●電動機一体コンパクトな竪型で、省スペースです。

■標準仕様

取扱液	液質	清水
	液温	0～40℃（凍結のないこと）
構造	羽根車	クローズ
	軸封	グランドパッキン
	軸受	密封玉軸受
材質	ケーシング	FC200
	羽根車	CAC406
	主軸	SUS403
電動機	種類	全閉外扇屋内形
	電源	三相 200V 50Hz
	極数	2 極
接続	フランジ接続　JIS10K 薄形 吸込側相フランジは専用形状となります	

■仕様表

50Hz同期速度3000min⁻¹

口径 mm	形　式	電動機 出力kW	吐出し量 m³/min	全揚程 m	吐出し量 m³/min	全揚程 m	吐出し量 m³/min	全揚程 m	質量 kg
40	VPH-3E	3.7	0.09	53	0.17	48	0.17	43	77

TCMF

TCMF1-50.2TF

TCMF4-50.7E

■特長

●接続部は、樹脂・合成ゴム・ステンレス使用の為、赤錆水等の心配がなく衛生的です。

●液温は、90℃まで使用できます。（清水使用時）

●ポンプ部は、樹脂製のため軽量です。

■標準仕様

取扱液	液質	清水
	液温	0～90℃（凍結のないこと）
構造	羽根車	クローズ
	軸封	メカニカルシール
	軸受	密封玉軸受
取付姿勢	ポンプ軸水平方向	
接続	フランジ接続（専用形状）	
材質	ケーシング	ガラス繊維強化樹脂
	羽根車	ガラス繊維強化樹脂
	内部ケーシング	ガラス繊維強化樹脂
	メカニカルシール	セラミック×カーボン
電動機	種類	全閉外扇形電動機
	電源	三相 200V
	内蔵保護装置	自動復帰型サーマルプロテクター
	極数	2 極
	使用場所	屋内用

■仕様表

50Hz同期速度3000min⁻¹

口径 mm	形　式	ポンプ仕様		電動機仕様			質量 kg
		全揚程 m	吐出し量 m³/min	出力 W	相	電圧 V	
25	TCMF1-50.2TF	10	0.04	250	三	200	9
50	TCMF4-50.7E	6.5	0.30	750	三	200	15

60Hz同期速度3600min⁻¹

口径 mm	形　式	ポンプ仕様		電動機仕様			質量 kg
		全揚程 m	吐出し量 m³/min	出力 W	相	電圧 V	
25	TCMF1-60.2TF	10	0.04	250	三	200	9
50	TCMF4-60.7E	6.5	0.30	750	三	200	15

※仕様の詳細につきましては、ご相談させていただきますので、弊社宛お問い合わせください。

ボルテックスクーラントポンプ

VCC

■用途

- ●ろ過装置への供給用
- ●工作機械のベット洗浄用
- ●ドラムフィルターの逆洗用
- ●サブタンクから集中クーラントタンクへの移送用
- ●タンク内の撹拌用

■特長

- ●ボルテックス構造でスラッジが詰まりにくい。
- ●メカニカルシールを使用しないノンシール構造でスラッジに強い。
- ●耐久性、摩耗性に強く長寿命。
- ●カップリング方式で配管を外さず電動機交換が可能。

■標準仕様

取扱液	液質※1	水溶性、不水溶性クーラント液等 錆止め添加剤を含んだ液※2
	通過粒子径	30mm以下
	液温	0～40℃（凍結のないこと）
設置場所		屋内
構造	羽根車	ボルテックス
	軸封	ノンシール
	軸受	密封玉軸受
材質	ケーシング	FC200
	羽根車	FCD450
	主軸	S45C
電動機	種類	全閉外扇屋外形
	電源	三相 50Hz200V、60Hz200/220V
	極数	2極

※1　水での使用はしないこと　　※2　塩素や硫黄を含まないこと

■仕様表

50Hz同期速度3000min⁻¹

口径 mm	形　式	電動機 出力kW	吐出し量 m³/min	全揚程 m	吐出し量 m³/min	全揚程 m
65	VCC5-62.2-350E	2.2	0.20	10.5	0.50	4.5
	VCC5-62.2-500E					
	VCC5-63.7-350E	3.7	0.20	15	0.50	9
	VCC5-63.7-500E					
	VCC5-53.7-350E	3.7	0.20	20.5	0.50	16.5
	VCC5-53.7-500E					

60Hz同期速度3600min⁻¹

口径 mm	形　式	電動機 出力kW	吐出し量 m³/min	全揚程 m	吐出し量 m³/min	全揚程 m
65	VCC5-61.5-350E	1.5	0.20	9.5	0.40	5
	VCC5-61.5-500E					
	VCC5-62.2-350E	2.2	0.20	15.5	0.60	5
	VCC5-62.2-500E					
	VCC5-63.7-350E	3.7	0.20	22	0.60	13
	VCC5-63.7-500E					

ボルテックスクーラントポンプ

VCD

VCD3-61.5-350E

■用途

- ●ろ過装置への供給用
- ●工作機械のベット洗浄用
- ●ドラムフィルターの逆洗用
- ●サブタンクから集中クーラントタンクへの移送用
- ●タンク内の撹拌用

■特長

- ●ボルテックス構造でスラッジが詰まりにくい。
- ●メカニカルシールを使用しないノンシール構造でスラッジに強い。
- ●耐久性、摩耗性に強く長寿命。

■標準仕様

取扱液	液質※1	水溶性、不水溶性クーラント液等 錆止め添加剤を含んだ液※2
	通過粒子径	22mm以下
	液温	0～40℃（凍結のないこと）
設置場所		屋内
構造	羽根車	ボルテックス
	軸封	ノンシール
	軸受	密封玉軸受
材質	ケーシング	FC200
	羽根車	FCD450
	主軸	S35C
電動機	種類	全閉外扇屋外形
	電源	三相 50Hz200V、60Hz200/220V
	極数	2極

※1　水での使用はしないこと　　※2　塩素や硫黄を含まないこと

■仕様表

50Hz同期速度3000min⁻¹

口径 mm	形　式	電動機 出力kW	吐出し量 m³/min	全揚程 m	吐出し量 m³/min	全揚程 m
40	VCD3-60.7-350E	0.75	0.05	11.6	0.20	8
	VCD3-61.5-350E	1.5	0.05	15.5	0.30	9.5
	VCD3-51.5-350E	1.5	0.05	22	0.10	20.5

60Hz同期速度3600min⁻¹

口径 mm	形　式	電動機 出力kW	吐出し量 m³/min	全揚程 m	吐出し量 m³/min	全揚程 m
40	VCD3-60.7-350E	0.75	0.05	16.5	0.10	15
	VCD3-61.5-350E	1.5	0.05	22	0.20	18

※仕様の詳細につきましては、ご相談させていただきますので、弊社宛お問い合わせください。

サイクロンセパレーター

TRC

TRC-100

TRC-150

■特長

●ダーティ液より固液分離し、クリーン液を生成。
固液分離したスラッジを外部に排出。

●スラッジ除去率は90%以上。
（粒子径20μm以上の場合　当社試験結果）

●磁性体（鋳物）、非磁性体（アルミ・砥粒）ろ過可能。

●フィルタエレメントのような消耗部品がないので
ランニングコストの低減がはかれます。

●接液部に特殊ゴムを採用し、耐久性・耐摩耗性を向上。

●本体の分解、メンテナンスが可能。

●流入圧力 0.1MPa 以上でろ過可能。

■用途

●スラッジを含む水溶性クーラント液の固液分離

■標準仕様

取扱液	液質	水・水溶性クーラント液（塩素や硫黄を含まない）
	スラッジ比重	2.7以上※
	液温	0～50℃
設置場所		屋内
構造	サイクロンセパレータ	全円周うず巻き入口式
材質	セパレータ	NBR

※比重が2.7以上のスラッジでも浮遊するスラッジは除去不能。
※粒子性が10μm以下のスラッジ除去にはあまり適しません。

ご使用例

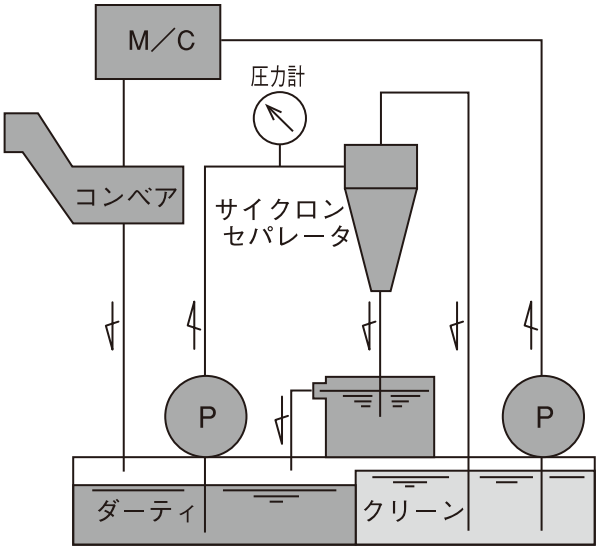

■仕様表

形　式	TRC50N ／ TRC50SN			TRC100N ／ TRC100SN			TRC150		
流入圧力　（MPa）	0.3	0.2	0.1	0.3	0.2	0.1	0.3	0.2	0.1
流入量　（L/min）	75	60	45	140	120	90	210	180	130
処理量　（L/min）	65	50	35	120	100	70	175	150	105

※スラッジ排出口（ダーティ液出口）閉鎖時の能力です。
※Sタイプ（TRC50SN・TRC100SN）はスラッジ貯留タンク部は設けていません。
※TRC150 のみ形状 Sタイプですがスラッジ貯留タンク付です。

※仕様の詳細につきましては、ご相談させていただきますので、弊社宛お問い合わせください。

浮上油回収装置

浮上油回収装置

DS1-120

■特長

●液面追従ジャバラ式表層液吸込み装置を採用。
水位変動約90mmまで追従して吸込み可能です。
●分離槽とポンプユニット部が分離可能。
分離槽の清掃が容易に行えます。
●吸込みポンプはベローズポンプを採用。
安定して浮上油を回収します。
呼び水不要、空運転可能。

■標準仕様

形式	DS1-120
処理能力	100 L/Hr（50Hz）　120 L/Hr（60Hz）
分離槽寸法	138×219×273 H
ポンプユニット部寸法	130×219×252 H
処理液※1	水・水溶性切削液・洗浄液※2
液温	0～40℃
相・電圧・周波数	単相・AC100V・50/60Hz
ポンプ電動機出力	15W（サーマルプロテクタ付）
配管口径	吸込φ12、排水・排油φ25
吸込揚程	1.5m以内
設置場所	屋内
質量	10.5kg

※1 エマルジョン化した液の油水分離は出来ません。
※2 アルカリ性洗浄液でご使用の場合は、アルカリ性洗浄液仕様の分離槽、吸込み装置をご使用ください。

■用途

●工作機械クーラントタンクの浮上油回収
●コンプレッサー等ドレン水の浮上油回収
●加工部品の洗浄工程での浮上油回収
●廃水処理施設の浮上油回収

■標準付属品

吸込みホース（バンド）
排水・排油用ホースニップル
吸込み装置（固定金具）
送水ホース（バンド）
排水ホース（1m）
取扱説明書

■寸法図（計画・実施の際は、ポンプ外形寸法図をご確認願います。）

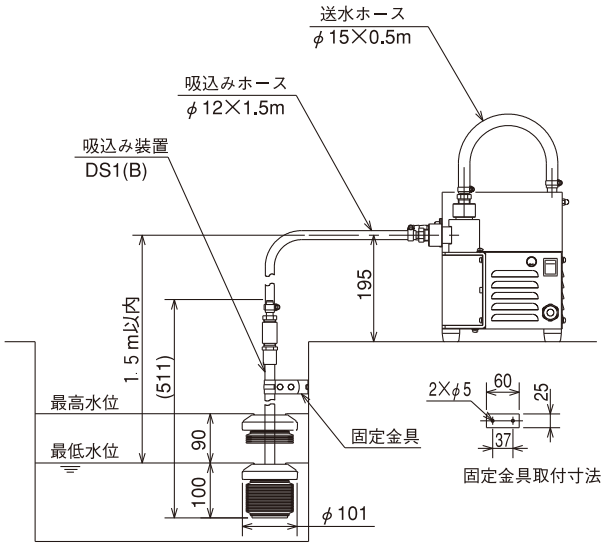

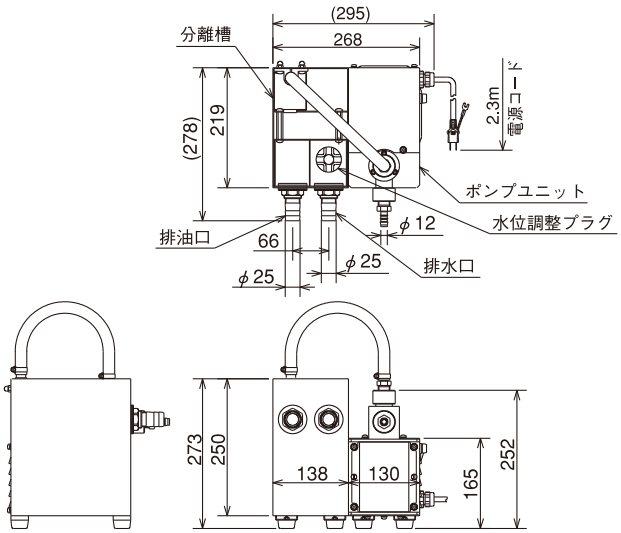

放流（排水）の前には、必ず液質の確認を行ってください。
仕様は改良の為、変更する場合があります。

フロートポンプ

DSF

■用途

●廃水ピット・集中クーラントタンクの浮上油、浮遊物回収。
●工事現場ピット内の浮上油、浮遊物を含む液の排出。
※放流（排水）の前には、必ず液質の確認を行ってください。

■特長

●フロート＋ジャバラ式表層液吸込み装置で水位変動でも調整不要。
運転可能最低水位以上であれば水位変動にも追従。
●小型、軽量で持ち運びが容易です。
円形マンホール内径φ600に入ります。
●浮上油、浮遊物を回収、排出します。
●ボルテックスタイプの水中ポンプを採用し、固形物でも
詰まりにくい構造です。

■仕様表　50Hz/60Hz

形　式	揚程 m	表層液 吸込み量 L/Hr	運転可能 最低水位	電源	吐出し口 口径
DSF-150	MAX.　4.8/5.0	MAX.　約1000	350mm	単相・100V	25mm
DSF-250T	MAX.　6.0/6.0		375mm	三相・200V	
DSF-151	MAX.　4.8/5.0	MAX.　約3000	350mm	単相・100V	
DSF-251T	MAX.　6.0/6.0		375mm	三相・200V	

形　式	外形寸法 mm	質量 kg	処理液	液温
DSF-150	φ530×505H	12	水・洗浄液 水溶性切削液等	0～40℃ （凍結なきこと）
DSF-250T	φ562×585H	15		
DSF-151	φ530×505H	12		
DSF-251T	φ562×585H	15		

※油水分離にご使用の場合は「油水分離槽」が必要となります。
仕様は改良の為、変更する場合があります。

油水分離槽

DSB-2500

■用途

●廃水ピット・集中クーラントタンクの浮上油回収
●工事現場ピット内の浮上油を含む液の排出
●各工場・水処理等の循環水、廃水の浮上油の除去
※放流（排水）の前には、必ず液質の確認を行ってください。

■特長

●シンプル構造
比重差で油水分離するだけのシンプル構造です。
フィルターなどの消耗品を使用しないのでエコ商品です。
清掃・分解整備が簡単に行えます。
●ステンレス製で腐食に強い
油水分離槽本体はステンレス（SUS304）製で腐食に強く、屋外でも
使用可能です。
●粗ゴミも除去
粗ゴミを除去するバスケットを設けています。

形　式	処理液※1		液温	処理能力
DSB-2500	水・水溶性切削液・洗浄液※2		0～60°C	Max 2500 L/Hr
給水配管口径	排水配管口径	排油配管口径	外形寸法（mm）	質量
25A	50A	25A	500×300×500 H	22kg

※1 エマルジョン化した液の油水分離は出来ません。
※2 アルカリ性洗浄液でご使用の場合は、アルカリ性洗浄液仕様の分離槽、吸込み装置をご使用ください。

仕様は改良の為、変更する場合があります。

ケミカルハンディポンプ

TMHM・TMH

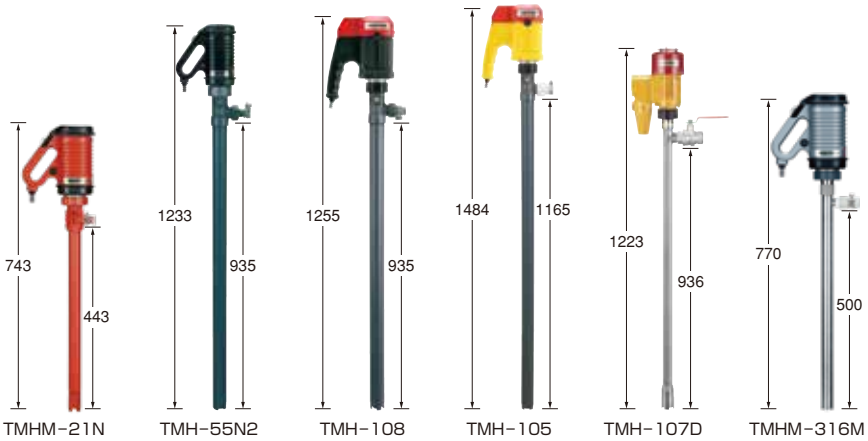

■用途

- ●プールの水処理用薬品のあけかえに。
- ●研究室などで使用する薬品のあけかえに。
- ●化学薬品、薬品倉庫などの薬液の小分け、及び薬液槽のあけかえ補充に。
- ●金属工場、廃水処理場などの薬品移送用に。
- ●半導体製造用薬品の移送に。
- ●メッキ工場などの薬液移送に。
- ●クロロホルムなどの有機溶剤の移送に。
- ●爆発、引火性のある場所での液体移送に。

■特長

TMHM-21N・TMHM-316M

（100V・エアーモーター対応）

- ●小型、軽量で操作が簡単。
- ●耐蝕性に優れた設計(2タイプ)
  - ・移送溶液が酸・アルカリ用に適したTMHM-21N
  - ・溶剤にSUS316製のTMHM-316M
- ●ペール缶・ポリ缶・キュービーテナー（口径φ31）にも使用可能。

TMH-55N2

（100V対応）

- ●高効率羽根車の採用により高揚程を実現。
- ●コンパクト型の電動機の使用により軽量化。

TMH-108

（100V・エアーモーター・防爆電動機〔100V〕対応）

- ●連続定格の全閉外扇モーターを一体成形樹脂でおおい、モーターの耐蝕・耐電性を向上させました。
- ●防爆環境に対応するモーターとして、当社では厚生労働大臣の指定する型式検定に合格した防爆型モートル(d2G3) 仕様を用意いたしております。

TMH-105

（100V・エアーモーター対応）

- ●高効率羽根車の採用により高揚程(12m)大容量(105ℓ/min)が可能。
- ●出力アップにより余裕運転。
- ●大型電動機採用でも軽量化実現。

TMH-107D（SUS）

（100V・エアーモーター・防爆電動機〔100V〕対応）

- ●耐蝕性に優れた設計。
- ●SUS304製により一段と薬品性に優れています。(有機溶剤に対応できるような設計。)
- ●液漏れのないノンシール構造。

■仕様表

型　式	標準仕様	ポンプ本体	ヒューズ定格	消費電力 W	電源コードm	定格	最大吐出量ℓ/min	全揚程m	吐出口径 φ	吸込口パイプ外径φ
TMHM-21N	単相100V	ミニタイプ	2.0A	156	3	連続	25	4.2	20A	31
TMHM-316M	単相100V	ミニタイプ	2.0A	125	3	連続	30	5	20A	27.2
TMH-55N2	単相100V	ロング	2.0A	190	3	連続	48	10	25A	48
TMH-108	単相100V	ロング	4A	333	4.7	連続	80	14	25A	48
TMH-105	単相100V	ロング	5A	380	4.7	60分	105	12	32A	48
TMH-107	単相100V	ロング	4A	363	4.7	連続	80	14	R1	46

四フッ化エチレン樹脂：テフロン®

型　式	最高使用液温℃	使用可能粘度cP	ホース	材　質						質量(kg)
				アウターパイプ	インナーパイプ	羽根車	シャフト	メタル	Oリング	
TMHM-21N	60	100	呼径19　PVC　1m	ポリプロピレン PP	ポリプロピレン PP	ポリプロピレン PP	C276	四フッ化エチレン樹脂 PTFE	フッ素 FPM	2.4
TMHM-316M	60	100	呼径19　PVC　1m	SUS316	SUS316	四フッ化エチレン樹脂 PTFE	SUS316	四フッ化エチレン樹脂 PTFE	四フッ化エチレン樹脂 PTFE	3.0
TMH-55N2	60	100	呼径25　PVC　1.3m	ポリプロピレン PP	ポリプロピレン PP	ポリプロピレン PP	C276	四フッ化エチレン樹脂 PTFE	フッ素 FPM	2.8
TMH-108	60	100	呼径25　PVC　1.3m	ポリプロピレン PP	ポリプロピレン PP	ポリプロピレン PP	C276	四フッ化エチレン樹脂 PTFE	フッ素 FPM	4.0
TMH-105	60	50	呼径32　PVC　1.5m	ポリプロピレン PP	ポリプロピレン PP	ポリフッ化ビニリデン樹脂PVDF	C276	四フッ化エチレン樹脂 PTFE	フッ素 FPM	4.8
TMH-107	60	100	SUS304フレキφ25　1.5m	SUS304	SUS304	ポリフッ化ビニリデン樹脂PVDF	SUS304	四フッ化エチレン樹脂 PTFE	四フッ化エチレン樹脂 PTFE	8.6

※仕様の詳細につきましては、ご相談させていただきますので、弊社宛お問い合わせください。

ダイヤフラム式定量ポンプ

TMEX型

型式	電動機出力	圧力 MPa	吐出し量(mℓ/min) 50Hz	吐出し量(mℓ/min) 60Hz	ポンプ接続 塩ビ PVC	質量 (kg)
TMEX - 50	100V単相 65W 屋内	1.0	5～50	6～60	ホース φ6×φ11 配管VP13 フランジ式 JIS 10K 15AF	11
TMEX - 100		1.0	10～100	12～120		11
TMEX - 250		0.7	25～250	30～300		12
TMEX - 500		0.7	50～500	60～600		12
TMEX - 1000	200V三相 100W 屋内・屋外	0.5	100～1000	120～1200	ホース φ10×φ16 配管VP13	13
TMEX - 2000		0.5	200～2000	240～2400	フランジ式 JIS 10K 15AF	13
TMEX - 3000	400V三相 100W 屋内・屋外	0.3	300～3000	360～3600	配管R3/4 フランジ式 JIS 10K 20AF	15

■ TMEX型／特長

- プラネタリウムギヤ減速
  遊星ギヤ二段減速により、長時間の連続運転が可能です。
- ダイヤフラム及耐薬品性
  耐高圧用特殊ゴムに、テフロンライニングを標準仕様としていますので、優れた耐薬品性を有し、ロッドの水平反復運動にてダイヤフラムの永続的寿命が可能になりました。
- 流量無段調節
  内部機構を強化。運転中、停止中の如何によらず無段階調節が可能。
- 弁・コネクター
  吸入・吐出共弁が完全密着し、吐出量が安定し性能曲線はほぼ直線となるように設計されています。

TMTX型

型式	電動機出力	圧力 MPa	吐出し量(mℓ/min) 50Hz	吐出し量(mℓ/min) 60Hz	ポンプ接続 塩ビ PVC	質量 (kg)
TMTX - 50	100V単相 65W 屋内	1.0	5～50	6～60	ホース φ6×φ11 配管VP13 フランジ式 JIS 10K 15AF	11
TMTX - 100		1.0	10～100	12～120		11
TMTX - 250		0.7	25～250	30～300		12
TMTX - 500		0.7	50～500	60～600		12
TMTX - 1000	200V三相 100W 屋内・屋外	0.5	100～1000	120～1200	ホース φ10×φ16 配管VP13	13
TMTX - 2000		0.5	200～2000	240～2400	フランジ式 JIS 10K 15AF	13
TMTX - 3000	400V三相 100W 屋内・屋外	0.3	300～3000	360～3600	配管R3/4 フランジ式 JIS 10K 20AF	15

■ TMTX型／特長

- ポンプ全体をプラスチックでカバーしましたので、サビの発生が殆どなく、美観をそこねません。

  遊星ギヤ二段減速により長時間の連続運転が可能です。
- 内部にアルミ剤を併用し軽量化をはかりました。
- ラチェット機構の改良によって品質向上しました。

※仕様の詳細につきましては、ご相談させていただきますので、弊社宛お問い合わせください。

堅型自吸式ケミカルポンプ

TMOK-S

TMOK-S-P

TMOK-S-PP

材　質	PVC+HT-PVC	PP
シール方式	CSS（遠心軸封装置）	CSS（遠心軸封装置）
口径（mm）	25A～80A	25A～80A
動力（kW）	0.75kW～5.5kW	0.75kW～5.5kW
使用限界温度（℃）	50	70
特　徴	CSS（遠心軸封装置）の採用により、シール部は運転時、無接触・無摺動のため スラリーによるシールの摩耗やドライ運転による発熱はありません。 また、使用液によりPTFE製、UPE製の製作も可能です。	
用　途	薬液移送・循環　　排水処理設備	薬液移送・循環　　排水処理設備 無電解化学メッキ・銅メッキ・金メッキ

堅型槽内外式ケミカルポンプ

TMOK-V

TMOK-V-P

TMOK-V-U

TMOK-V-32

材　質	PVC+HT-PVC	UPE	SUS316
シール方式	ノンシール	ノンシール	ノンシール
口径（mm）	25A～80A	25A～65A	25A～65A
動力（kW）	0.75kW～7.5kW	0.75kW～5.5kW	0.75kW～5.5kW
使用限界温度（℃）	50	50	80
特　徴	ノンシール構造によりドライ運転OK。 消耗部品が少ない。	ノンシール構造によりドライ運転OK。 耐摩耗に優れている。	ノンシール構造によりドライ運転OK。 消耗部品が少ない。
用　途	エッチングスプレー スクラバー装置　　薬液循環	スクラブ研磨装置	デスミア装置 洗浄装置

※仕様の詳細につきましては、ご相談させていただきますので、弊社宛お問い合わせください。

小型マグネットポンプ

TN-P/V

■特長

●広範囲の薬品に対応するマグネットポンプ。

●基本に忠実な高信頼性と長寿命設計。

●6W～250Wまで豊富なシリーズ構成。

■材質

●汎用小型マグネットポンプ TN-P型・・・・・GFR-PP
ガラス繊維強化ポリプロピレン

●耐薬品性マグネットポンプ TN-V型・・・・・CFR-PVDF
カーボン繊維強化
ポリフッ化ビリニデン（2F）

中容量マグネットポンプ

TM-P/F/C

TM-P/F

TM-C

■特長

●中容量ケミカルマグネットポンプとして
広範囲の薬液に対する材質・構造を揃えております。

●マグネットドライブ構造により液漏れがありません。

●接液部材質の選択により広範囲の薬液に対応します。

●鋳物（FCD）外装カバー付きは高温・高圧使用に最適です。

●標準電動機は全て全閉外扇屋外型です。

●空転に強い構造を採用し長寿命です。

■材質

●TM-P型・・・・・GFR-PP　ガラス繊維強化ポリプロピレン

●TM-F型・・・・・CFR-ETFE　カーボン繊維強化ETFE※

●TM-C型・・・・・CFR-ETFE　カーボン繊維強化ETFE※

※ETFE：四フッ化エチレン・エチレン共重合樹脂で、PTFE（テフロン®）と
ほぼ同等の耐薬品性を持っています。

※テフロン®は米国Chemours社の登録商標です。

※仕様の詳細につきましては、ご相談させていただきますので、弊社宛お問い合わせください。

非常出水対策、緊急排水用ポンプ

大容量 自吸式エンジンポンプ

自吸式ポンプ　E-7N形

4サイクル ガソリンエンジン駆動

■選定POINT

- セルスタータ方式で、簡単始動。
- 台車付で移動が容易。
- 低騒音、低振動。

■特長

●始動方式はセル/リコイルの2系統を搭載。
●V型エンジン搭載により静粛性をアップ。
●エンジンとポンプを共通軸としたコンパクトな直動タイプ。
●自吸補助装置（オプション）の使用で、自吸時間を大幅短縮。
●特別設計のセミオープン羽根車の採用で通過粒子最大径22mmを実現。
●車輪が大きく、移動がスムーズ。
●転倒防止のアウトリガー機構を標準装備。

※エンジンの仕様について変更になる場合があります。

■概略仕様

口径	150mm
吐出し量（最大）	3.3m³/min
全 揚 程（最高）	28m
乾燥質量	266kg

※製品の詳細はP112をご参照ください。

■標準付属品

ホースカップリング……2組
ストレーナ……1

■性能曲線

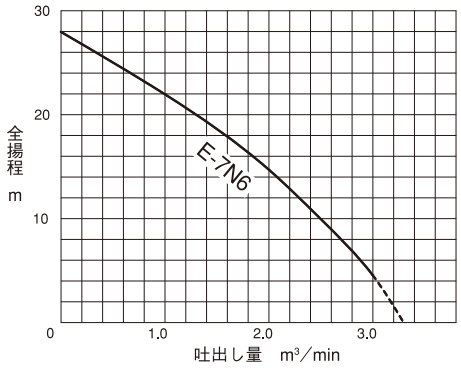

中　型 自吸式エンジンポンプ

自吸式エンジンポンプ　ETS形

■特長

●独自の設計でスピーディーな自吸。
●固形物も容易に通過。
●衝撃、耐摩耗性にすぐれた耐久性。
●弾性体防振装置付きで低振動。
●軽合金ケーシング、エンジンと同軸設計で移動も簡単。

※エンジンの仕様について変更になる場合があります。

■標準付属品

ホースカップリング……2組
ストレーナ……1

■概略仕様

口径	80～100mm
吐出し量（最大）	1.2～1.4m³/min
全 揚 程（最高）	20m
乾燥質量	68～69kg

※製品の詳細はP110～111をご参照ください。

■性能曲線

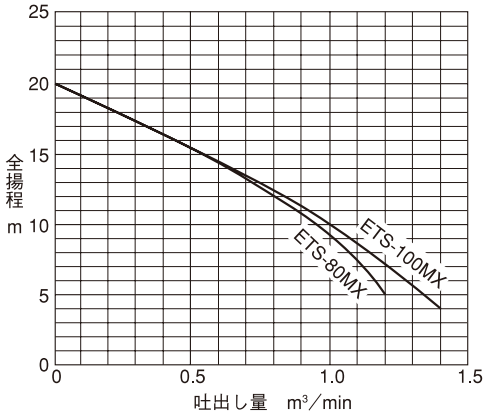

非常出水対策、緊急排水用ポンプ

大容量　自吸式エンジンポンプ

大型自吸式ポンプ　EP形

水冷4サイクル ディーゼルエンジン駆動

4輪台車付

■特長

●大容量の吐出し量。
●抜群の自吸性能。
●土砂、泥混合の排水容易。
●ディーゼルエンジン駆動の経済型。

■概略仕様

口径	125～300mm
吐出し量（最大）	3.8～30m³／min
全 揚 程（最高）	20～25m

※製品の詳細はP113をご参照ください。

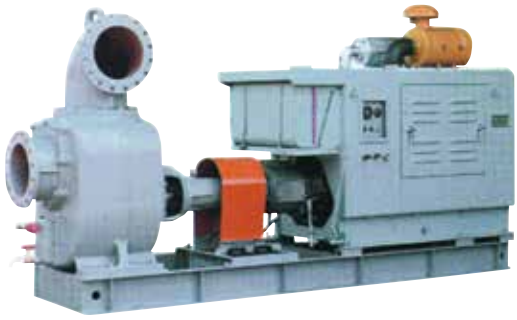

定置型

■性能曲線

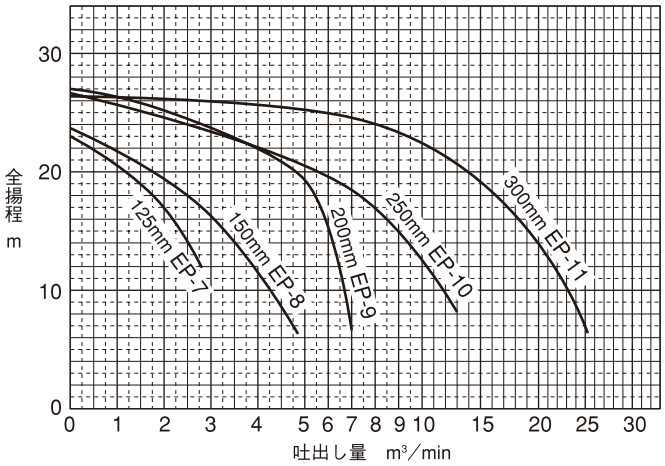

■仕様表

要目 ＼ 形式		EP-7	EP-8	EP-9	EP-10	EP-11
ポンプ	吸込口径 mm	125	150	200	250	300
	吐出し口径 mm	125	150	200	250	300
	吐出し量（最大） m³/min	3.8	4.8	6.5	15	30
	全揚程（最高） m	21	22	25	20	25
	回転速度 min⁻¹	1800			1400	1100
エンジン	機関名称	水冷4サイクルディーゼルエンジン				
	出力（常用） kW/min⁻¹	25/1800			47/1400	86/1650
	使用燃料	自動車用軽油				
	始動方式	セルモータ				
概算質量 kg		1100（定置）			2900（四輪）	3800（四輪）

※ 300mm EP-11は、減速機にて回転速度を1650min⁻¹ → 1100min⁻¹ に減速します。

※エンジンの仕様について変更になる場合があります。

非常出水対策、緊急排水用ポンプ

水中ポンプ

※各製品の詳細は形式後に表示のページをご参照ください。

特殊合成ゴム採用の為、耐摩耗性・耐久性が抜群

S形 （P86） S-220～S-500N
S-500LN（底水用）

	S-220	S-250N・500N	S-500LN（底水用）
質量	6.0kg	9.4kg・9.5kg	10.0kg

■性能曲線

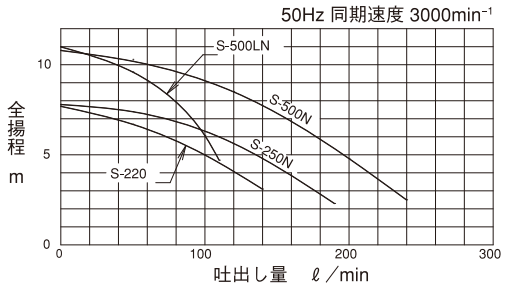

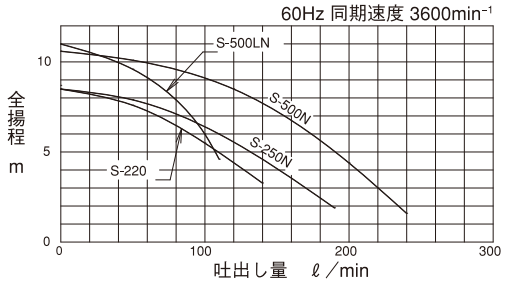

ボルテックス型羽根車の採用で、土砂混入水もOK

S形（大型） （P87） S4-1500N～S7-5500N　質量／19kg～42kg

■性能曲線

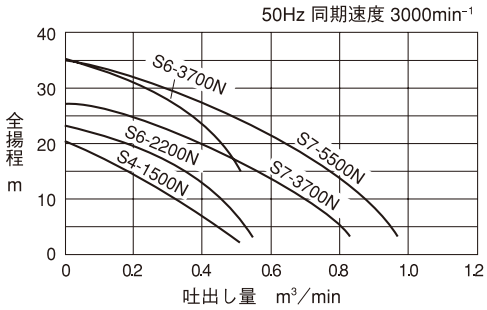

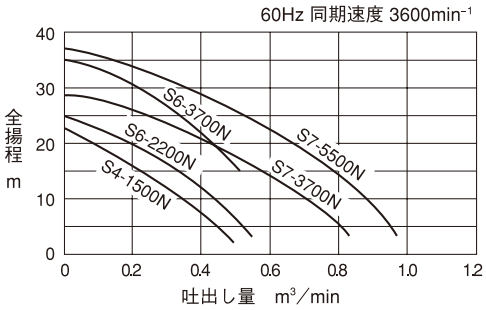

ご相談クイックシート

テラダ お客様相談窓口

FAX：0745−23−0013　0120−292926　E-mail：info@teradapump.co.jp

貴社名					
お名前		役職		ご担当部署	
ご住所	〒				
ＴＥＬ		FAX		E-mail	

『何か困ったことありませんか？』

該当項目に☑の上お気軽にご相談ください。

☐ 更新したい……● 既設の製品について、下記の項目を教えてください。直ちに調査し詳細連絡させていただきます。

メーカー名		機種名		製造番号	

☐ 更新したいが、最新情報を知りたい……● 既設の製品について、下記の項目を教えてください。ご提案訪問させていただきます。

メーカー名		機種名		製造番号	

☐ 更新したいが詳細がわからない……● 現場訪問しご確認させていただきます。

☐ 技術相談・製品相談……● 営業担当が訪問させていただきます。

☐ メンテナンスに関わる相談……● 事例訪問させていただきます。

☐ その他

☐ 製品カタログ希望	メーカー名		製品名	
☐ 製品説明希望	メーカー名		製品名	
☐ 現場テスト希望	メーカー名		製品名	
☐ 実演希望	メーカー名		製品名	

何なりとお聞かせください

最寄営業所及びFAX番号のご案内

東京支社　FAX：03−3803−1162
神奈川営業所　FAX：042−774−3671
北関東営業所　FAX：048−525−5216
仙台営業所　FAX：022−287−0235
名古屋営業所　FAX：052−819−0180
静岡営業所　FAX：054−200−1003
大阪支社　FAX：06−6940−1178
岡山営業所　FAX：086−245−7246
高松営業所　FAX：087−888−5119
福岡営業所　FAX：092−411−7585
広島営業所　FAX：082−271−6506

※最新の情報はホームページをご確認ください。

お問い合わせフォーム

詳細のお問い合わせやお見積りの際には、できるだけ詳しく下記の項目をお調べの上、弊社宛FAXにてご送信ください。

貴社名					
お名前		役職		ご担当部署	
ご住所	〒				
ＴＥＬ		FAX		E-mail	

●使用条件

液　名		温　度	常用（　　）℃　最高（　　）℃
比　重		粘　度	（　　）□Pa・s　□mPa・s
pH			
蒸気圧	（　　）MPa	固形分	□無　□有（含有率　　Wt%）
固形分名称		固形分大きさ	
流量常用	（　　）□mℓ/min　□ℓ/min　□m^3/h	流量最大	（　　）□mℓ/min　□ℓ/min　□m^3/h
吐出 揚程 圧力	（　　）□MPa　□m	吸込 揚程 圧力	（　　）□MPa　□m
全揚程	（　　）□MPa　□m		
設置場所	□屋内　□屋外	運転時間	□連続　□断続
吐出口径及び接続方法			
吸込口径及び接続方法			
接液部材質			
伝達方式	□直動　□カップリング直結　□Vベルト掛　□その他（　　）		
駆動方式	□電動機（　　）kW　（　　）P　（　　）V　（　　）Hz　□エンジン		
塗装（指定色）			
付属品			
予備品			

設置パターン（右ページの図をご参照ください）　□陸上ポンプ　□水中ポンプ

Aの長さ（　　）m　Bの長さ（　　）m　Cの長さ（　　）m　Dの長さ（　　）m

配管またはホースの長さ（　　）m　（右図の ▬ 部分）

ご希望ポンプ仕様	□特に指定なし □ケミカル系　□サニタリー系　□その他（　　） □うず巻ポンプ　□ギヤーポンプ　□プランジャーポンプ　□ダイヤフラムポンプ □真空ポンプ　□ルーツポンプ　□チューブポンプ

●特記事項

設置パターン

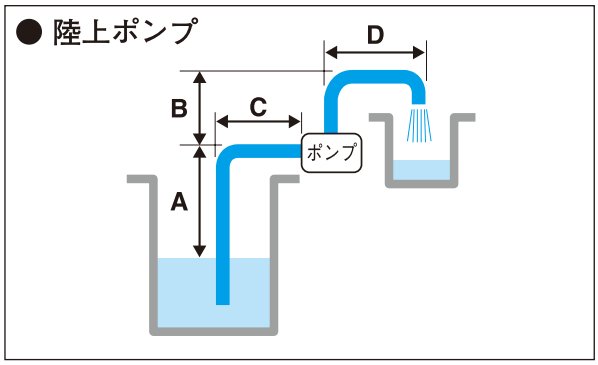

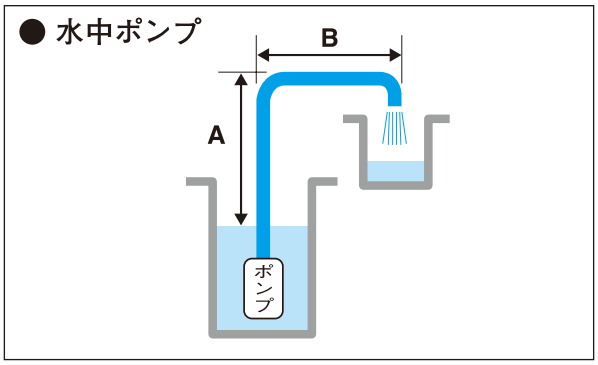

お引合に際して

お引合に際して下記の事項についてなるべく詳細にご連絡ください。

1 全　揚　程

●陸上ポンプの場合

【揚水ポンプ】

全揚程(m)=吸込側実揚程(m)+吐出側実揚程(m)+配管損失水頭(m)

【循環ポンプ】

全揚程(m)=実揚程(m)+配管損失水頭(m)

●水中ポンプの場合

全揚程(m)=実揚程(m)+配管損失水頭(m)

※配管損失不明の場合は配管図をお示しください。(下図参照ください。)

■陸上ポンプ

(揚水ポンプ)

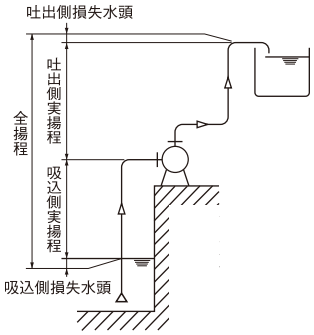

(循環ポンプ)

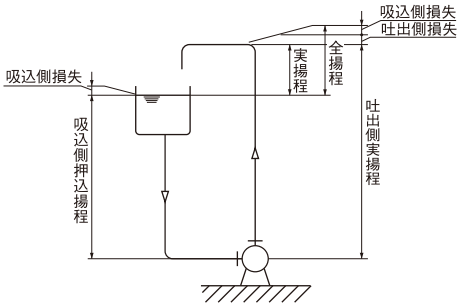

■水中ポンプ

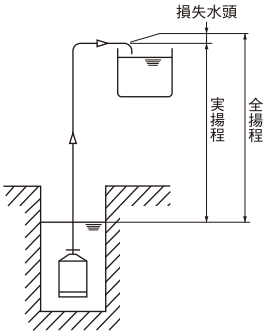

2 吐　出　量

1分間に何リットル(ℓ/min)、又は何立方メートル(㎥/min)

3 液の種類、状態

清水、泥水、塩水等の区分、薬品名、酸性、アルカリ性等の液の化学的性質及び、温度、粘度、比重並びに固形物の混合度合等の物理的性質

4 駆動方式

電動機、エンジンの種類、回転数、出力等、なお電動機は周波数、電圧等

5 伝達方式

原動機直動、カップリング直結、Vベルト掛等の区別

6 そ　の　他

ご希望、ご意見についてお知らせください。

MEMO

MEMO

株式会社 寺田ポンプ製作所

本社	〒635-8535 奈良県大和高田市東雲町3番17号 TEL 0745-52-5101(代) FAX 0745-23-0013
東京支社	〒120-0043 東京都足立区千住宮元町13-13 千住MKビル9階 TEL 03-6625-8558(代) FAX 03-6625-8557
神奈川営業所	〒252-0134 神奈川県相模原市緑区下九沢2125-1-101 TEL 042-774-3670(代) FAX 042-774-3671
北関東営業所	〒360-0015 埼玉県熊谷市肥塚2丁目7番28 TEL 048-523-2654(代) FAX 048-525-5216
仙台営業所	〒984-0011 宮城県仙台市若林区六丁の目西町3-33 TEL 022-287-0231(代) FAX 022-287-0235
名古屋営業所	〒457-0004 愛知県名古屋市南区中江2丁目2番9号 TEL 052-819-0188(代) FAX 052-819-0180
静岡営業所	〒420-0884 静岡県静岡市葵区大岩本町26-32 パークサイド城北1F-C TEL 054-200-1002(代) FAX 054-200-1003
大阪支社	〒540-0011 大阪府大阪市中央区農人橋2丁目1番30号 谷町八木ビル9F TEL 06-6940-1177(代) FAX 06-6940-1178
岡山営業所	〒700-0971 岡山県岡山市北区野田三丁目9-10-2 岡崎事務所1F東 TEL 086-245-4497(代) FAX 086-245-7246
高松営業所	〒761-8078 香川県高松市仏生山町甲836番地1 ガーデンハイツピュア101号 TEL 087-888-5118(代) FAX 087-888-5119
福岡営業所	〒812-0016 福岡県福岡市博多区博多駅南3-10-23 第5西田ビル2F-E TEL 092-411-7555(代) FAX 092-411-7585
広島営業所	〒733-0861 広島県広島市西区草津東1丁目1-6 第3松本ビル1F TEL 082-271-6505(代) FAX 082-271-6506

https://www.teradapump.co.jp/

安全に関するご注意	●ご使用の前に取扱説明書をよくお読みの上、正しくお使いください。 ●不当な改造や不適当な修理はしないでください。ケガや感電・火災等の原因となります。

※ご不明の点につきましては、販売店または最寄りの弊社事業所へお問い合わせください。掲載製品の仕様・外観は改良などのため予告なく変更することがあります。

このカタログの記載内容は2024年3月現在のものです。